ВКПІ 800x500 М3 ЕС

Канальні відцентрові вентилятори з назад загнутими лопатками у шумоізольованому корпусі з ЕС-двигунами



- Рівень звукового тиску LpA на відстані 3 м: 43
- У шумоізольованому корпусі
- Тип крильчатки: Відцентрова крильчатка з назад загнутими лопатками
- Матеріал корпусу: Оцинкована сталь
- Встановлення в довільній позиції

	Одиниця виміру	ВКПІ 800x500 М3 ЕС
Розмір повітропроводу, який приєднується	мм	800x500
Фазність	-	3
Мінімальна напруга живлення	В	400
Максимальна напруга живлення	В	400
Частота мережі живлення	Гц	50/60
Номінальна потужність	Вт	2025
Максимальний струм	А	2.01
Максимальна витрата повітря	м³/год	8395
Швидкість обертання	-	1470
Рівень звукового тиску LpA на відстані 3 м	дБ(А)	43
Вага	кг	108.4
Максимальна температура повітря що переміщується	°C	50
Мінімальна температура повітря що переміщується	°C	-25
Клас захисту	-	IPX4
Клас захисту приводу	-	IP54
Матеріал крильчатки	-	Алюміній

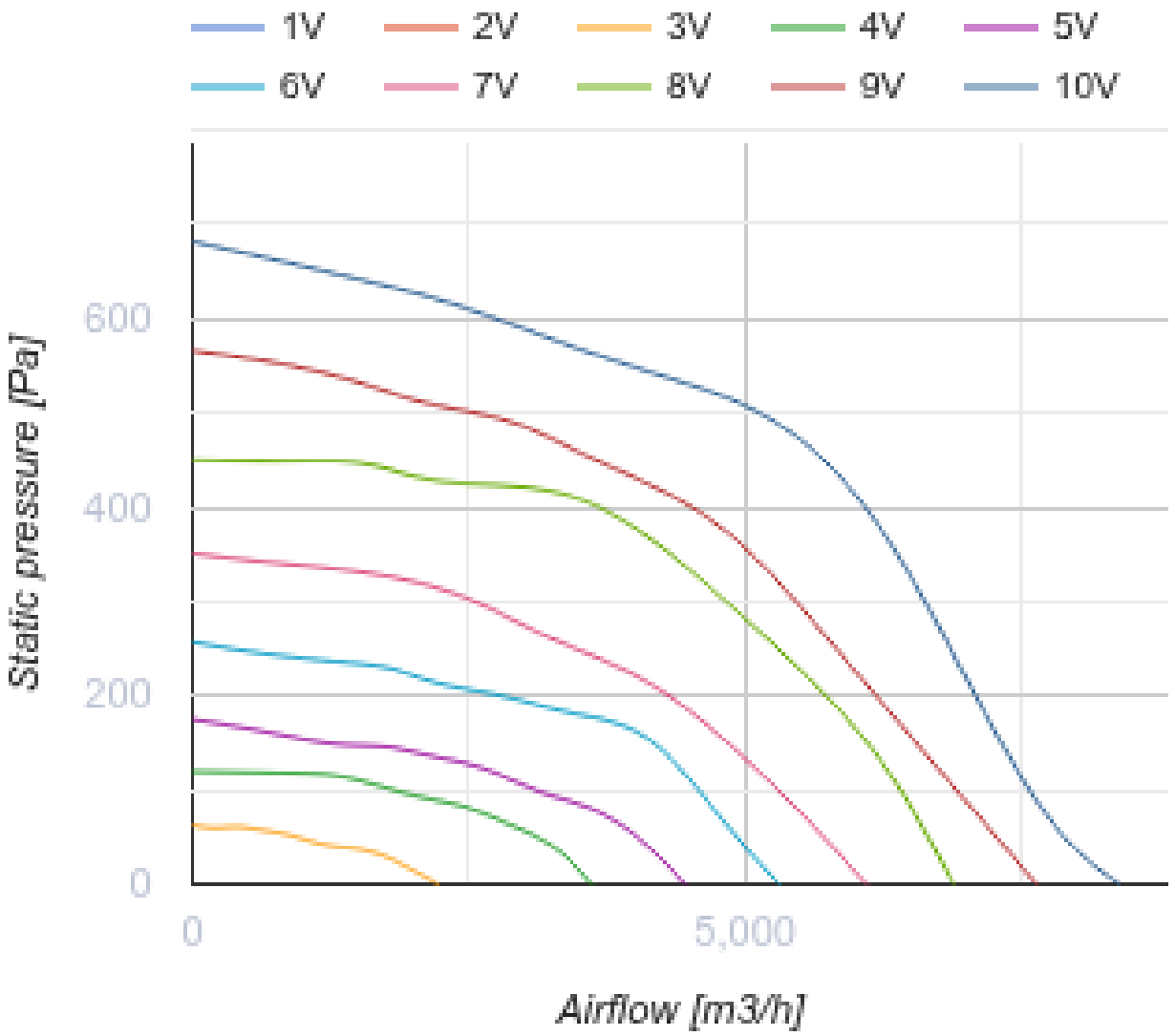
1V
2V
3V
4V
5V
6V
7V
8V
9V
10V
600
400
200
0
Static pressure [Pa]
0
5,000
Airflow [m3/h]

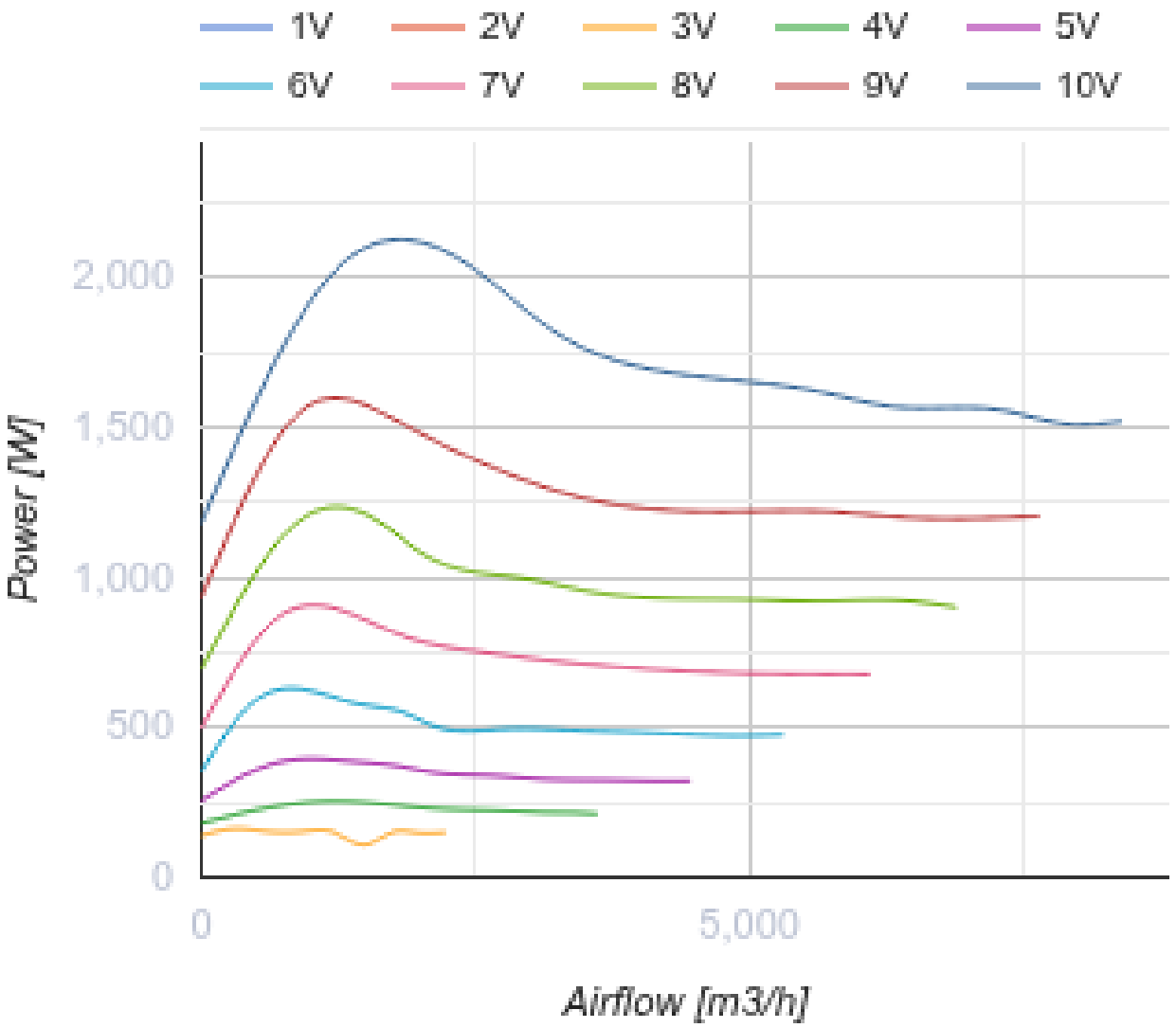

Розміри

B	B1	B3	H	H1	H3	L	F	K
800	820	983	500	520	814	937	955	797

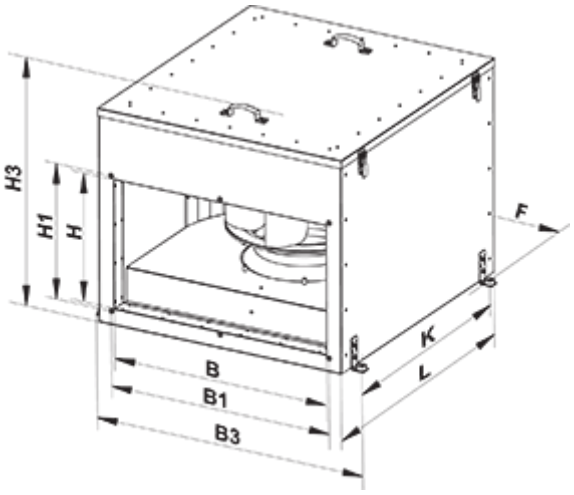

Аксесуари

Шумоглушники для прямокутних каналів

Найменування	Фото	Опис
СР 800x500		Пластинчастий шумоглушник для встановлення в прямокутних каналах

Фільтр-бокси для прямокутних каналів

Найменування	Фото	Опис
ФБ 800x500		Касетні повітряні фільтри з прямокутним перерізом
ФБК 800x500-4		Кишенькові повітряні фільтри із прямокутним перерізом
ФБК 800x500-5		Кишенькові повітряні фільтри із прямокутним перерізом
ФБК 800x500-7		Кишенькові повітряні фільтри із прямокутним перерізом

Гнучкі зєднувачі для прямокутних каналів

Найменування	Фото	Опис
ВВГ 800x500		Гнучкі віброгасильні вставки для прямокутних каналів

Водяні нагрівачі

Найменування	Фото	Опис

НКВ 800х500-2		Канальні водяні нагрівачі для підігрівання припливного повітря або підігрівач для ПВУ з прямокутним перерізом
НКВ 800х500-3		Канальні водяні нагрівачі для підігрівання припливного повітря або підігрівач для ПВУ з прямокутним перерізом

Електричні нагрівачі для вентиляційних систем

Найменування	Фото	Опис
НК 800х500-27,0-3		Канальні електричні нагрівачі з прямокутним перерізом
НК 800х500-36,0-3		Канальні електричні нагрівачі з прямокутним перерізом
НК 800х500-54,0-3		Канальні електричні нагрівачі з прямокутним перерізом

Регулятори витрати повітря для централізованих ПВУ

Найменування	Фото	Опис
РРВ 800х500		Регулятори витрати повітря

Водяні охолоджувачі для вентиляційних систем

Найменування	Фото	Опис
ОКВ 800х500-3		Канальні водяні охолоджувачі повітря з прямокутним перерізом

Фреонові охолоджувачі для централізованих ПВУ

Найменування	Фото	Опис
ОКФ 800х500-3		Канальні охолоджувачі повітря з прямим випарним охолодженням з прямокутним перерізом

Екодизайн

Торгова марка	Вентс
Модель	ВКПІ 800x500 М3 ЕС
Тип приводу	Integrated VSD
Тип теплообміннику	Немає
Статичний тиск за номінальної витрати повітря (Па)	460
Максимальні зовнішні витоки (%)	2.7
Статична ефективність (%)	48.5
Ефективна потужність (кВт)	1.621
Декларований тип вентиляційної одиниці	NRVU UVU
Sound power level (дБ(А))	63