ВКТ 4E 250



Високотемпературні дахові відцентрові вентилятори

- Рівень звукового тиску LpA на відстані 3 м: 52
- Матеріал корпусу: Оцинкована сталь

	Одиниця виміру	ВКТ 4E 250
Фазність	-	1
Мінімальна напруга живлення	В	230
Максимальна напруга живлення	В	230
Частота мережі живлення	Гц	50
Номінальна потужність	Вт	96
Максимальний струм	А	0.6
Максимальна витрата повітря	м³/год	1000
Рівень звукового тиску LpA на відстані 3 м	дБ(А)	52
Вага	кг	14.6
Максимальна температура повітря що переміщується	°C	200
Клас захисту	-	IP44
Типорозмір	мм	250

Розміри

Ø D	Ø d	H	L	L1	L2
250	11	434	430	330	323

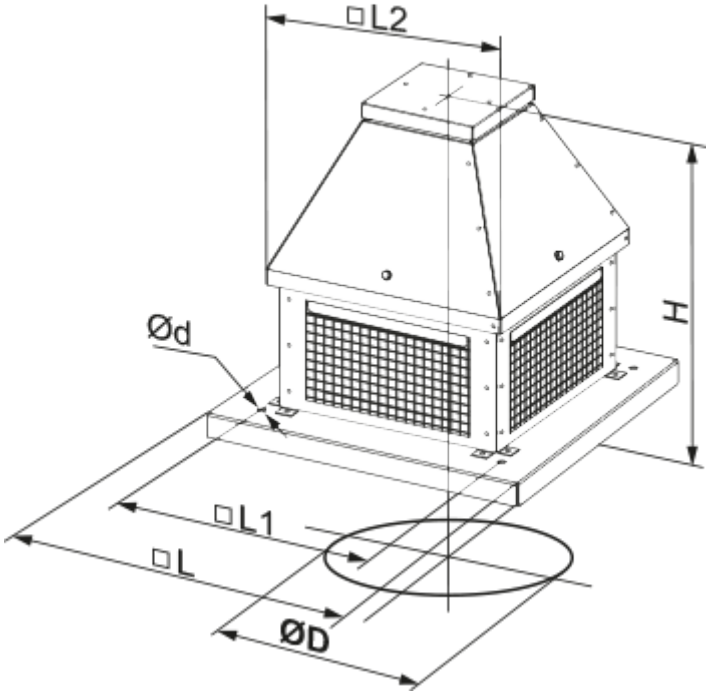

Аксесуари

Тиристорні регулятори швидкості вентиляторів

Найменування	Фото	Опис
РС-1-300		Регулятор швидкості
РС-1-400		Регулятор швидкості

Трансформаторні регулятори швидкості вентиляторів

Найменування	Фото	Опис
РСА5Е-2-П		Регулювання швидкості дозволяє підібрати комфортний режим вентиляції в приміщеннях зі змінною кількістю людей
РСА5Е-2-М		Регулювання швидкості дозволяє підібрати комфортний режим вентиляції в приміщеннях зі змінною кількістю людей