# ВКВ 2E 225

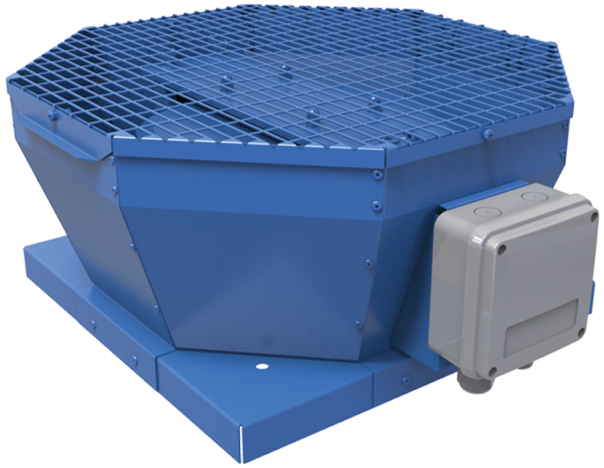

Дахові відцентрові вентилятори з вертикальним викидом повітря

• Рівень звукового тиску LpA на відстані 3 м: 51
• Тип крильчатки: Відцентрова крильчатка з назад загнутими лопатками
• Матеріал корпусу: Сталь із полімерним покриттям

| | Одиниця виміру | ВКВ 2E 225 |
|---|---|---|
| Фазність | - | 1 |
| Мінімальна напруга живлення | В | 230 |
| Максимальна напруга живлення | В | 230 |
| Частота мережі живлення | Гц | 50/60 |
| Номінальна потужність | Вт | 123 |
| Максимальний струм | А | 0.54 |
| Максимальна витрата повітря | м³/год | 915 |
| Швидкість обертання | - | 2790 |
| Рівень звукового тиску LpA на відстані 3 м | дБ(А) | 51 |
| Вага | кг | 7 |
| Максимальна температура повітря що переміщується | °C | 50 |
| Мінімальна температура повітря що переміщується | °C | -25 |
| Клас захисту | - | IPX4 |
| Клас захисту приводу | - | IP44 |
| Матеріал крильчатки | - | Пластик |
| Типорозмір | мм | 225 |

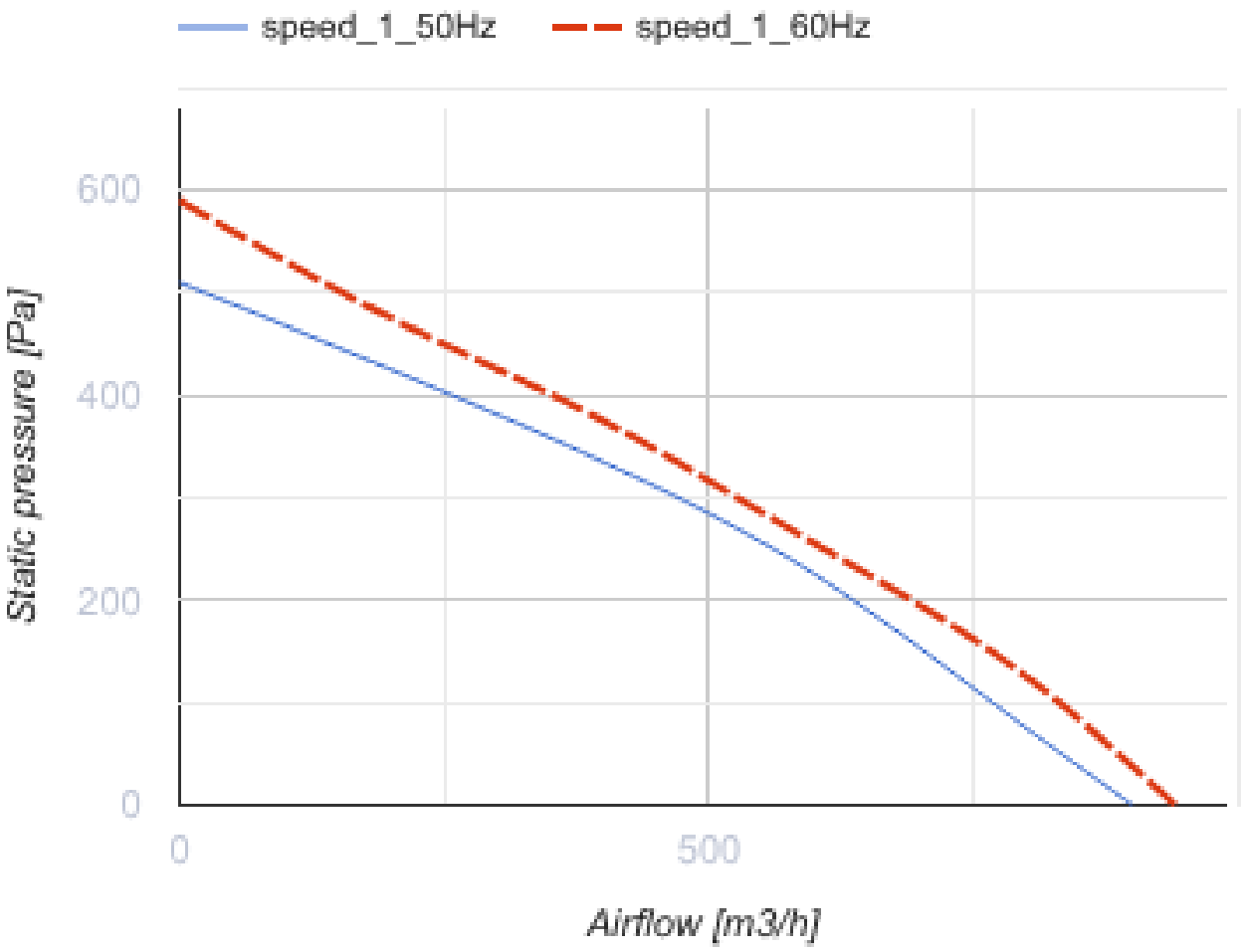
speed_1_50Hz
speed_1_60Hz
600
400
200
0
Static pressure [Pa]
0
500
Airflow [m3/h]

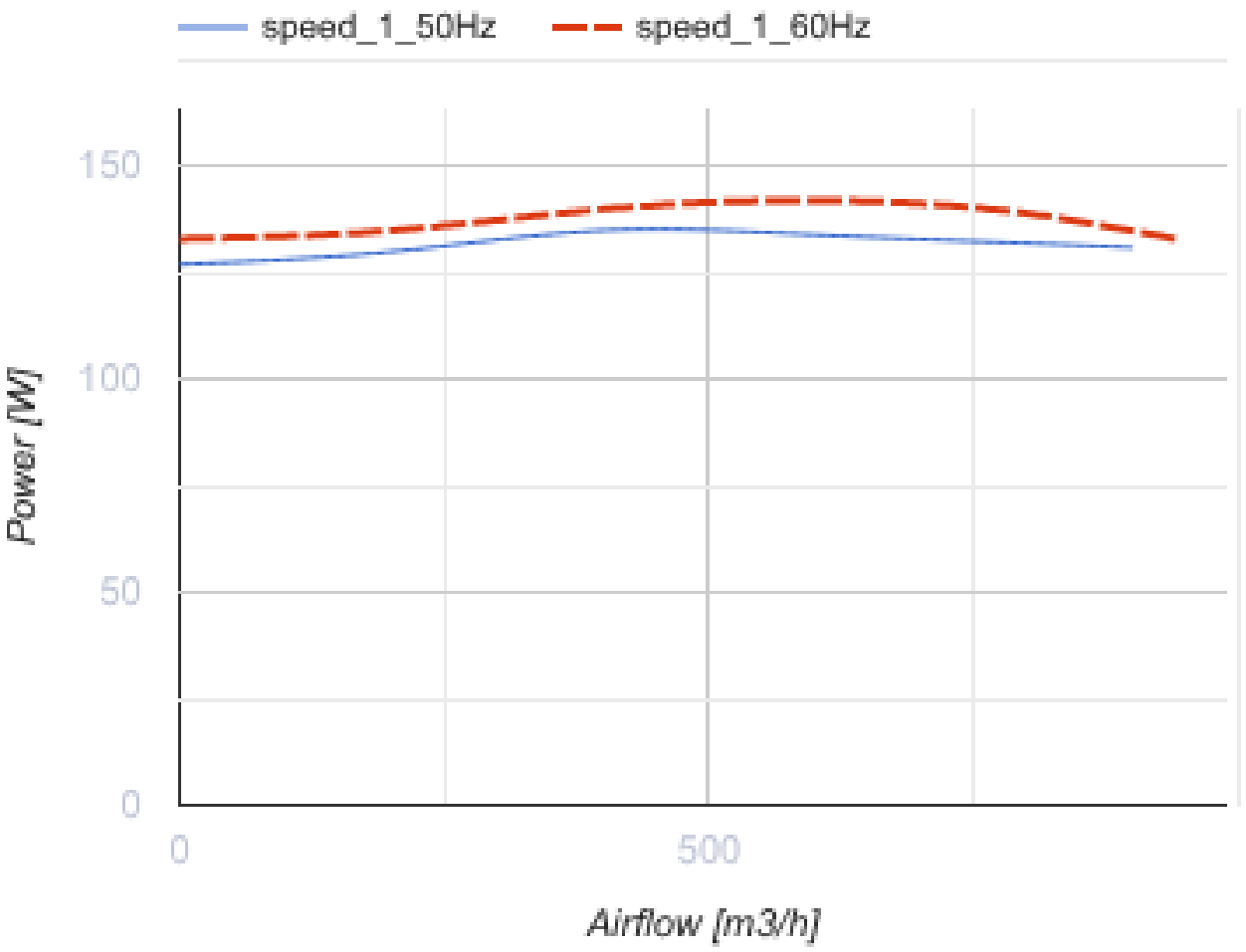


## Розміри

| A | B | H | ØD |
|---|---|---|---|
| 417 | 355 | 215 | 210 |

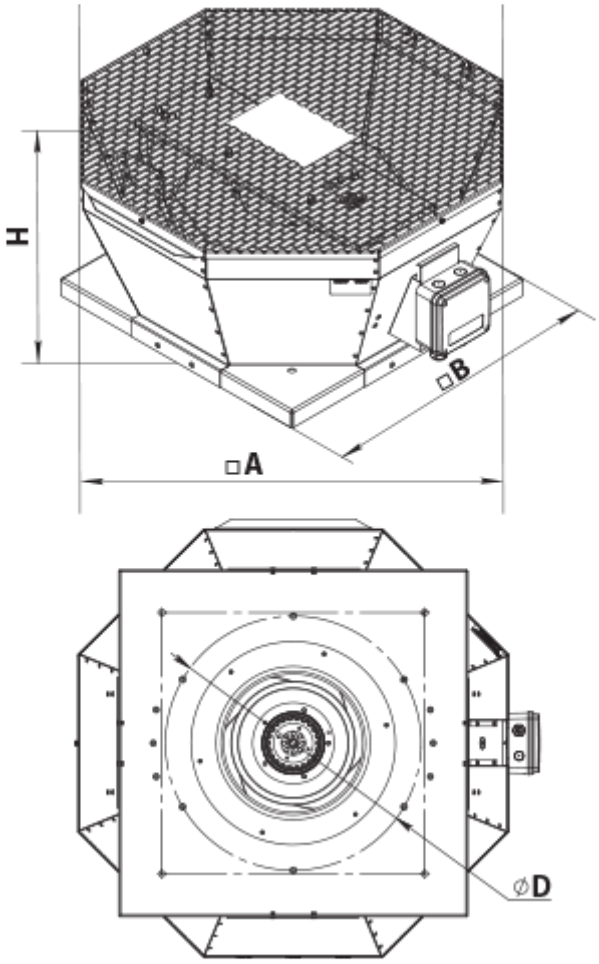


## Аксесуари

### Аксесуари до дахових вентиляторів

| Найменування | Фото | Опис |
|---|---|---|
| РКВ 220-225 |  | Монтажна рама |
| РКВІ 220-225 |  | Монтажна рама з тепло- та звукоізоляцією |
| ФКВ 220-225 |  | Контрфланець |
| ГКВ 220-225 |  | Гнучка вставка |
| ККВ 220-225 |  | Зворотний клапан |

## Екодизайн

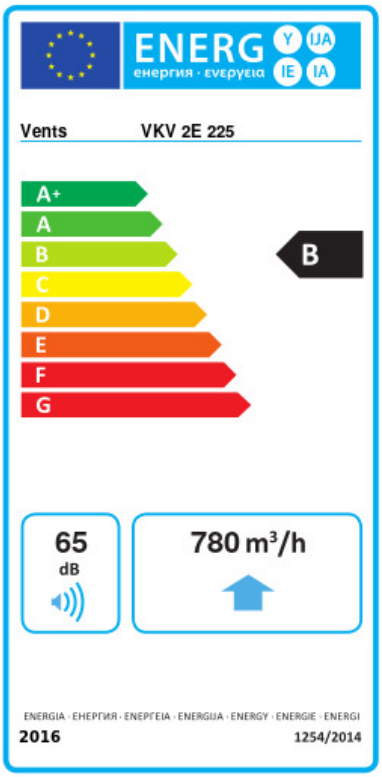


| Торгова марка | Вентс | | | | | |
|---|---|---|---|---|---|---|
| Модель | BKB 2E 225 | | | | | |
| Питоме споживання енергії (кВт.год/(м²/рік)) | Холодний | | Помірний | | Теплий | |
| | -53.6 | A+ | -26.5 | B | -11 | E |
| Тип установки | Односпрямована | | | | | |
| Тип приводу | Змінна швидкість | | | | | |
| Тип теплообміннику | Немає | | | | | |
| Максимальна витрата повітря (м³/год) | 780 | | | | | |
| Споживана потужність (Вт) | 135 | | | | | |
| Еталонна об'ємна витрата (м³/с) | 0.152 | | | | | |
| Статичний тиск у вихідній точці (Па) | 50 | | | | | |
| Питома споживана потужність у вихідній точці (Вт/(м³/год)) | 0.136 | | | | | |
| Спосіб керування приводом | Локальне регулювання споживання | | | | | |
| Максимальні зовнішні витоки (%) | 2.7 | | | | | |
| Sound power level (дБ(A)) | 65 | | | | | |
| Декларований тип вентиляційної одиниці | RVU UVU | | | | | |
| Річне споживання електрики (кВт.год/рік) | Холодний | | Помірний | | Теплий | |
| | 72 | | 72 | | 72 | |
| Річне збереження тепла (кВт.год/рік) | Холодний | | Помірний | | Теплий | |
| | 5536 | | 2830 | | 1280 | |