ВКВ 2E 250

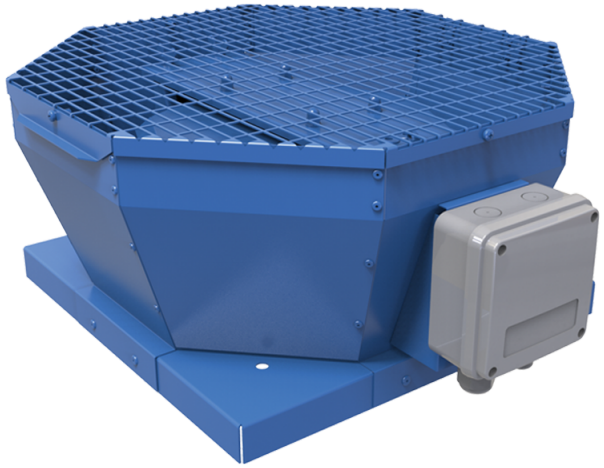

Дахові відцентрові вентилятори з вертикальним викидом повітря

• Рівень звукового тиску LpA на відстані 3 м: 54
• Тип крильчатки: Відцентрова крильчатка з назад загнутими лопатками
• Матеріал корпусу: Сталь із полімерним покриттям

	Одиниця виміру	ВКВ 2E 250
Фазність	-	1
Мінімальна напруга живлення	В	230
Максимальна напруга живлення	В	230
Частота мережі живлення	Гц	50/60
Номінальна потужність	Вт	184
Максимальний струм	А	0.81
Максимальна витрата повітря	м³/год	1450
Швидкість обертання	-	2480
Рівень звукового тиску LpA на відстані 3 м	дБ(А)	54
Вага	кг	9
Максимальна температура повітря що переміщується	°C	50
Мінімальна температура повітря що переміщується	°C	-25
Клас захисту	-	IPX4
Клас захисту приводу	-	IP44
Матеріал крильчатки	-	Пластик
Типорозмір	мм	250

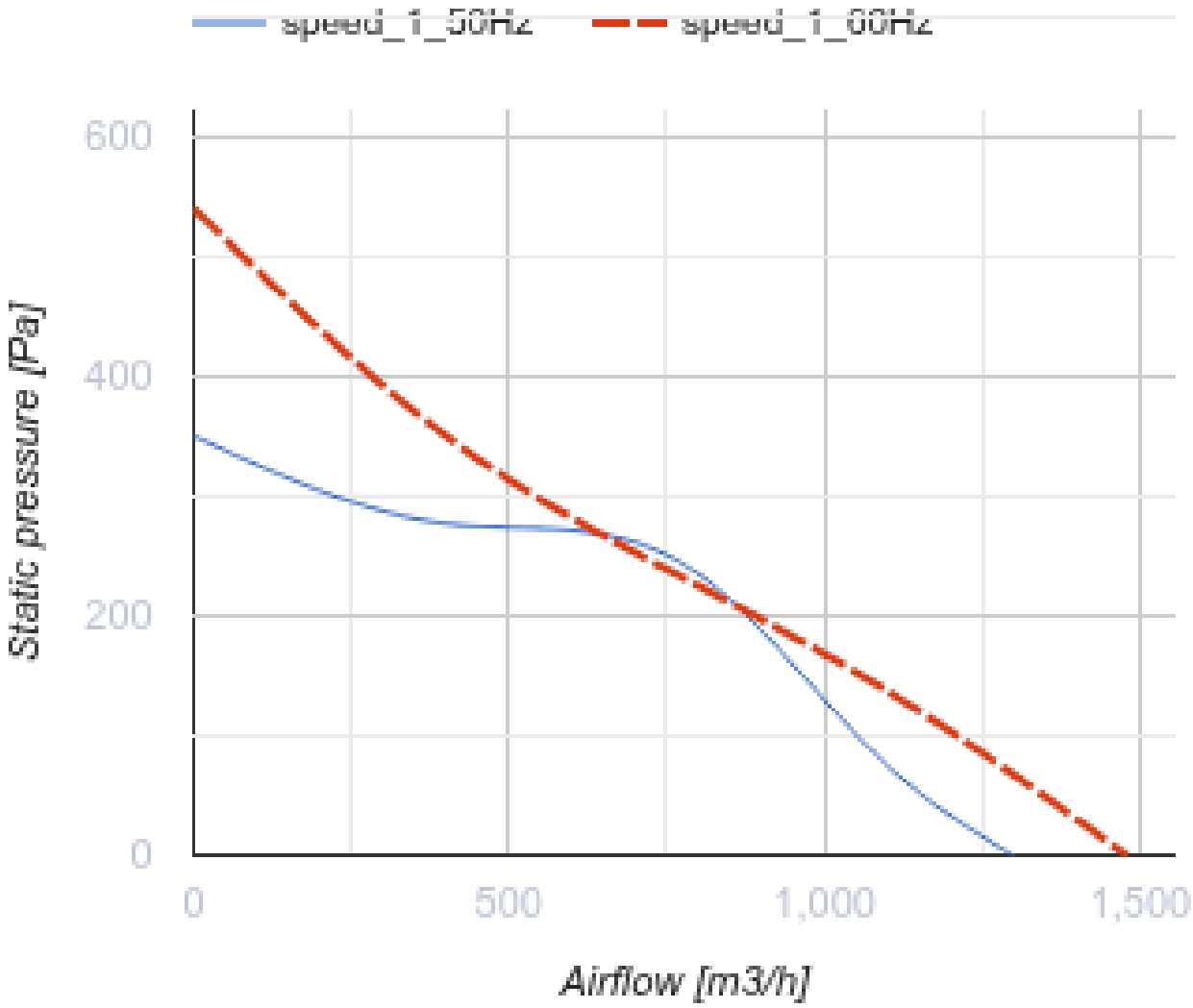
speed_1_50Hz
speed_1_60Hz
600
400
200
0
Static pressure [Pa]
0
500
1,000
1,500
Airflow [m3/h]

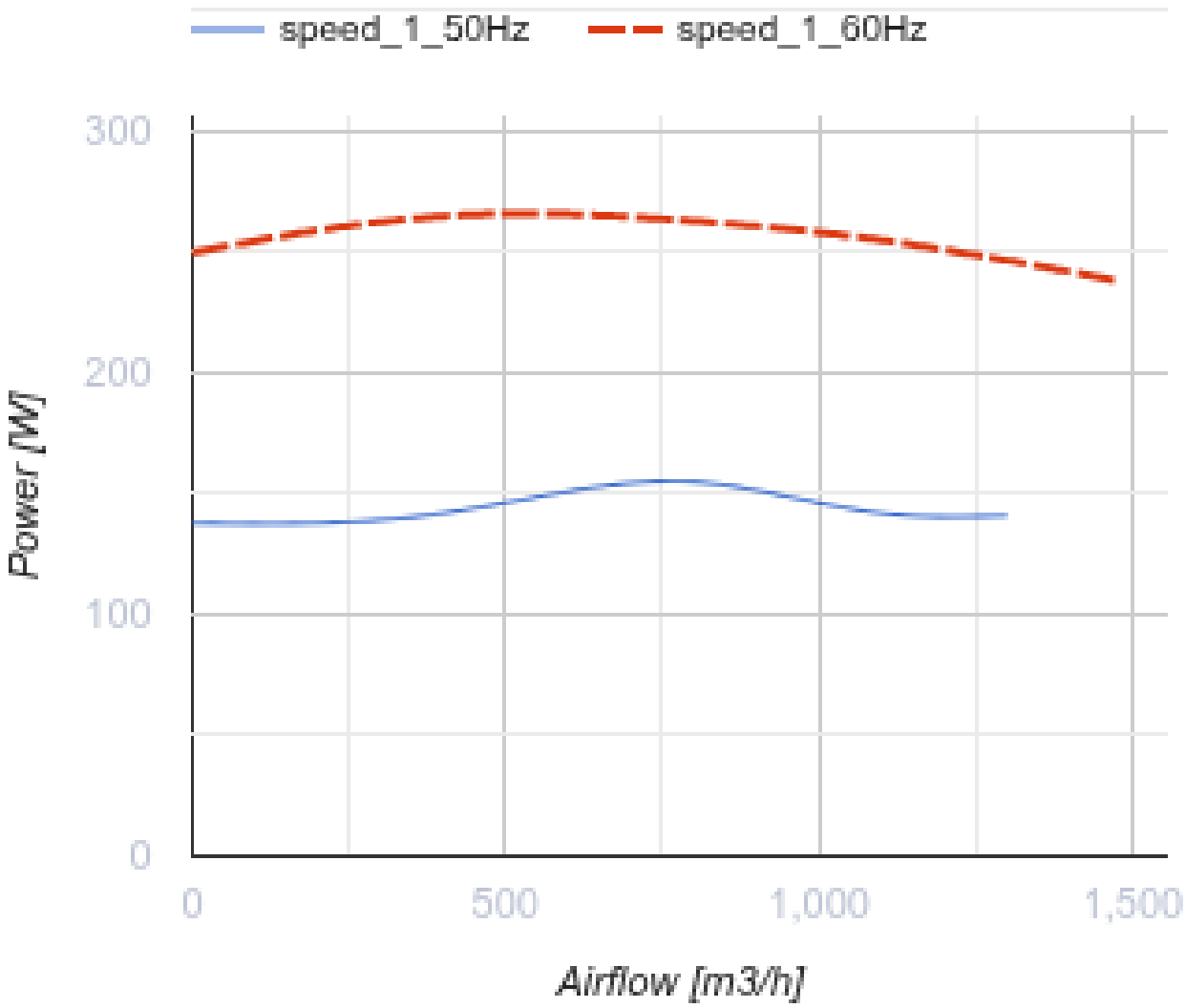

Розміри

A	B	H	ØD
481	425	240	285

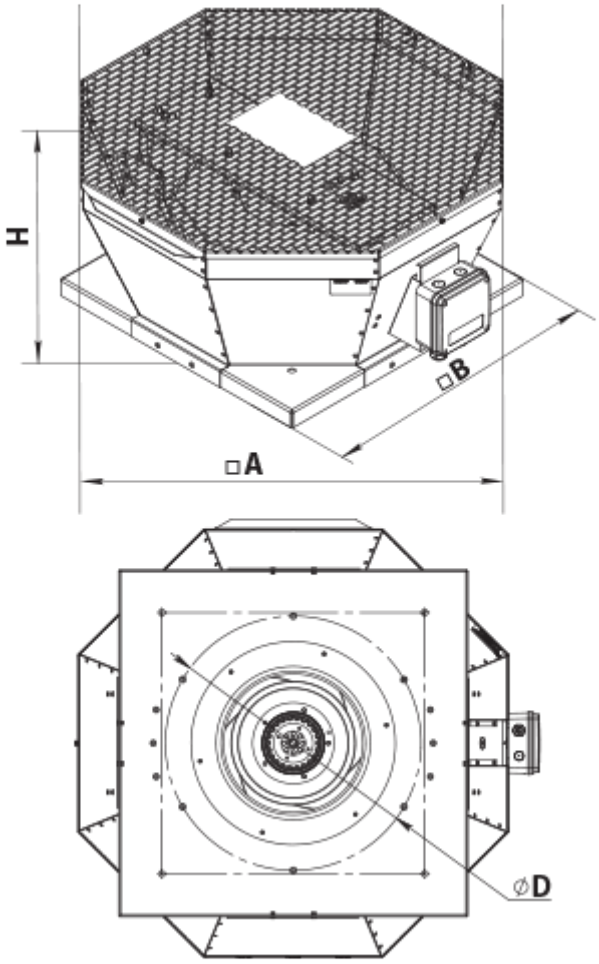

Аксесуари

Аксесуари до дахових вентиляторів

Найменування	Фото	Опис
РКВ 250-315		Монтажна рама
РКВІ 250-315		Монтажна рама з тепло- та звукоізоляцією
ФКВ 250-315		Контрфланець
ГКВ 250-315		Гнучка вставка
ККВ 250-315		Зворотний клапан

Екодизайн

Торгова марка	Вентс
Модель	BKB 2E 250
Тип приводу	External MSD or VSD
Тип теплообміннику	Немає
Статичний тиск за номінальної витрати повітря (Па)	211
Максимальні зовнішні витоки (%)	2.7
Статична ефективність (%)	20.1
Декларований тип вентиляційної одиниці	NRVU UVU
Ефективна потужність (кВт)	0.208
Sound power level (дБ(А))	85