ВКВ 4Д 400

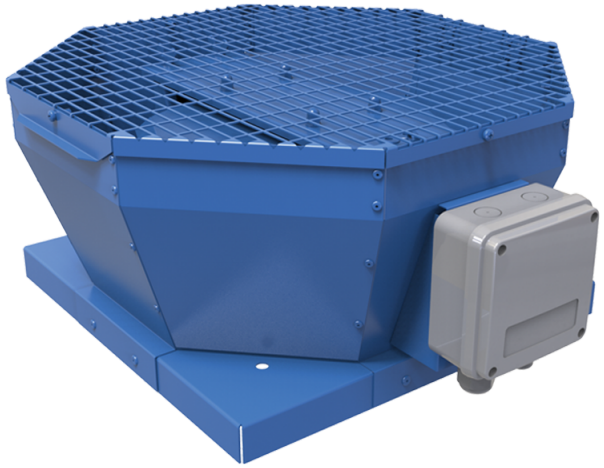

Дахові відцентрові вентилятори з вертикальним викидом повітря

• Рівень звукового тиску LpA на відстані 3 м: 55
• Тип крильчатки: Відцентрова крильчатка з назад загнутими лопатками
• Матеріал корпусу: Сталь із полімерним покриттям

	Одиниця виміру	ВКВ 4Д 400
Фазність	-	3
Мінімальна напруга живлення	В	400
Максимальна напруга живлення	В	400
Частота мережі живлення	Гц	50
Номінальна потужність	Вт	420
Максимальний струм	А	0.99
Максимальна витрата повітря	м³/год	3950
Швидкість обертання	-	1440
Рівень звукового тиску LpA на відстані 3 м	дБ(А)	55
Вага	кг	33
Максимальна температура повітря що переміщується	°C	60
Мінімальна температура повітря що переміщується	°C	-30
Клас захисту	-	IPX4
Клас захисту приводу	-	IP54
Матеріал крильчатки	-	Алюміній
Типорозмір	мм	400

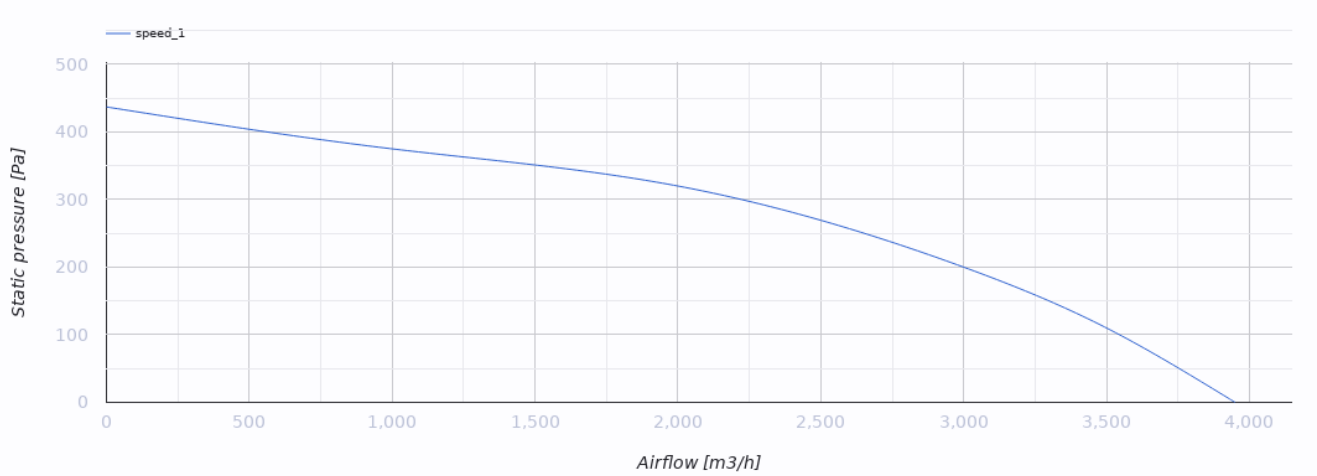

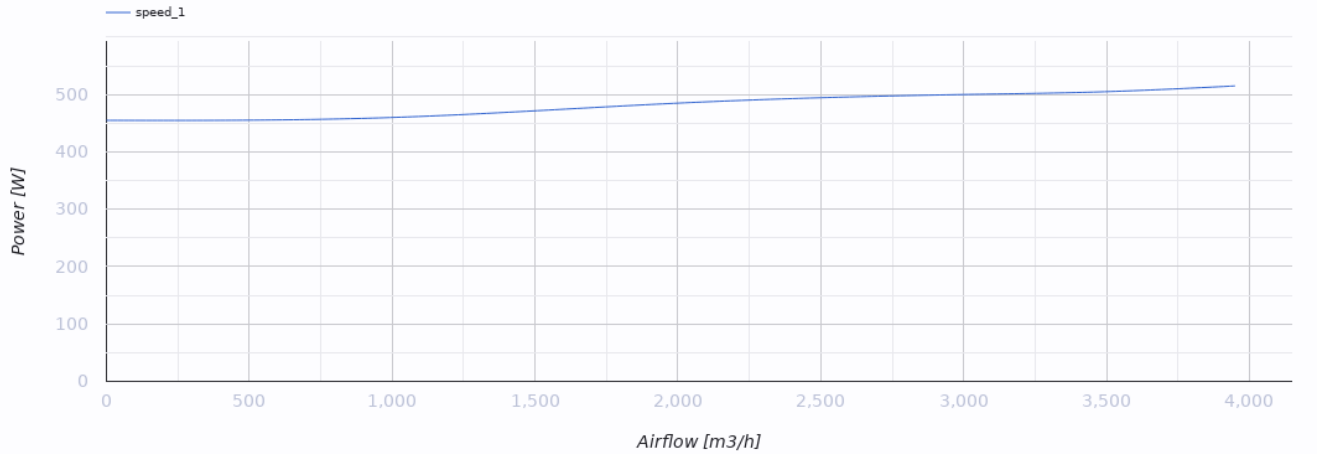

Розміри

A	B	H	ØD
738	598	375	438

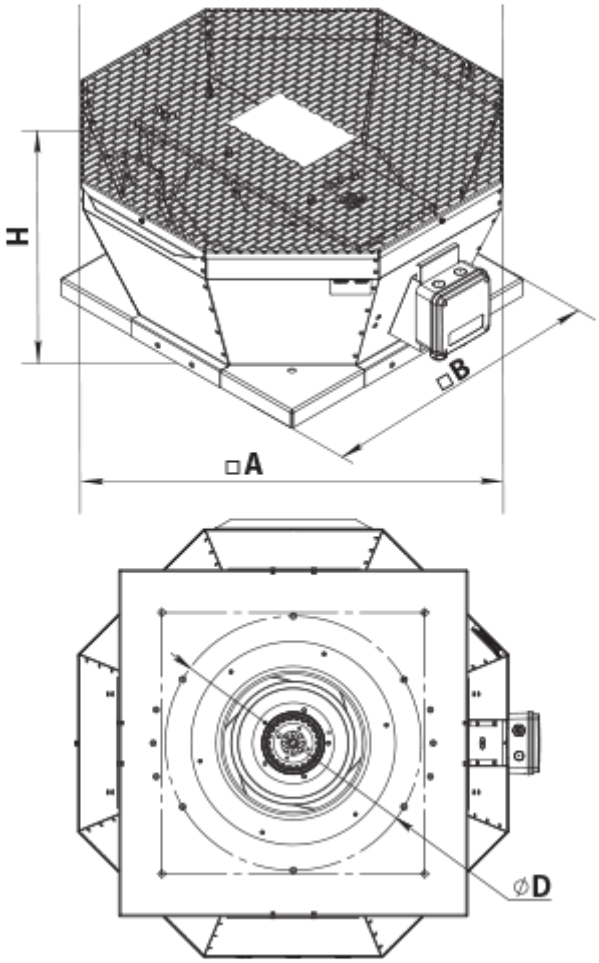

Аксесуари

Трансформаторні регулятори швидкості вентиляторів

Найменування	Фото	Опис
РСА5Д-1,5-М		Регулятор швидкості трифазний

Аксесуари до дахових вентиляторів

Найменування	Фото	Опис
РКВ 355-400		Монтажна рама
РКВІ 355-400		Монтажна рама з тепло- та звукоізоляцією
ФКВ 355-500		Контрфланець

ГКВ 355-500		Гнучка вставка
ККВ 355-500		Зворотний клапан

Екодизайн

Торгова марка	Вентс
Модель	ВКВ 4Д 400
Тип приводу	External MSD or VSD
Тип теплообміннику	Немає
Статичний тиск за номінальної витрати повітря (Па)	348
Максимальні зовнішні витоки (%)	2.7
Статична ефективність (%)	51.5
Декларований тип вентиляційної одиниці	NRVU UVU
Ефективна потужність (кВт)	0.385
Sound power level (дБ(А))	72