# ВКВ 4Е 225

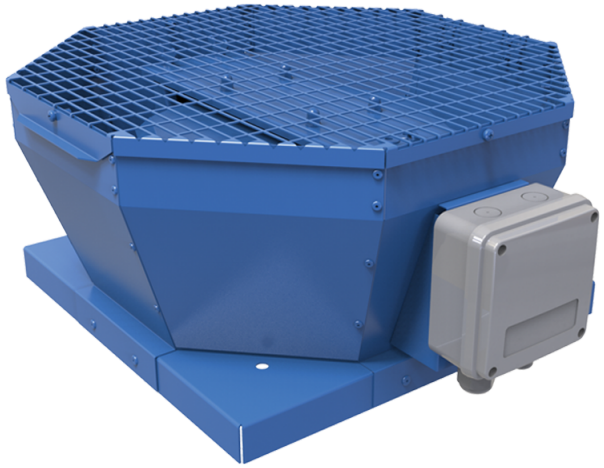

Дахові відцентрові вентилятори з вертикальним викидом повітря

• Рівень звукового тиску LpA на відстані 3 м: 45
• Тип крильчатки: Відцентрова крильчатка з назад загнутими лопатками
• Матеріал корпусу: Сталь із полімерним покриттям

| | Одиниця виміру | ВКВ 4Е 225 |
|---|---|---|
| Фазність | - | 1 |
| Мінімальна напруга живлення | В | 230 |
| Максимальна напруга живлення | В | 230 |
| Частота мережі живлення | Гц | 50 |
| Номінальна потужність | Вт | 49 |
| Максимальний струм | А | 0.22 |
| Максимальна витрата повітря | м³/год | 738 |
| Швидкість обертання | - | 1400 |
| Рівень звукового тиску LpA на відстані 3 м | дБ(А) | 45 |
| Вага | кг | 7 |
| Максимальна температура повітря що переміщується | °С | 50 |
| Мінімальна температура повітря що переміщується | °С | -25 |
| Клас захисту | - | IPX4 |
| Клас захисту приводу | - | IP44 |
| Матеріал крильчатки | - | Пластик |
| Типорозмір | мм | 225 |

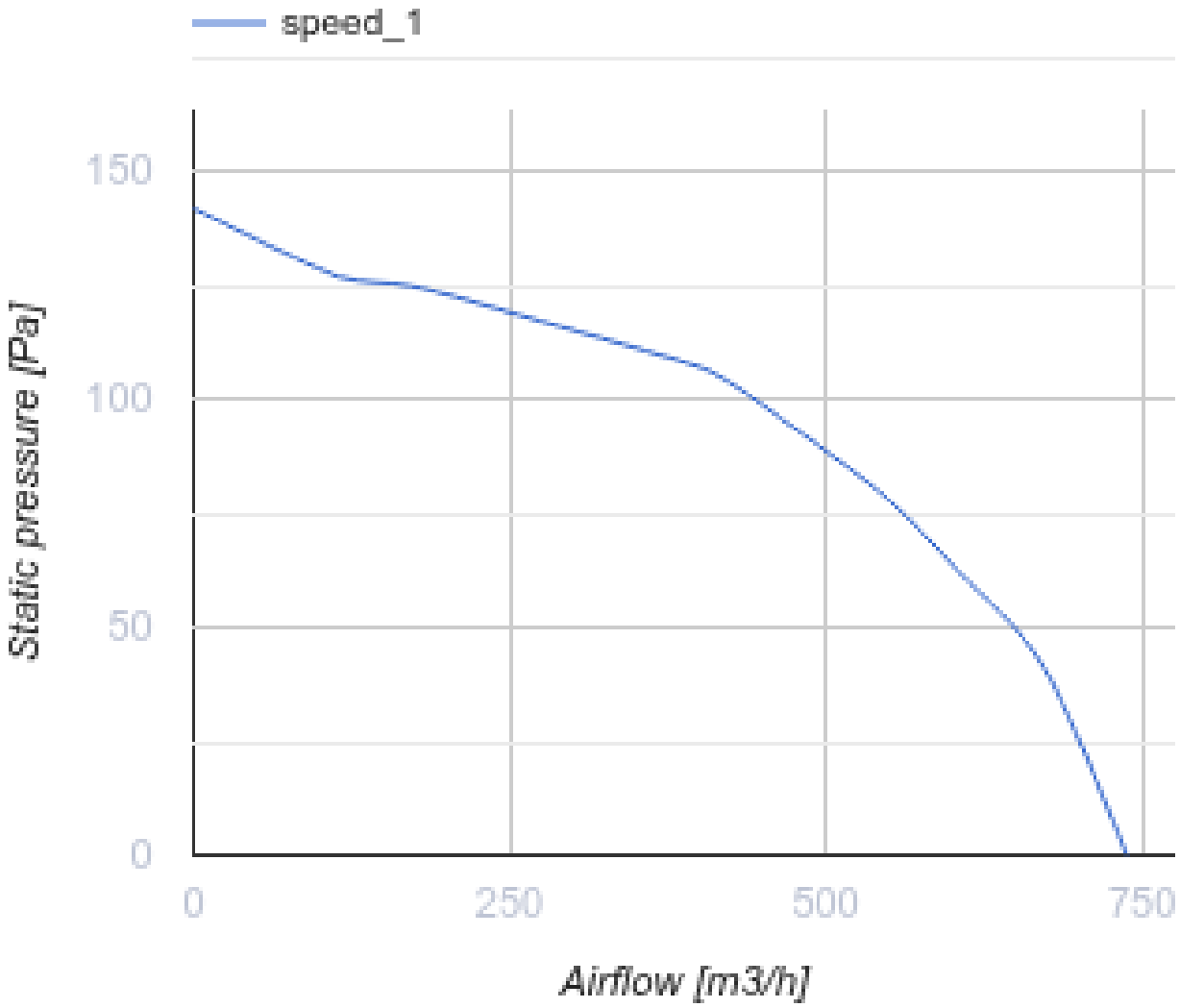
speed_1
150
100
50
0
Static pressure [Pa]
0
250
500
750
Airflow [m3/h]

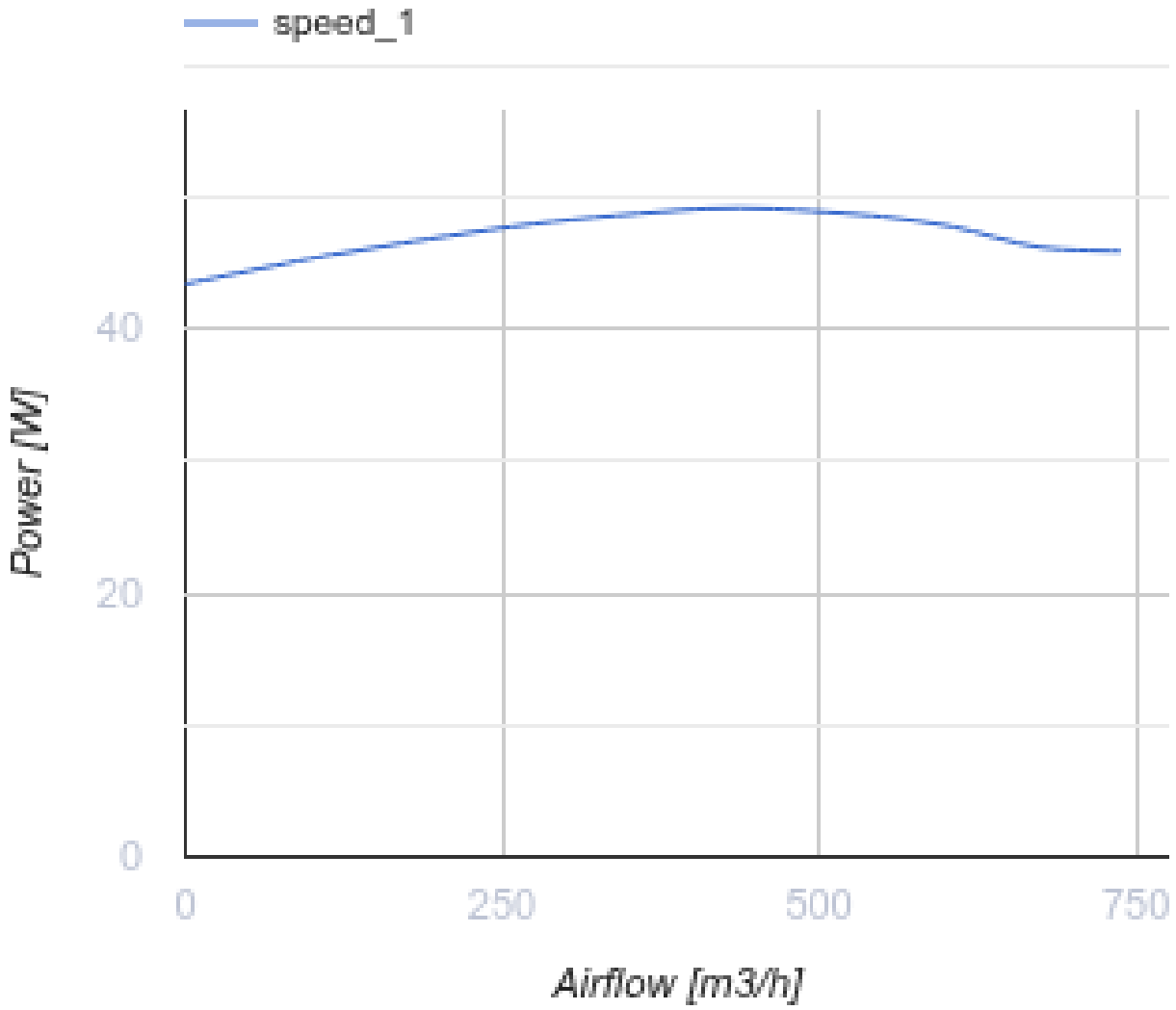


## Розміри

| A | B | H | ØD |
|---|---|---|---|
| 417 | 355 | 215 | 210 |

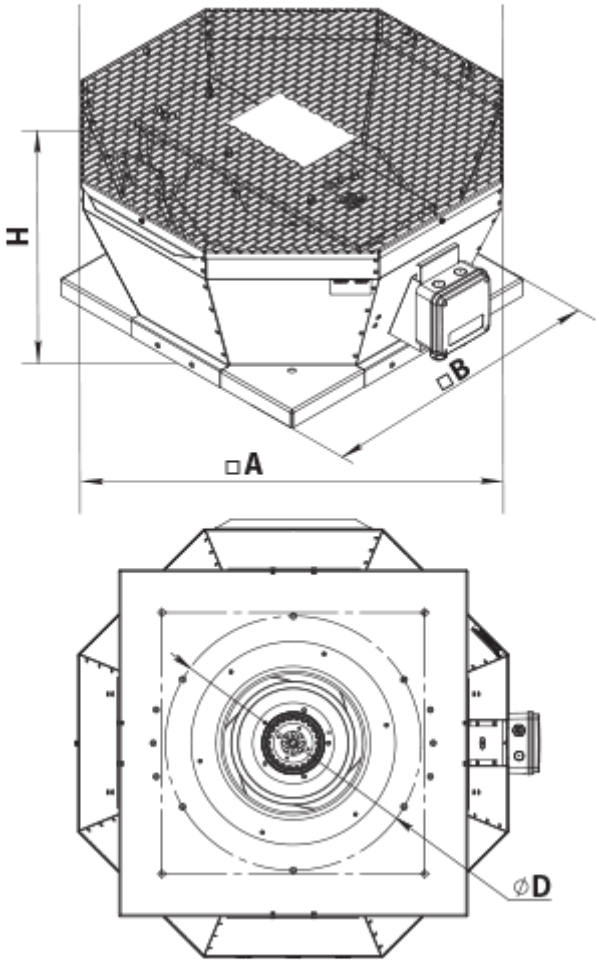


## Аксесуари

### Аксесуари до дахових вентиляторів

| Найменування | Фото | Опис |
|---|---|---|
| РКВ 220-225 |  | Монтажна рама |
| РКВІ 220-225 |  | Монтажна рама з тепло- та звукоізоляцією |
| ФКВ 220-225 |  | Контрфланець |
| ГКВ 220-225 |  | Гнучка вставка |
| ККВ 220-225 |  | Зворотний клапан |