ВКВ 4Е 450

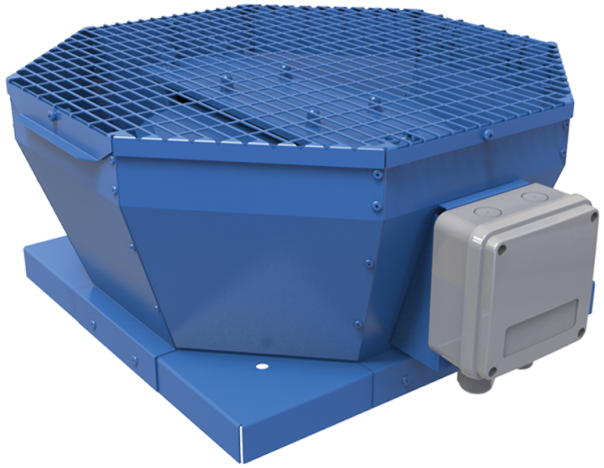

Дахові відцентрові вентилятори з вертикальним викидом повітря

• Рівень звукового тиску LpA на відстані 3 м: 58
• Тип крильчатки: Відцентрова крильчатка з назад загнутими лопатками
• Матеріал корпусу: Сталь із полімерним покриттям

	Одиниця виміру	ВКВ 4Е 450
Фазність	-	1
Мінімальна напруга живлення	В	230
Максимальна напруга живлення	В	230
Частота мережі живлення	Гц	50
Номінальна потужність	Вт	749
Максимальний струм	А	3.35
Максимальна витрата повітря	м³/год	6180
Швидкість обертання	-	1400
Рівень звукового тиску LpA на відстані 3 м	дБ(А)	58
Вага	кг	41
Максимальна температура повітря що переміщується	°C	60
Мінімальна температура повітря що переміщується	°C	-30
Клас захисту	-	IPX4
Клас захисту приводу	-	IP54
Матеріал крильчатки	-	Алюміній
Типорозмір	мм	450

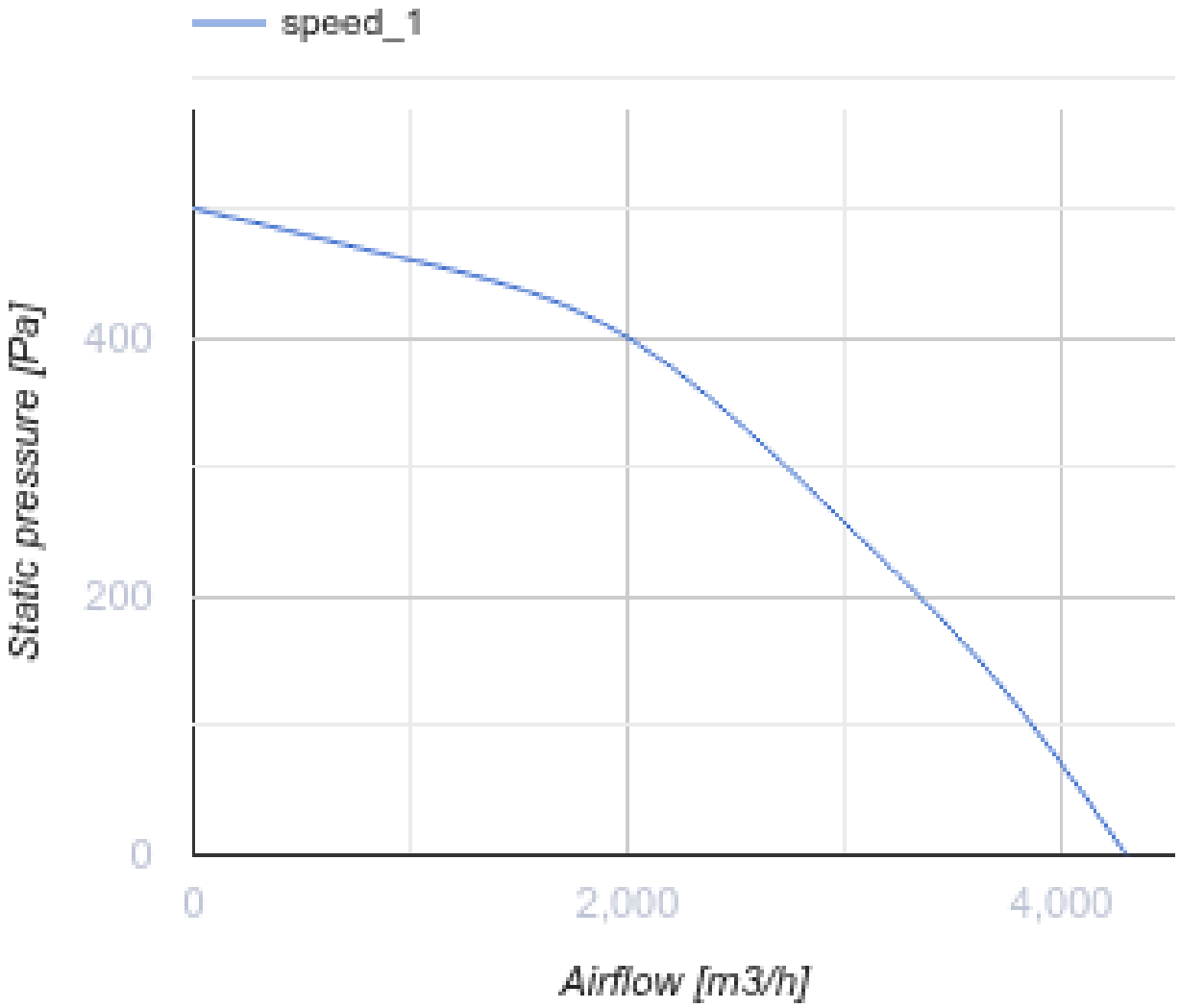
speed_1
Static pressure [Pa]
400
200
0
0
2,000
4,000
Airflow [m3/h]

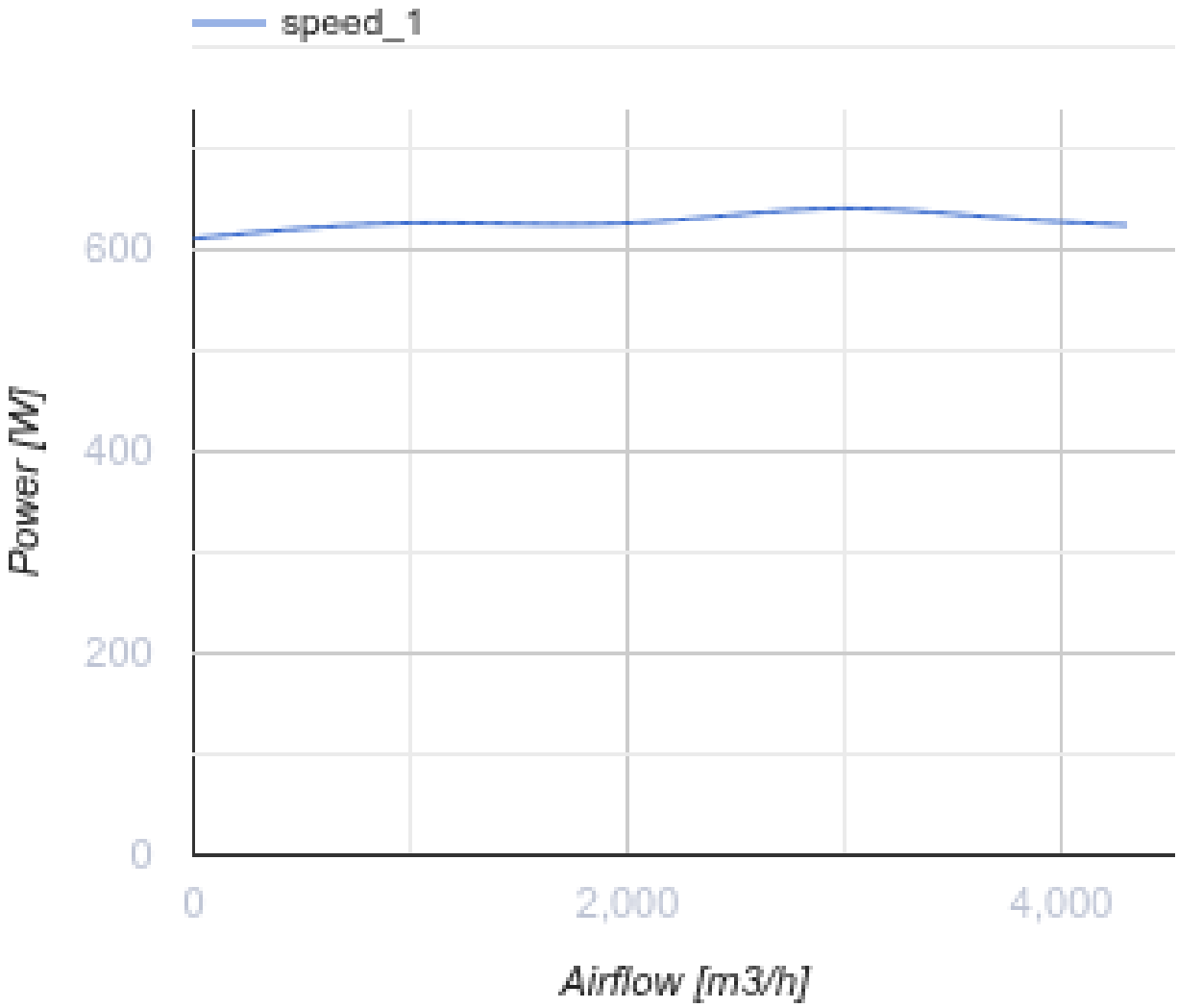

Розміри

A	B	H	ØD
738	668	430	438

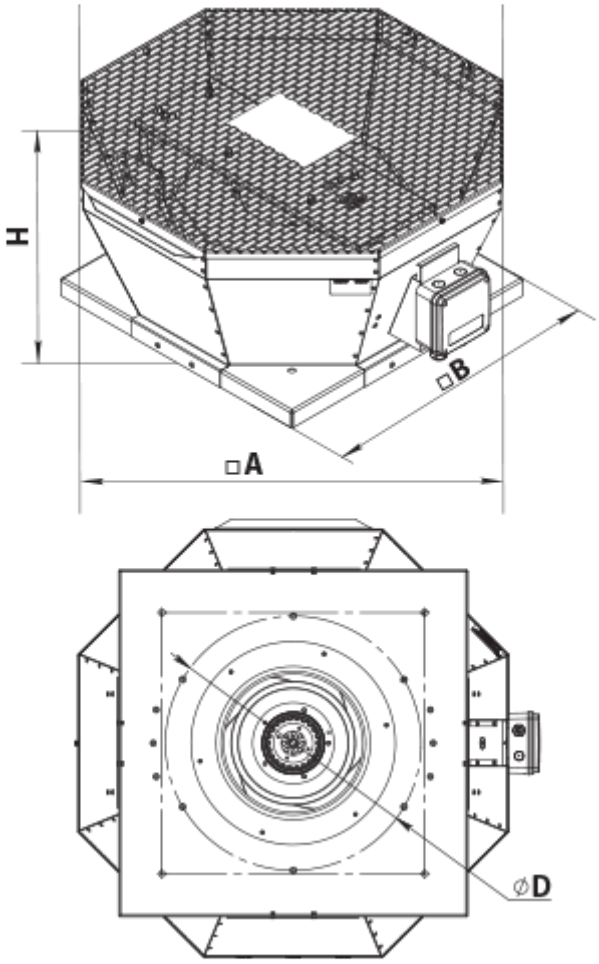

Аксесуари

Аксесуари до дахових вентиляторів

Найменування	Фото	Опис
РКВ 450-500		Монтажна рама
РКВІ 450-500		Монтажна рама з тепло- та звукоізоляцією
ФКВ 355-500		Контрфланець
ГКВ 355-500		Гнучка вставка
ККВ 355-500		Зворотний клапан

Екодизайн

Торгова марка	Вентс
Модель	BKB 4E 450
Тип приводу	External MSD or VSD
Тип теплообміннику	Немає
Статичний тиск за номінальної витрати повітря (Па)	295
Максимальні зовнішні витоки (%)	2.7
Статична ефективність (%)	36.1
Декларований тип вентиляційної одиниці	NRVU UVU
Ефективна потужність (кВт)	0.605
Sound power level (дБ(А))	73