ВКВ 6Д 500

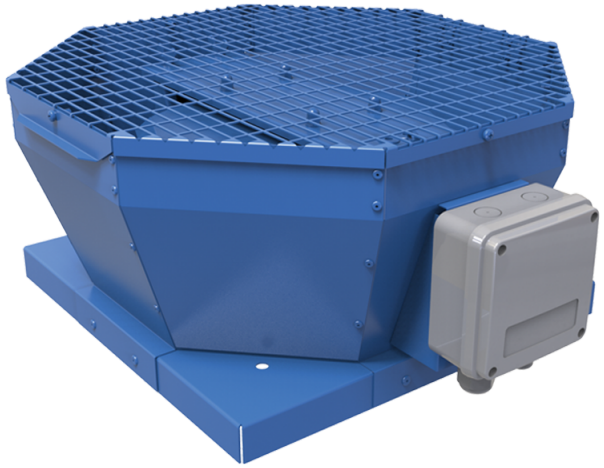

Дахові відцентрові вентилятори з вертикальним викидом повітря

• Рівень звукового тиску LpA на відстані 3 м: 52
• Тип крильчатки: Відцентрова крильчатка з назад загнутими лопатками
• Матеріал корпусу: Сталь із полімерним покриттям

	Одиниця виміру	ВКВ 6Д 500
Фазність	-	3
Мінімальна напруга живлення	В	400
Максимальна напруга живлення	В	400
Частота мережі живлення	Гц	50/60
Номінальна потужність	Вт	440
Максимальний струм	А	1.23
Максимальна витрата повітря	м³/год	6000
Швидкість обертання	-	978
Рівень звукового тиску LpA на відстані 3 м	дБ(А)	52
Вага	кг	52
Максимальна температура повітря що переміщується	°C	60
Мінімальна температура повітря що переміщується	°C	-25
Клас захисту	-	IPX4
Клас захисту приводу	-	IP54
Матеріал крильчатки	-	Алюміній
Типорозмір	мм	500

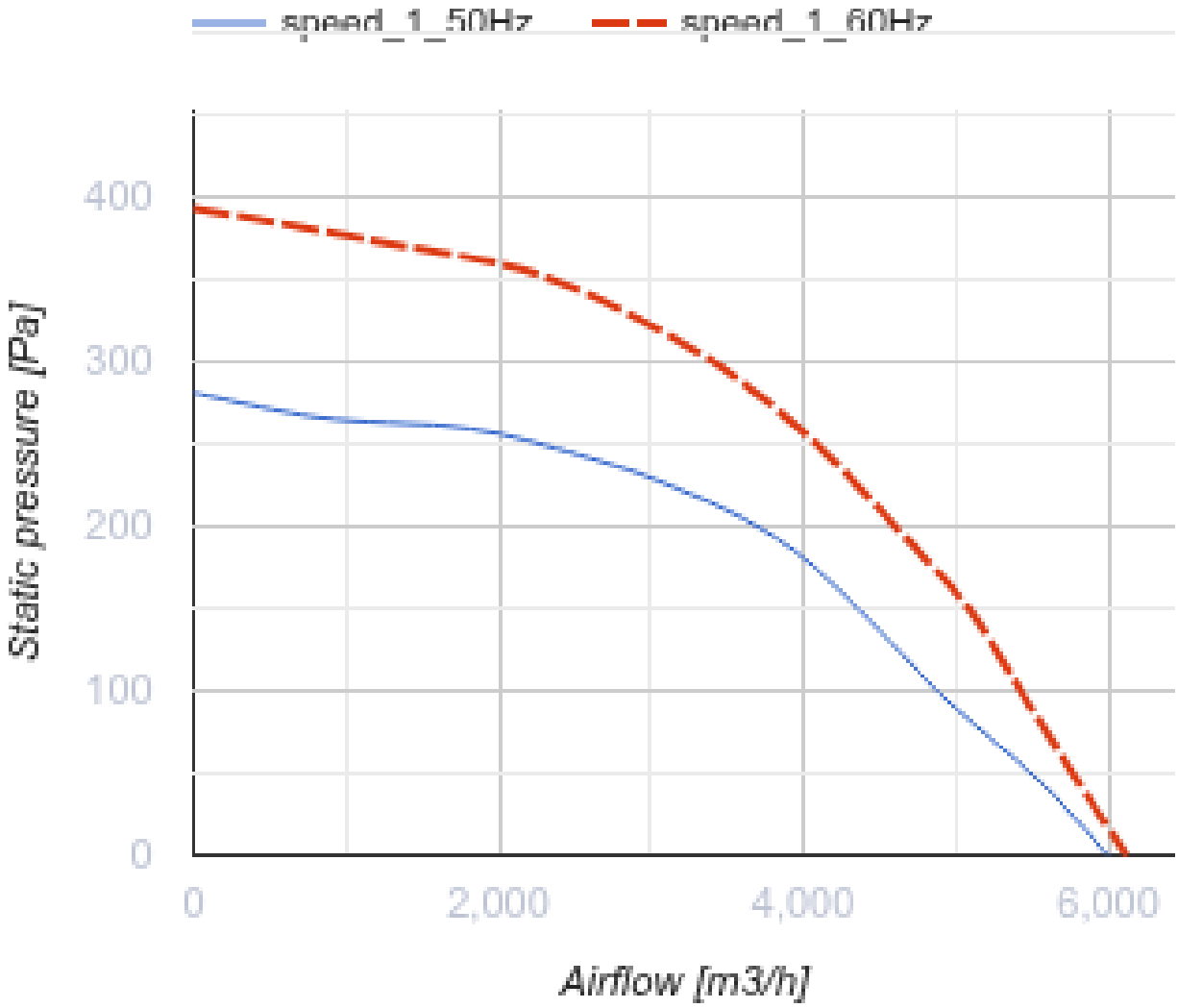
speed_1_50Hz
speed_1_60Hz
400
300
200
100
0
Static pressure [Pa]
0
2,000
4,000
6,000
Airflow [m3/h]

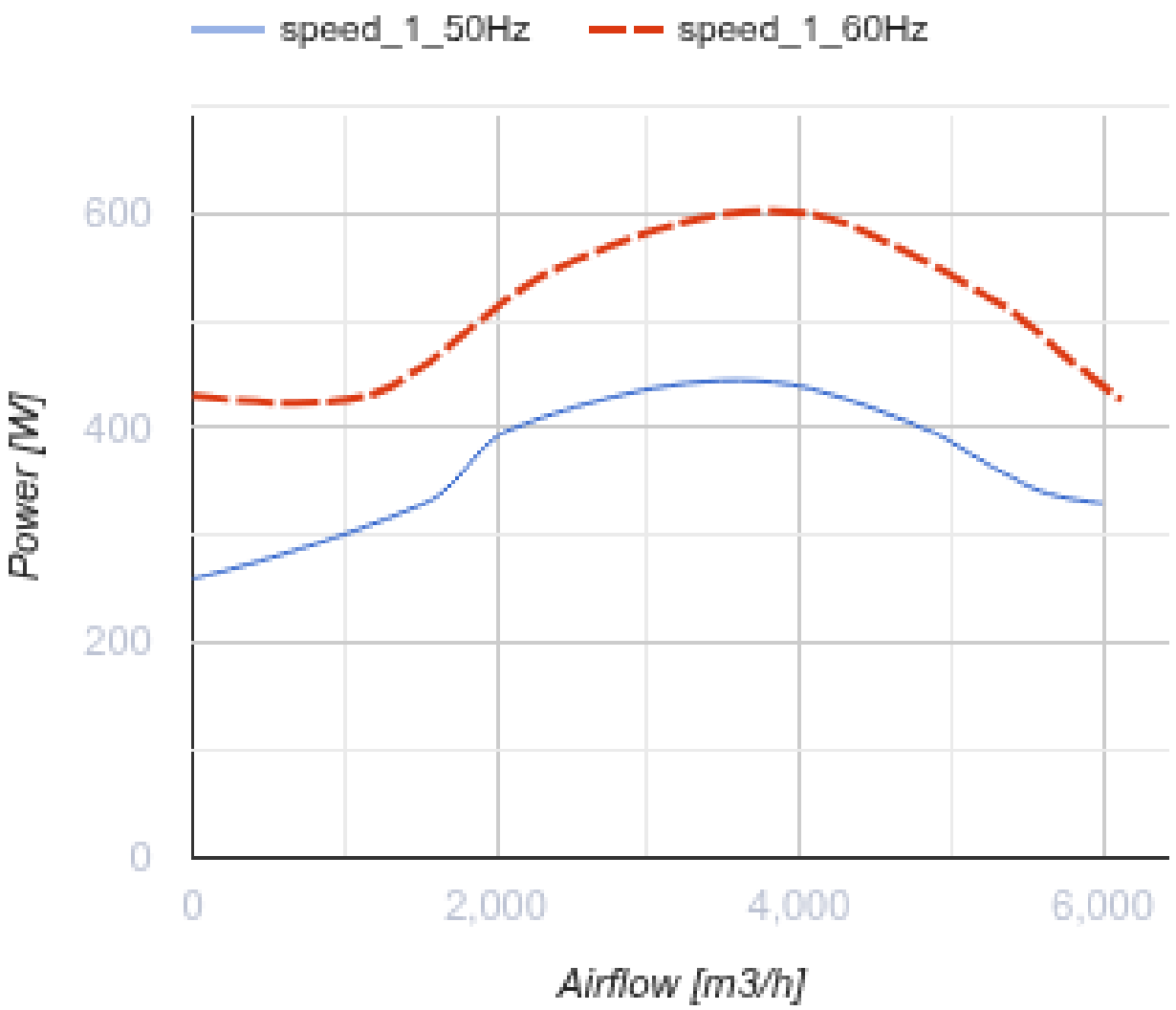

Розміри

A	B	H	ØD
859	668	460	445

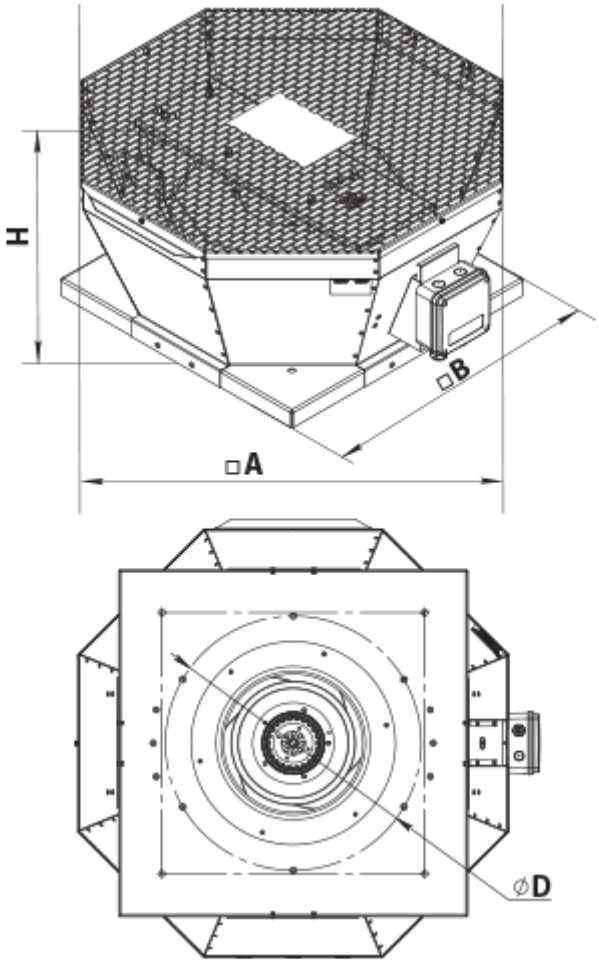

Аксесуари

Трансформаторні регулятори швидкості вентиляторів

Найменування	Фото	Опис
РСА5Д-1,5-М		Регулятор швидкості трифазний

Аксесуари до дахових вентиляторів

Найменування	Фото	Опис
РКВ 450-500		Монтажна рама
РКВІ 450-500		Монтажна рама з тепло- та звукоізоляцією
ФКВ 355-500		Контрфланець

ГКВ 355-500		Гнучка вставка
ККВ 355-500		Зворотний клапан