ВКВ 6Д 630

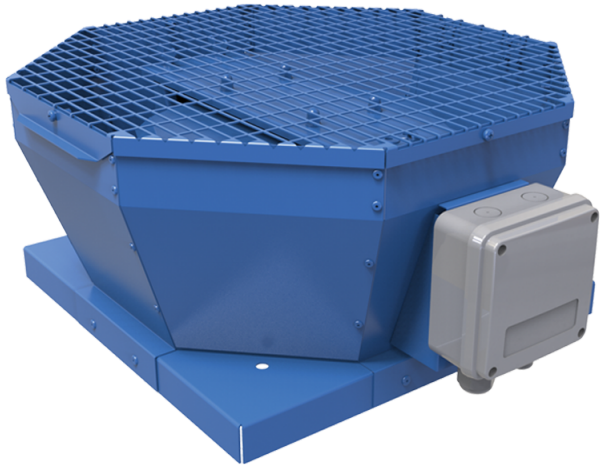

Дахові відцентрові вентилятори з вертикальним викидом повітря

• Рівень звукового тиску LpA на відстані 3 м: 64
• Тип крильчатки: Відцентрова крильчатка з назад загнутими лопатками
• Матеріал корпусу: Сталь із полімерним покриттям

	Одиниця виміру	ВКВ 6Д 630
Фазність	-	3
Мінімальна напруга живлення	В	400
Максимальна напруга живлення	В	400
Частота мережі живлення	Гц	50
Номінальна потужність	Вт	1110
Максимальний струм	А	2.42
Максимальна витрата повітря	м³/год	12640
Швидкість обертання	-	957
Рівень звукового тиску LpA на відстані 3 м	дБ(А)	64
Вага	кг	81
Максимальна температура повітря що переміщується	°C	50
Мінімальна температура повітря що переміщується	°C	-25
Клас захисту	-	IPX4
Клас захисту приводу	-	IP54
Матеріал крильчатки	-	Алюміній
Типорозмір	мм	630

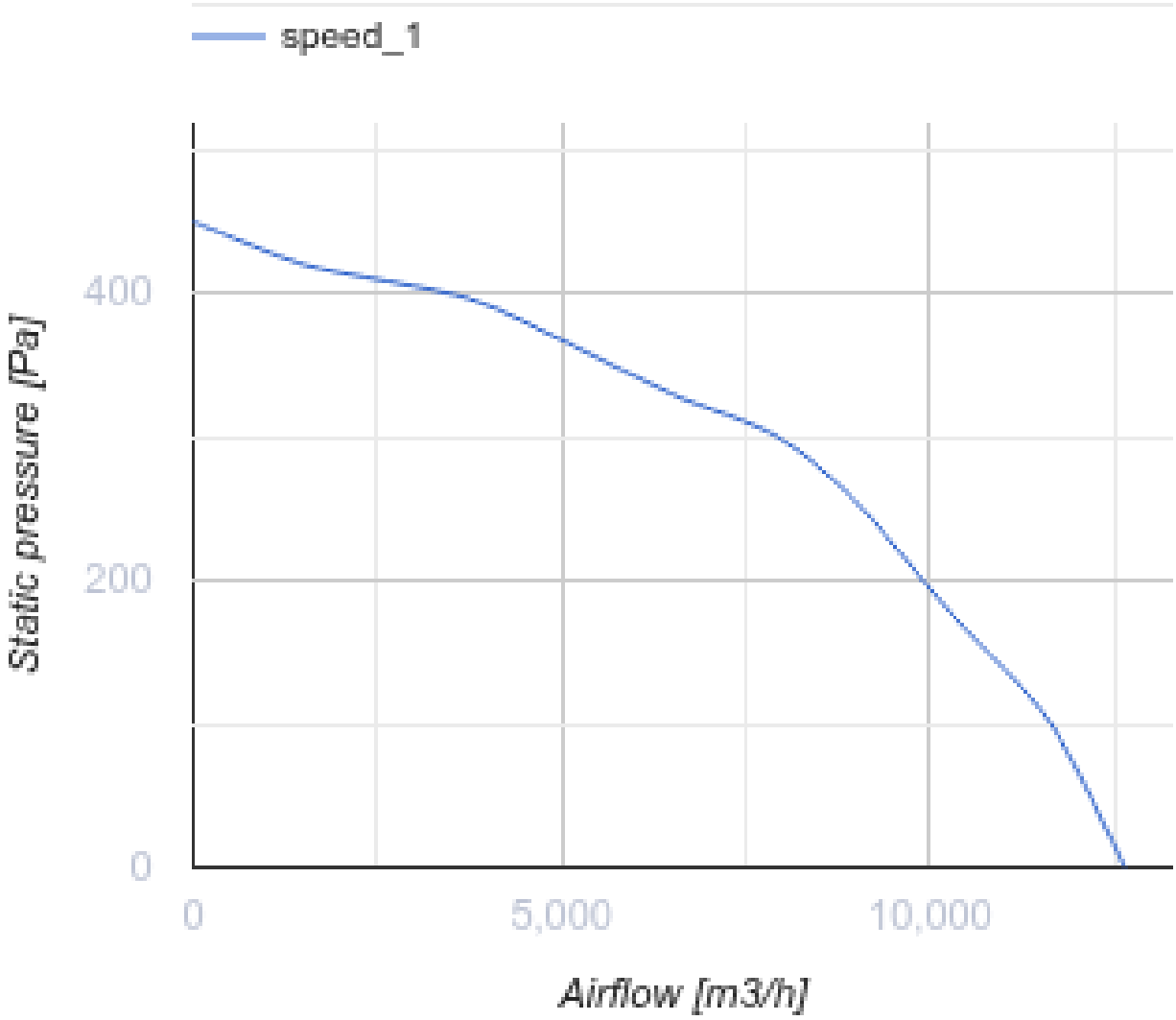
speed_1
Static pressure [Pa]
400
200
0
0
5,000
10,000
Airflow [m3/h]

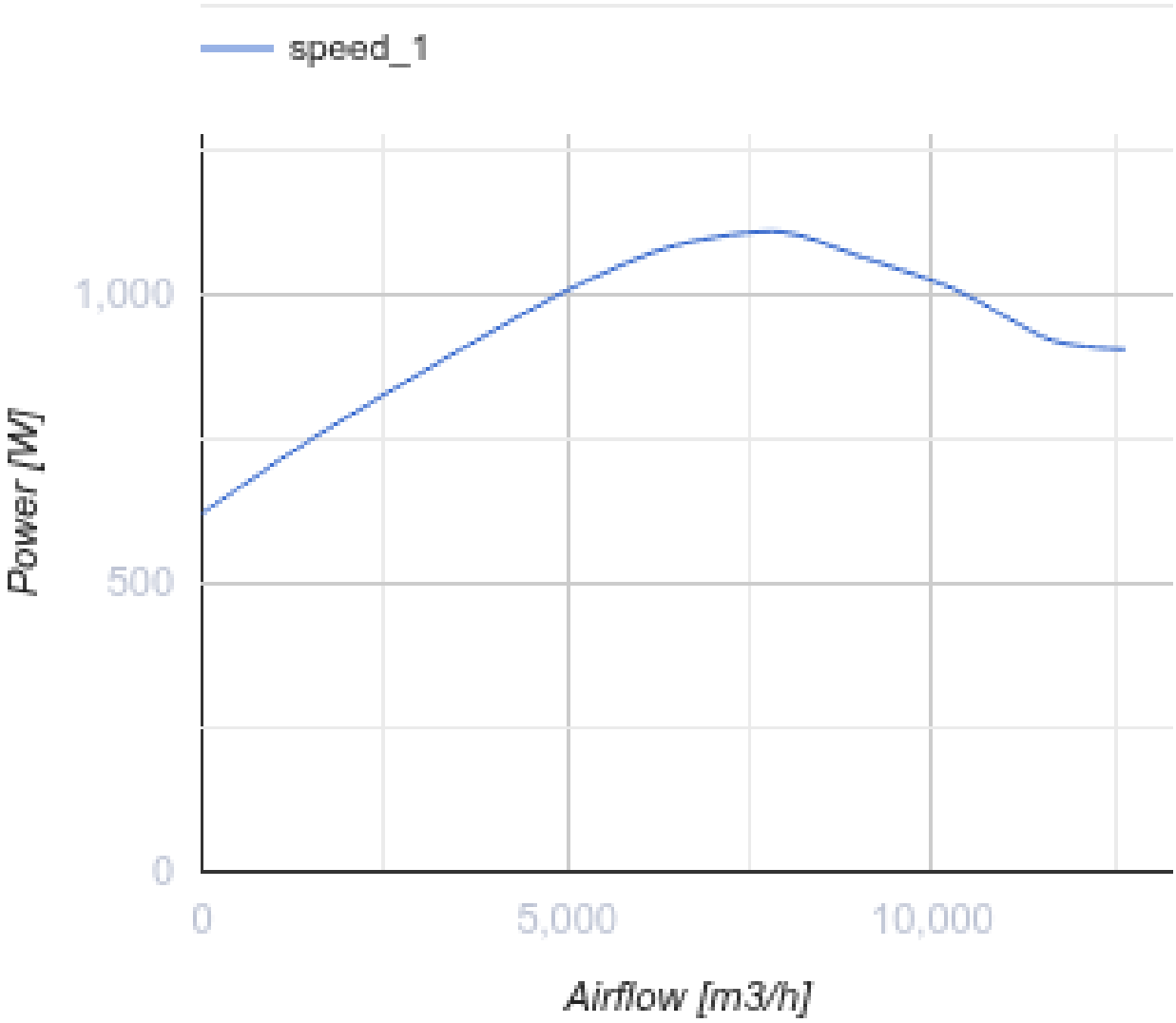

Розміри

A	B	H	ØD
951	939	485	600

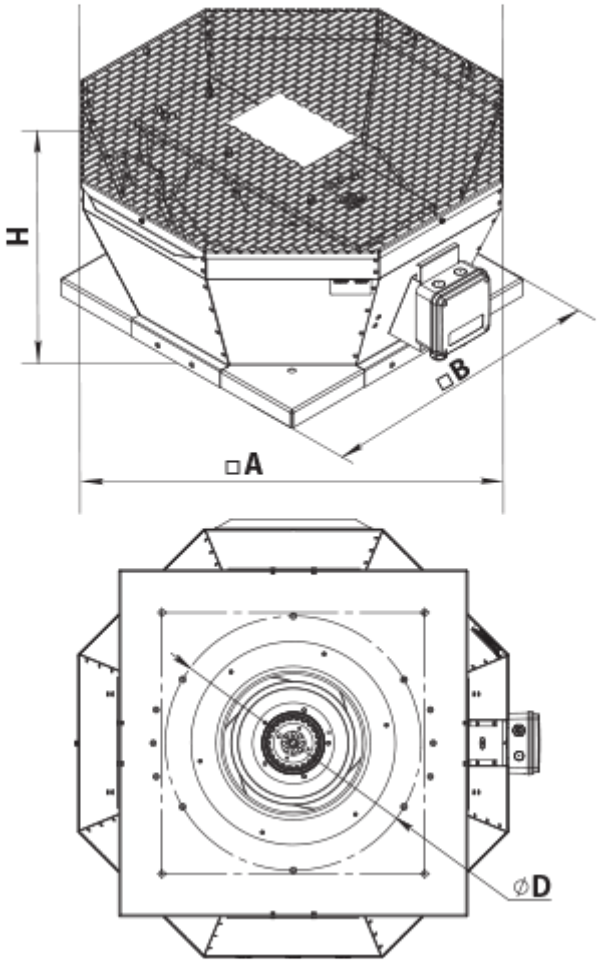

Аксесуари

Трансформаторні регулятори швидкості вентиляторів

Найменування	Фото	Опис
РСА5Д-4,0-М		Регулятор швидкості трифазний

Аксесуари до дахових вентиляторів

Найменування	Фото	Опис
РКВ 630		Монтажна рама
РКВІ 630		Монтажна рама з тепло- та звукоізоляцією
ФКВ 560		Контрфланець

ГКВ 560		Гнучка вставка
ККВ 560		Зворотний клапан