ВКВ 6Е 500

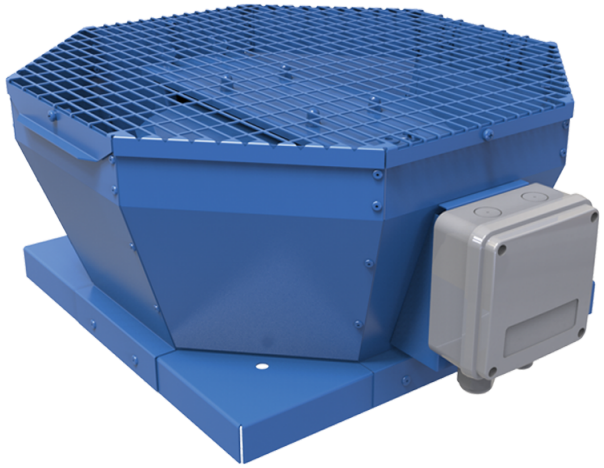

Дахові відцентрові вентилятори з вертикальним викидом повітря

• Рівень звукового тиску LpA на відстані 3 м: 52
• Тип крильчатки: Відцентрова крильчатка з назад загнутими лопатками
• Матеріал корпусу: Сталь із полімерним покриттям

	Одиниця виміру	ВКВ 6Е 500
Фазність	-	1
Максимальна напруга живлення	В	230
Мінімальна напруга живлення	В	230
Частота мережі живлення	Гц	50/60
Номінальна потужність	Вт	407
Максимальний струм	А	1.81
Максимальна витрата повітря	м³/год	5680
Швидкість обертання	-	970
Рівень звукового тиску LpA на відстані 3 м	дБ(А)	52
Вага	кг	52
Максимальна температура повітря що переміщується	°С	60
Мінімальна температура повітря що переміщується	°С	-25
Клас захисту	-	IPX4
Клас захисту приводу	-	IP54
Матеріал крильчатки	-	Алюміній
Типорозмір	мм	500

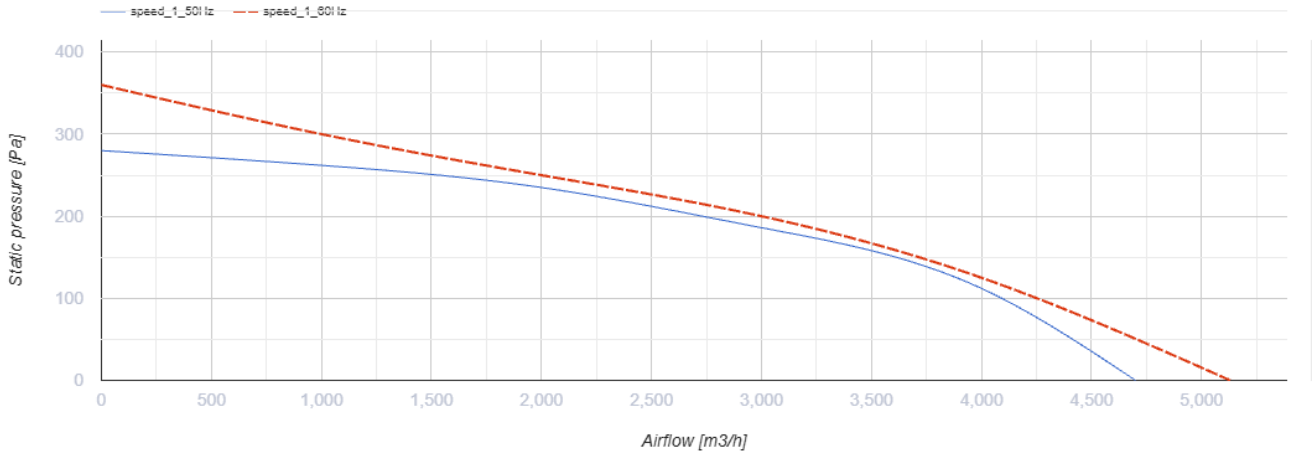

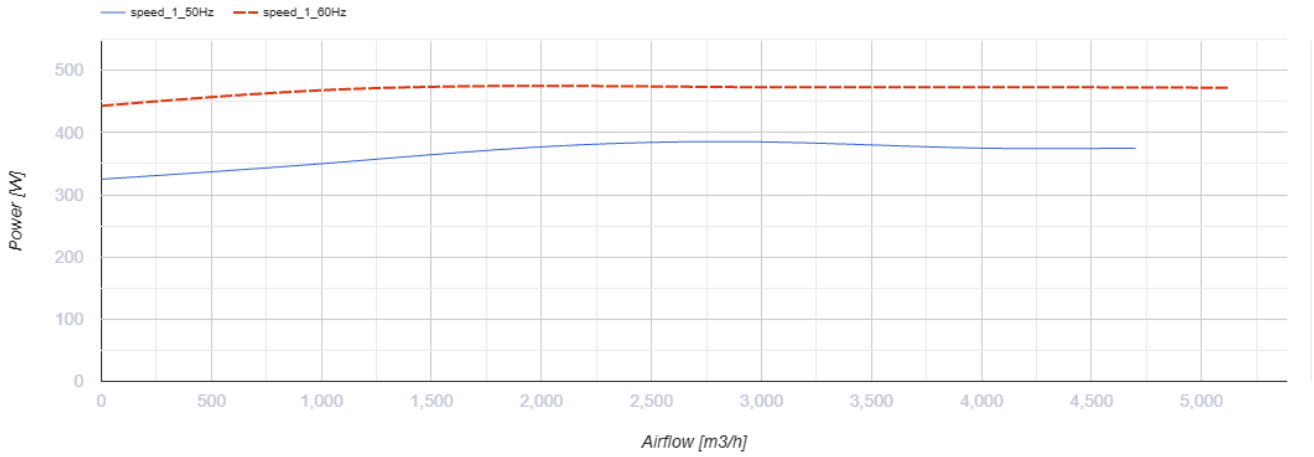

Розміри

A	B	H	ØD
859	668	460	445

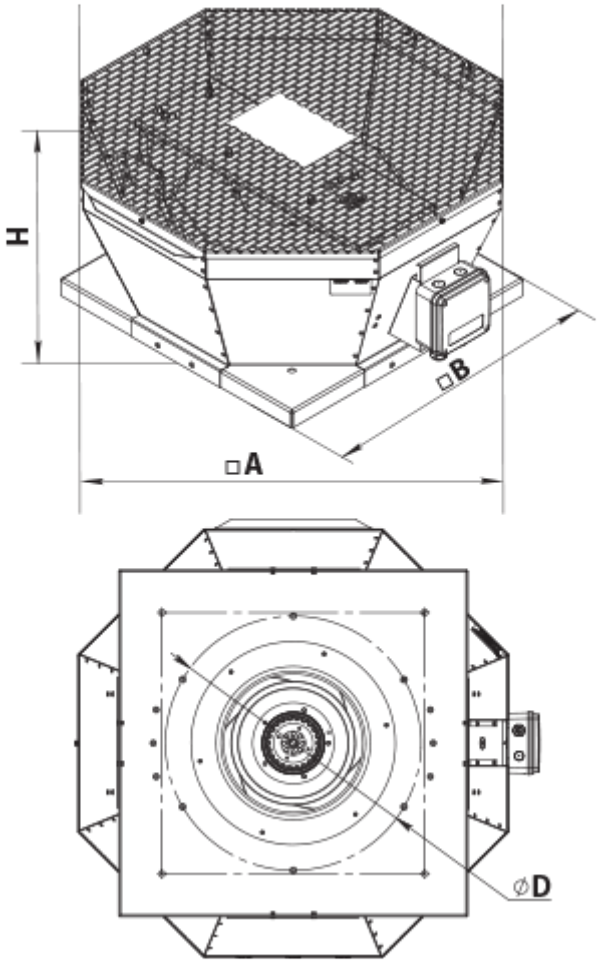

Аксесуари

Аксесуари до дахових вентиляторів

Найменування	Фото	Опис
РКВ 450-500		Монтажна рама
РКВІ 450-500		Монтажна рама з тепло- та звукоізоляцією
ФКВ 355-500		Контрфланець
ГКВ 355-500		Гнучка вставка
ККВ 355-500		Зворотний клапан

Екодизайн

Торгова марка	Вентс
Модель	BKB 6E 500
Тип приводу	External MSD or VSD
Тип теплообміннику	Немає
Статичний тиск за номінальної витрати повітря (Па)	216
Максимальні зовнішні витоки (%)	2.7
Статична ефективність (%)	37.8
Декларований тип вентиляційної одиниці	NRVU UVU
Ефективна потужність (кВт)	0.397
Sound power level (дБ(А))	67