ВКВц 2E 220

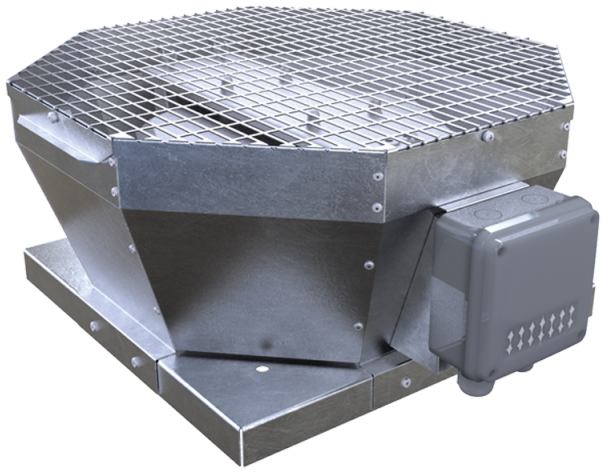

Дахові відцентрові вентилятори з вертикальним викидом повітря

• Рівень звукового тиску LpA на відстані 3 м: 50
• Тип крильчатки: Відцентрова крильчатка з назад загнутими лопатками
• Матеріал корпусу: Оцинкована сталь

	Одиниця виміру	ВКВц 2E 220
Фазність	-	1
Мінімальна напруга живлення	В	230
Максимальна напруга живлення	В	230
Частота мережі живлення	Гц	50/60
Номінальна потужність	Вт	108
Максимальний струм	А	0.49
Максимальна витрата повітря	м³/год	880
Швидкість обертання	-	2580
Рівень звукового тиску LpA на відстані 3 м	дБ(А)	50
Вага	кг	7
Максимальна температура повітря що переміщується	°C	50
Мінімальна температура повітря що переміщується	°C	-25
Клас захисту	-	IPX4
Клас захисту приводу	-	IP44
Матеріал крильчатки	-	Пластик
Типорозмір	мм	220

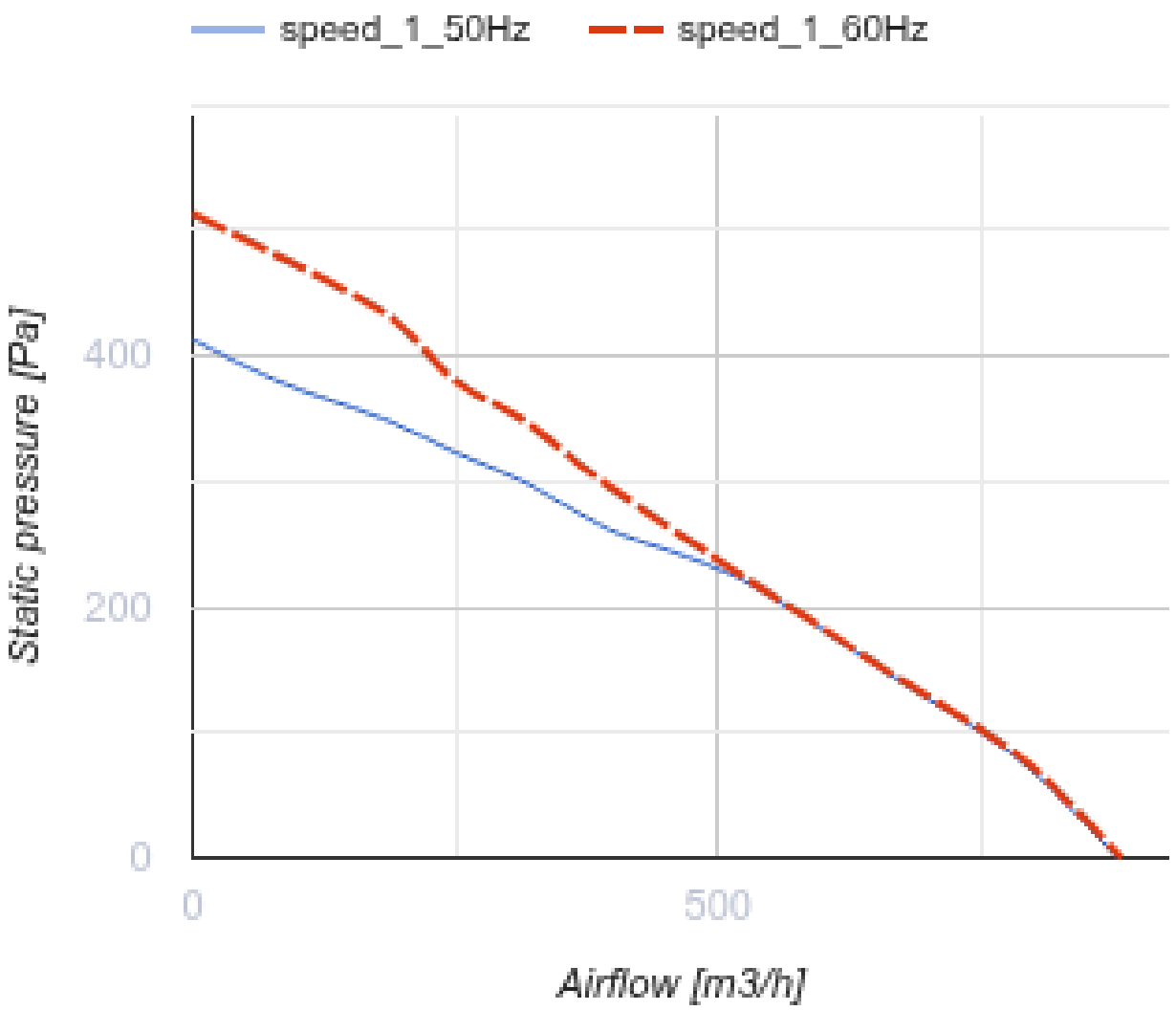
speed_1_50Hz
speed_1_60Hz
Static pressure [Pa]
400
200
0
0
500
Airflow [m3/h]

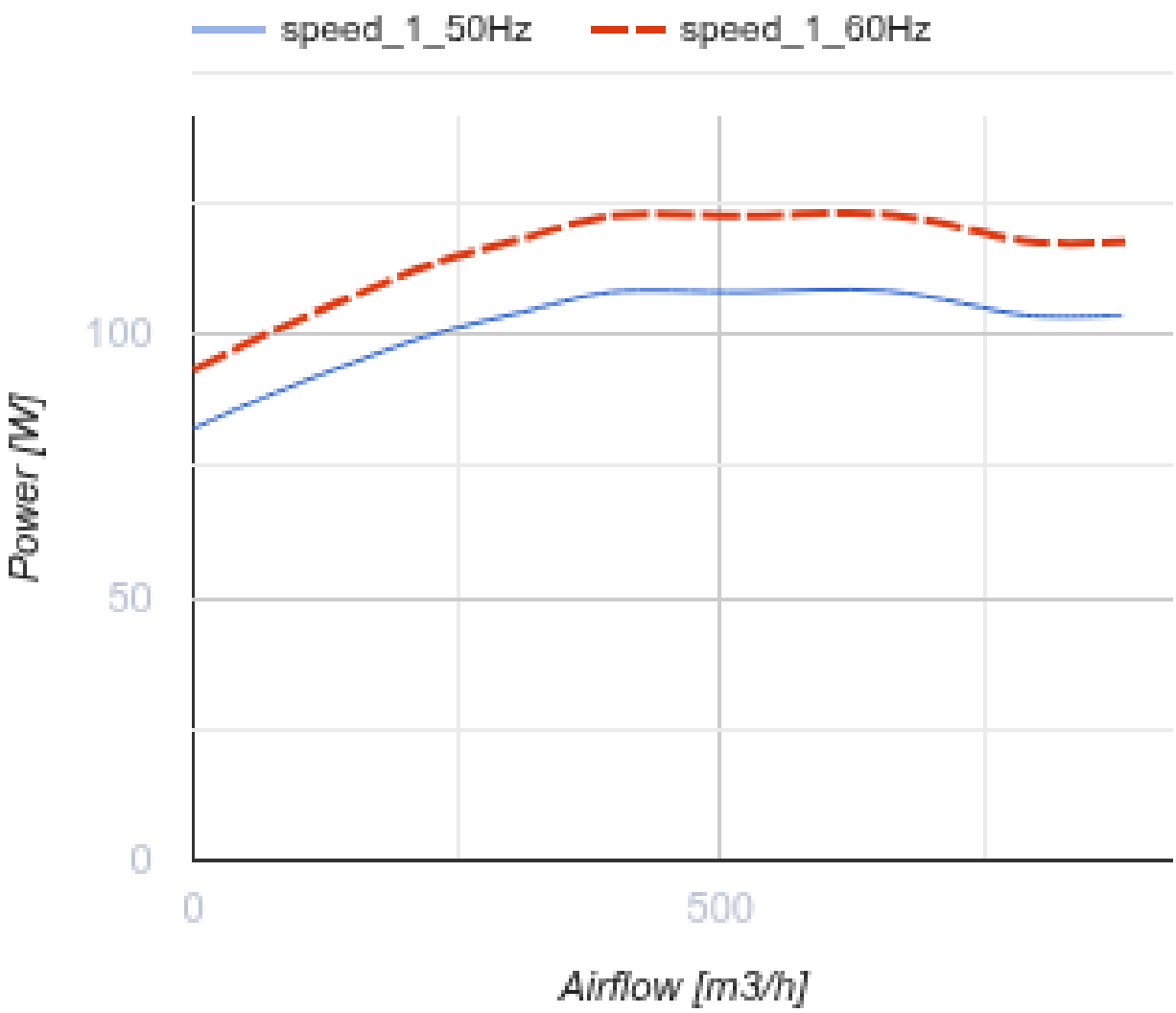

Розміри

A	B	H	ØD
417	355	190	213

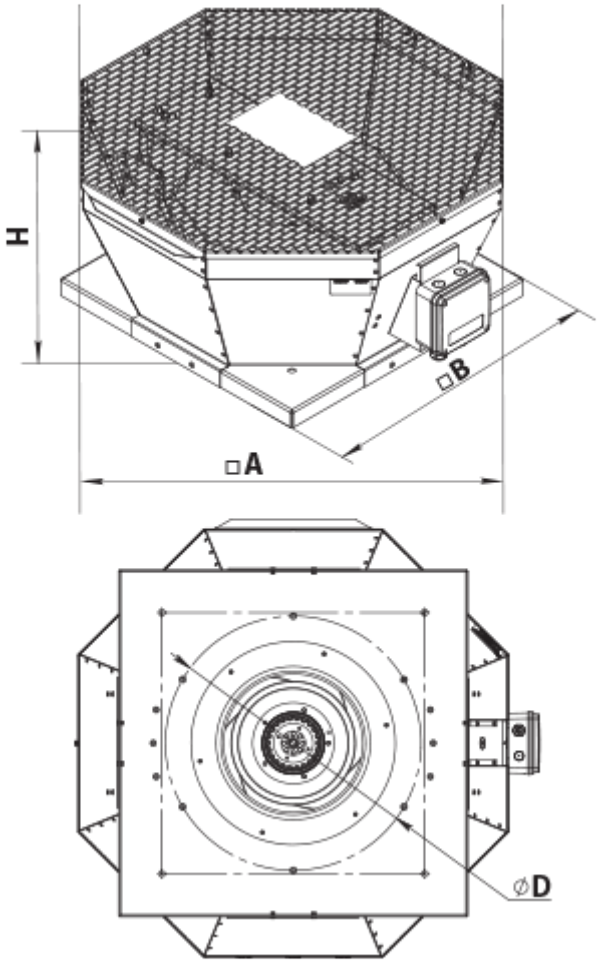

Аксесуари

Аксесуари до дахових вентиляторів

Найменування	Фото	Опис
РКВ 220-225		Монтажна рама
РКВІ 220-225		Монтажна рама з тепло- та звукоізоляцією
ФКВ 220-225		Контрфланець
ГКВ 220-225		Гнучка вставка
ККВ 220-225		Зворотний клапан

Екодизайн

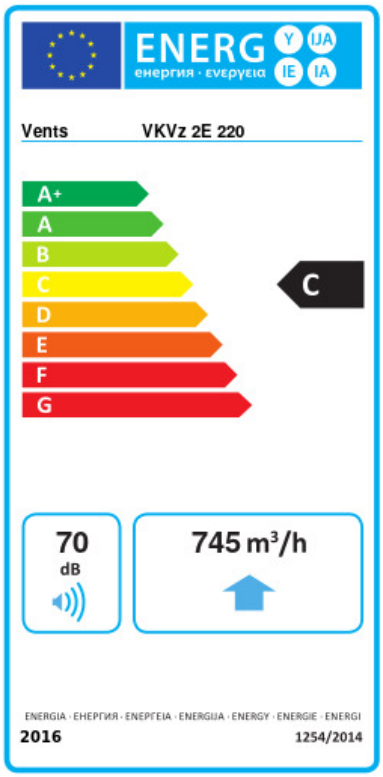

Торгова марка	Вентс					
Модель	ВКВц 2Е 220					
Питоме споживання енергії (кВт.год/(м²/рік))	Холодний		Помірний		Теплий	
	-52.6	A+	-25.6	C	-10.1	E
Тип установки	Односпрямована					
Тип приводу	Змінна швидкість					
Тип теплообміннику	Немає					
Максимальна витрата повітря (м³/год)	745					
Споживана потужність (Вт)	106					
Еталонна об'ємна витрата (м³/с)	0.145					
Статичний тиск у вихідній точці (Па)	50					
Питома споживана потужність у вихідній точці (Вт/(м³/год))	0.207					
Спосіб керування приводом	Локальне регулювання споживання					
Максимальні зовнішні витоки (%)	2.7					
Декларований тип вентиляційної одиниці	RVU UVU					
Sound power level (дБ(А))	70					
Річне споживання електрики (кВт.год/рік)	Холодний		Помірний		Теплий	
	110		110		110	
Річне збереження тепла (кВт.год/рік)	Холодний		Помірний		Теплий	
	5536		2830		1280	