ВКВц 4Д 500

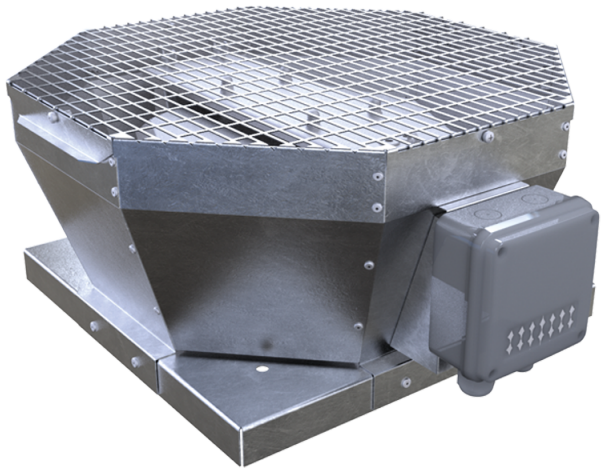

Дахові відцентрові вентилятори з вертикальним викидом повітря

• Рівень звукового тиску LpA на відстані 3 м: 62
• Тип крильчатки: Відцентрова крильчатка з назад загнутими лопатками
• Матеріал корпусу: Оцинкована сталь

	Одиниця виміру	ВКВц 4Д 500
Фазність	-	3
Мінімальна напруга живлення	В	400
Максимальна напруга живлення	В	400
Частота мережі живлення	Гц	50
Номінальна потужність	Вт	1527
Максимальний струм	А	2.64
Максимальна витрата повітря	м³/год	8435
Швидкість обертання	-	1460
Рівень звукового тиску LpA на відстані 3 м	дБ(А)	62
Вага	кг	52
Максимальна температура повітря що переміщується	°C	50
Мінімальна температура повітря що переміщується	°C	-30
Клас захисту	-	IPX4
Клас захисту приводу	-	IP54
Матеріал крильчатки	-	Алюміній
Типорозмір	мм	500

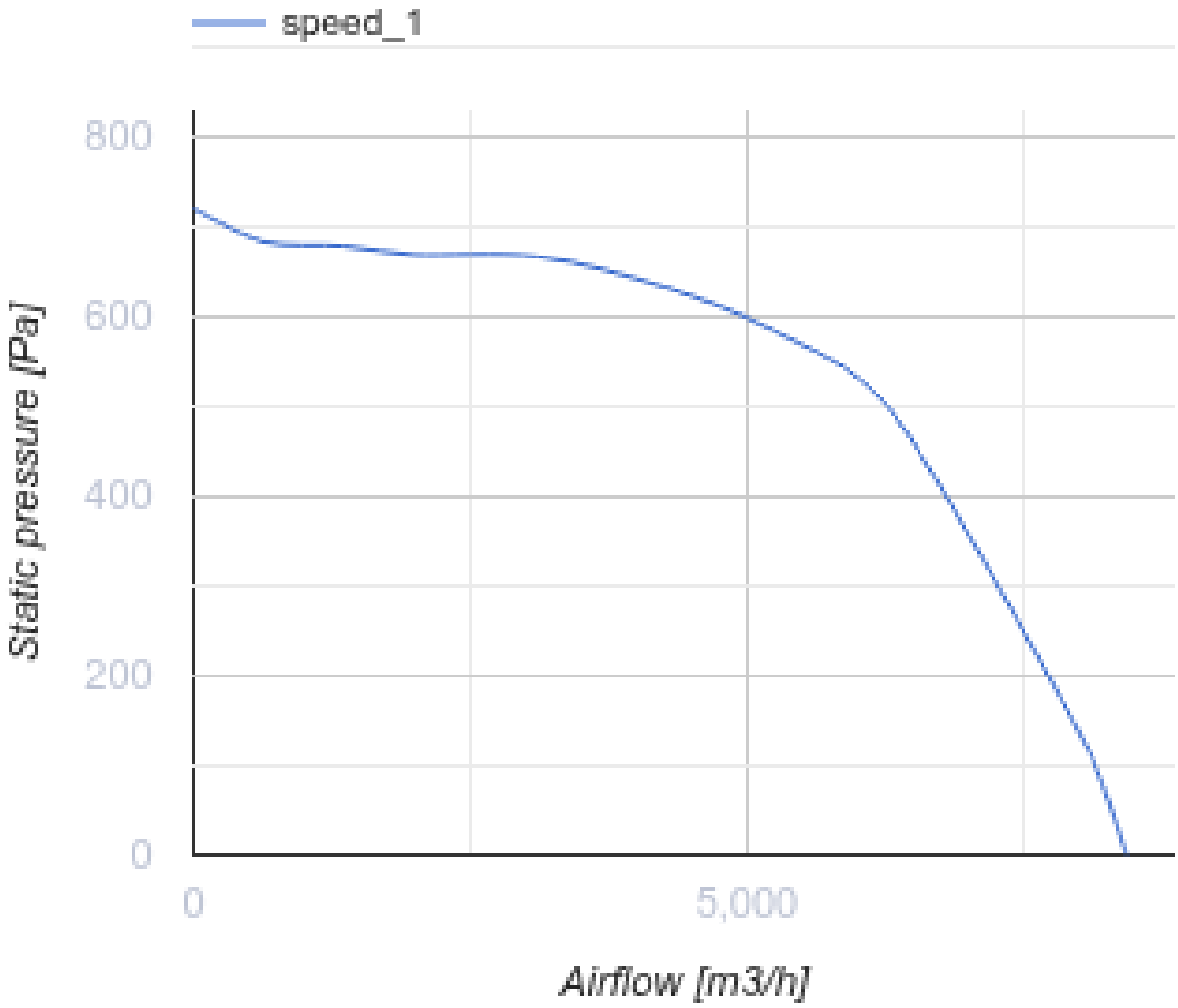
speed_1
800
600
400
200
0
Static pressure [Pa]
0
5,000
Airflow [m3/h]

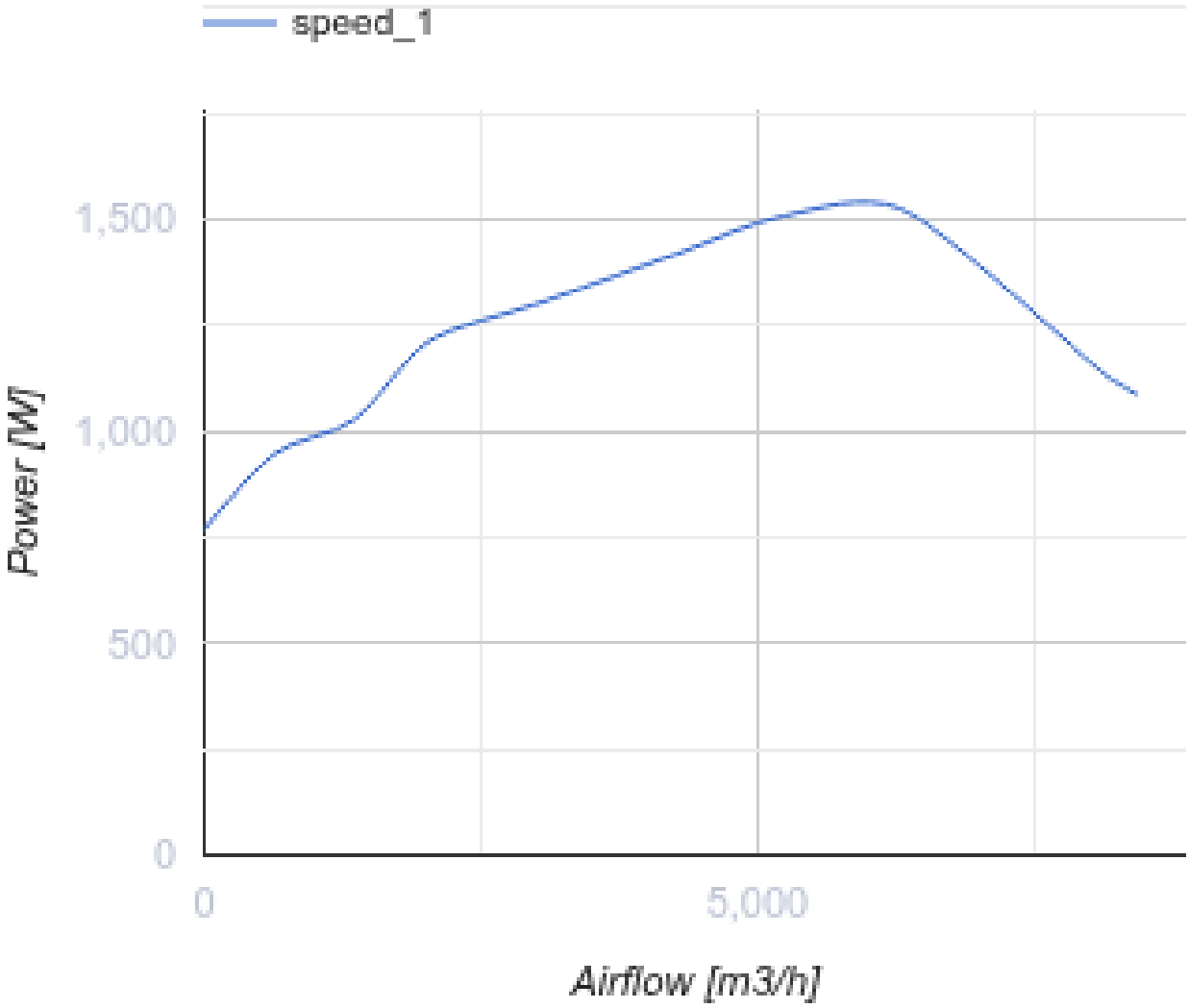

Розміри

A	B	H	ØD
859	668	460	430

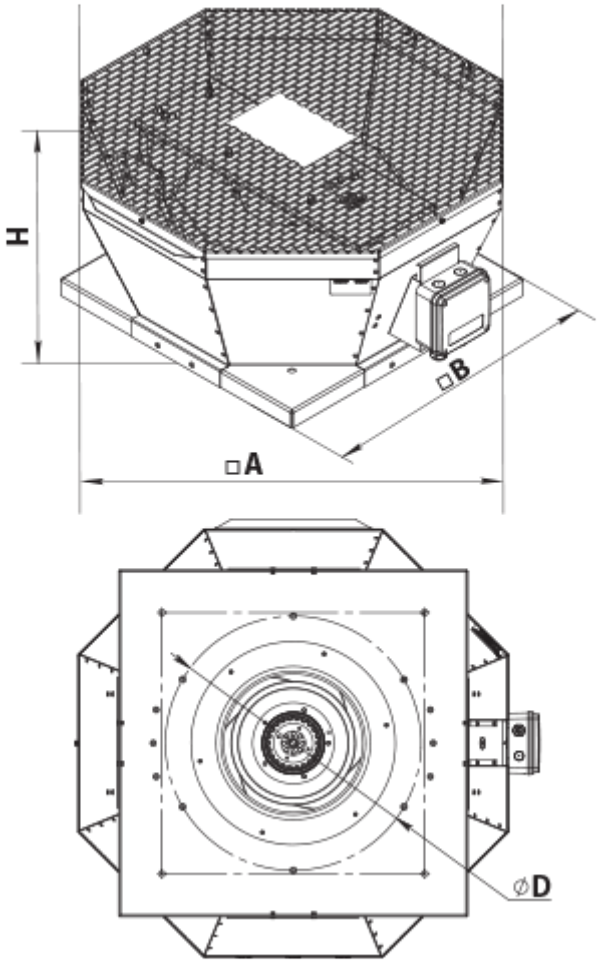

Аксесуари

Трансформаторні регулятори швидкості вентиляторів

Найменування	Фото	Опис
РСА5Д-4,0-М		Регулятор швидкості трифазний

Аксесуари до дахових вентиляторів

Найменування	Фото	Опис
РКВ 450-500		Монтажна рама
РКВІ 450-500		Монтажна рама з тепло- та звукоізоляцією
ФКВ 355-500		Контрфланець

ГКВ 355-500		Гнучка вставка
ККВ 355-500		Зворотний клапан

Екодизайн

Торгова марка	Вентс
Модель	ВКВц 4Д 500
Тип приводу	External MSD or VSD
Тип теплообміннику	Немає
Статичний тиск за номінальної витрати повітря (Па)	498
Максимальні зовнішні витоки (%)	2.7
Статична ефективність (%)	58.1
Декларований тип вентиляційної одиниці	NRVU UVU
Ефективна потужність (кВт)	1.527
Sound power level (дБ(А))	82