# ВКВц 4E 400

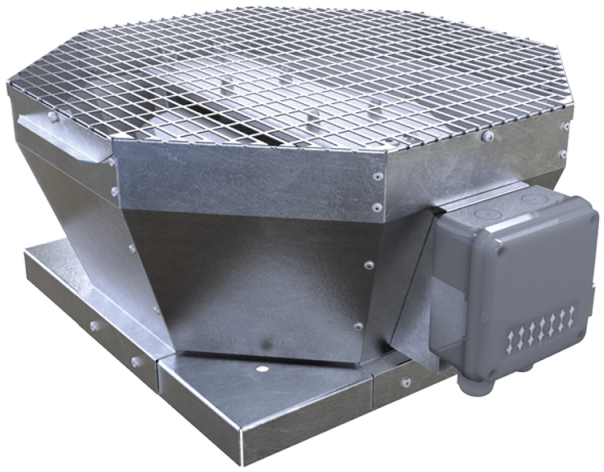

Дахові відцентрові вентилятори з вертикальним викидом повітря

• Рівень звукового тиску LpA на відстані 3 м: 55
• Тип крильчатки: Відцентрова крильчатка з назад загнутими лопатками
• Матеріал корпусу: Оцинкована сталь

| | Одиниця виміру | ВКВц 4E 400 |
|---|---|---|
| Фазність | - | 1 |
| Мінімальна напруга живлення | В | 230 |
| Максимальна напруга живлення | В | 230 |
| Частота мережі живлення | Гц | 50 |
| Номінальна потужність | Вт | 457 |
| Максимальний струм | А | 2 |
| Максимальна витрата повітря | м³/год | 3950 |
| Швидкість обертання | - | 1440 |
| Рівень звукового тиску LpA на відстані 3 м | дБ(А) | 55 |
| Вага | кг | 33 |
| Максимальна температура повітря що переміщується | °C | 60 |
| Мінімальна температура повітря що переміщується | °C | -30 |
| Клас захисту | - | IPX4 |
| Клас захисту приводу | - | IP54 |
| Матеріал крильчатки | - | Алюміній |
| Типорозмір | мм | 400 |

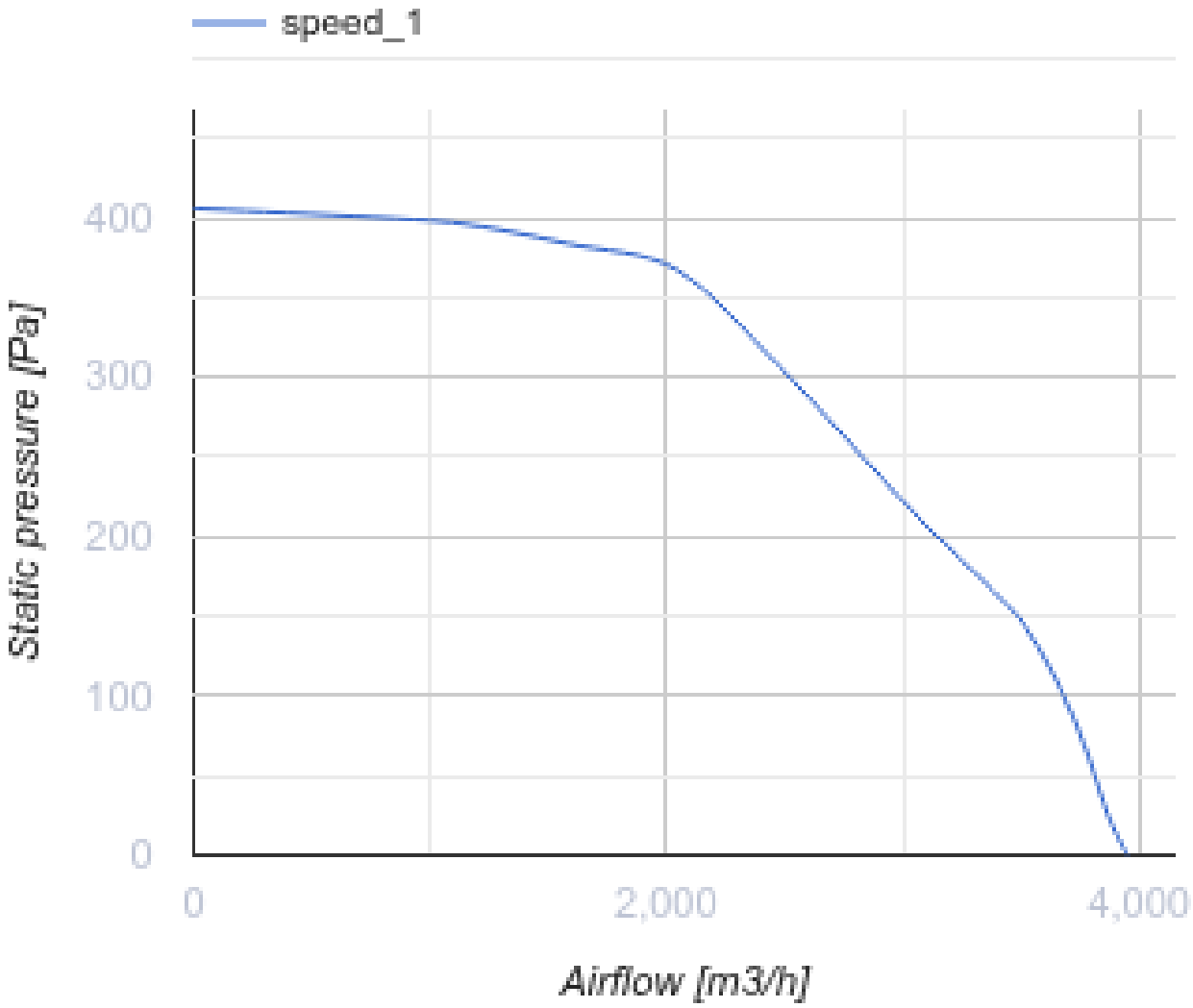
speed_1
400
300
200
100
0
Static pressure [Pa]
0
2,000
4,000
Airflow [m3/h]

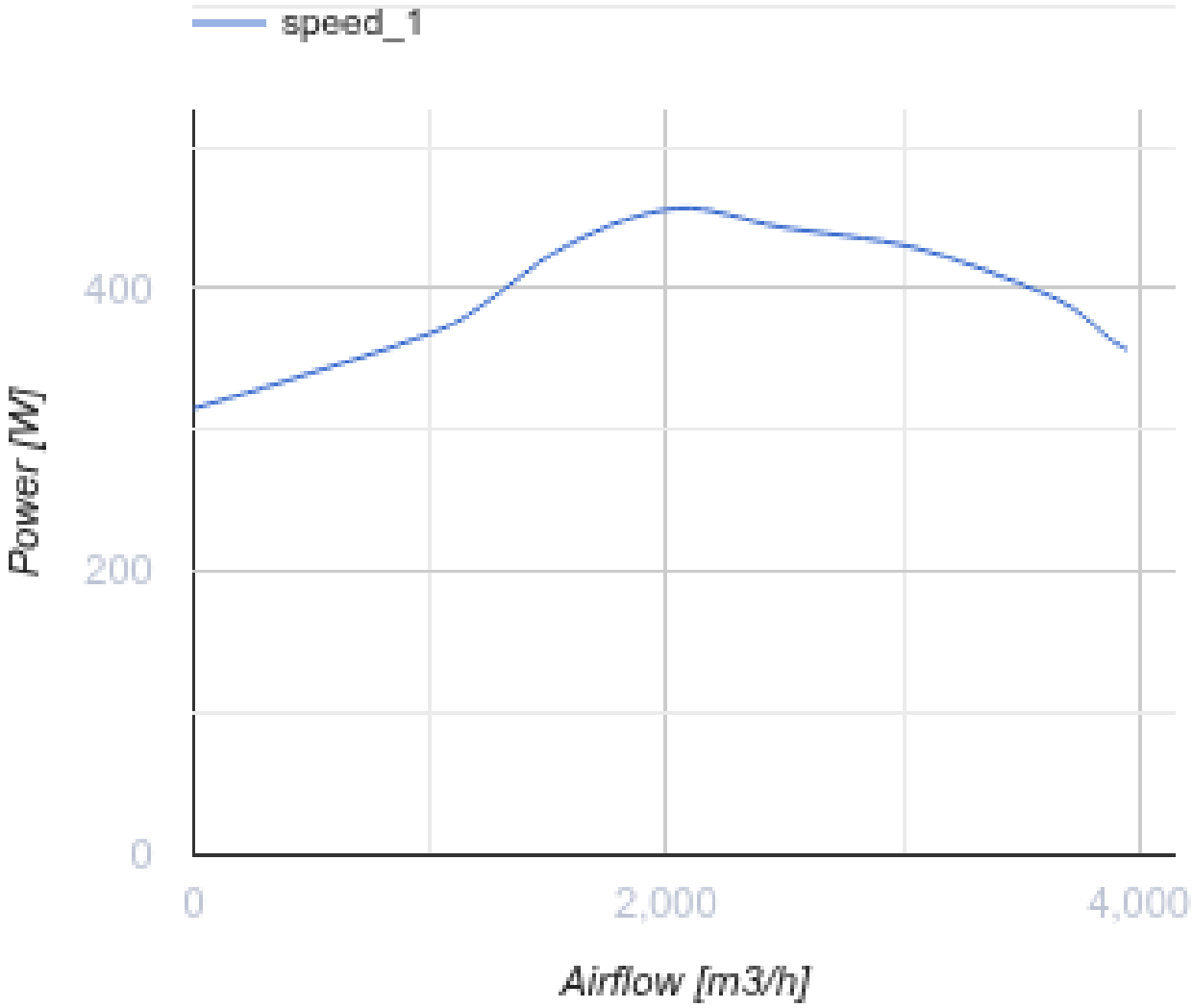


## Розміри

| A | B | H | ØD |
|---|---|---|---|
| 738 | 598 | 375 | 438 |

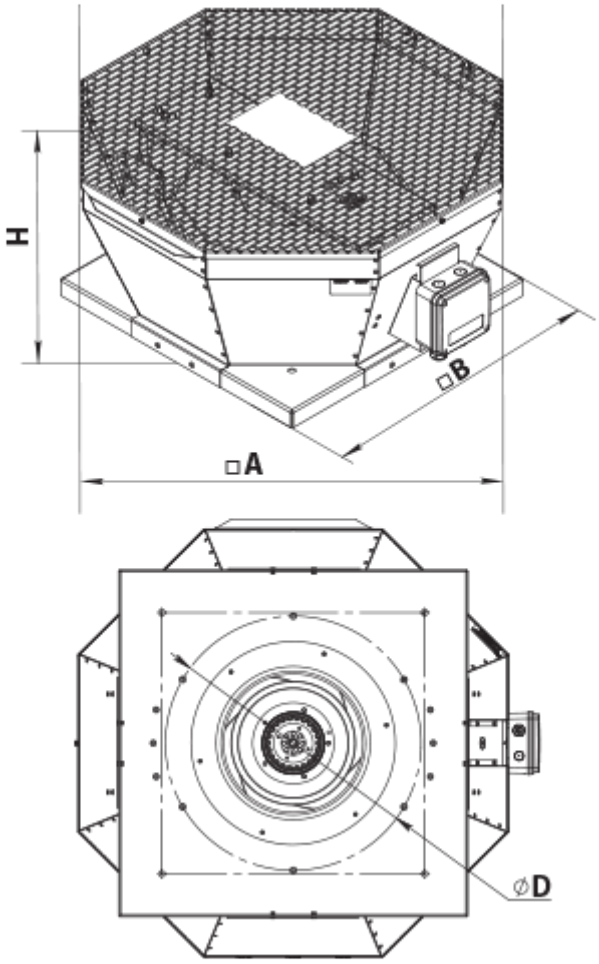


## Аксесуари

### Аксесуари до дахових вентиляторів

| Найменування | Фото | Опис |
|---|---|---|
| РКВ 355-400 |  | Монтажна рама |
| РКВІ 355-400 |  | Монтажна рама з тепло- та звукоізоляцією |
| ФКВ 355-500 |  | Контрфланець |
| ГКВ 355-500 |  | Гнучка вставка |
| ККВ 355-500 |  | Зворотний клапан |

## Екодизайн

| Торгова марка | Вентс |
|---|---|
| Модель | ВКВц 4Е 400 |
| Тип приводу | External MSD or VSD |
| Тип теплообміннику | Немає |
| Статичний тиск за номінальної витрати повітря (Па) | 307 |
| Максимальні зовнішні витоки (%) | 2.7 |
| Статична ефективність (%) | 48.7 |
| Декларований тип вентиляційної одиниці | NRVU UVU |
| Ефективна потужність (кВт) | 0.443 |
| Sound power level (дБ(А)) | 75 |