ВКВц 6Д 560

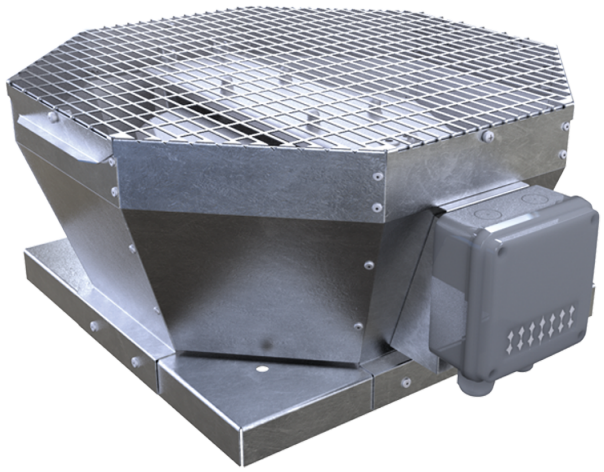

Дахові відцентрові вентилятори з вертикальним викидом повітря

• Рівень звукового тиску LpA на відстані 3 м: 58
• Тип крильчатки: Відцентрова крильчатка з назад загнутими лопатками
• Матеріал корпусу: Оцинкована сталь

	Одиниця виміру	ВКВц 6Д 560
Фазність	-	3
Максимальна напруга живлення	В	400
Мінімальна напруга живлення	В	400
Частота мережі живлення	Гц	50
Номінальна потужність	Вт	696
Максимальний струм	А	1.44
Максимальна витрата повітря	м³/год	9630
Швидкість обертання	-	970
Рівень звукового тиску LpA на відстані 3 м	дБ(А)	58
Вага	кг	63
Максимальна температура повітря що переміщується	°C	50
Мінімальна температура повітря що переміщується	°C	-25
Клас захисту	-	IPX4
Клас захисту приводу	-	IP54
Матеріал крильчатки	-	Алюміній
Типорозмір	мм	560

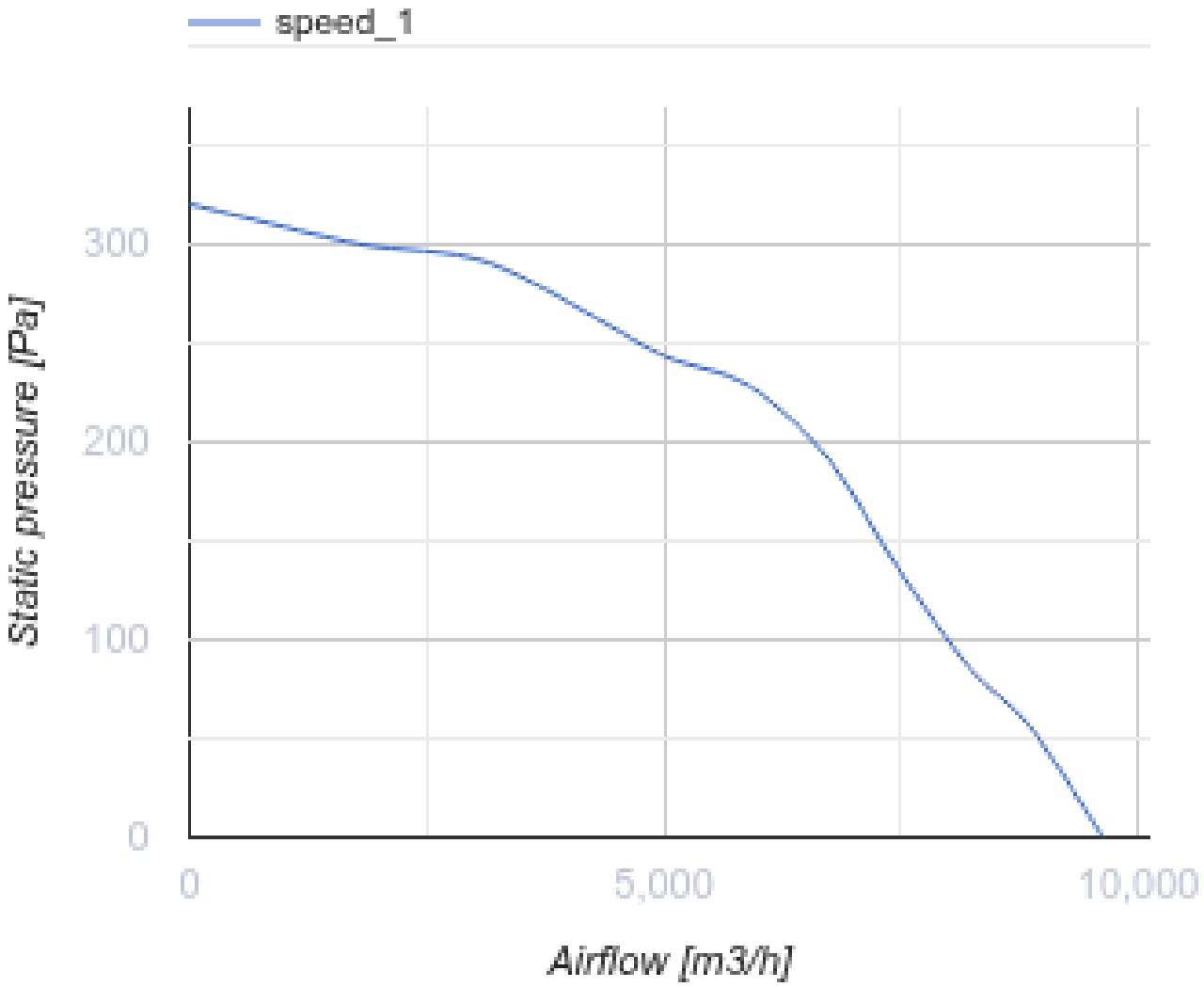
speed_1
300
200
100
0
Static pressure [Pa]
0
5,000
10,000
Airflow [m3/h]

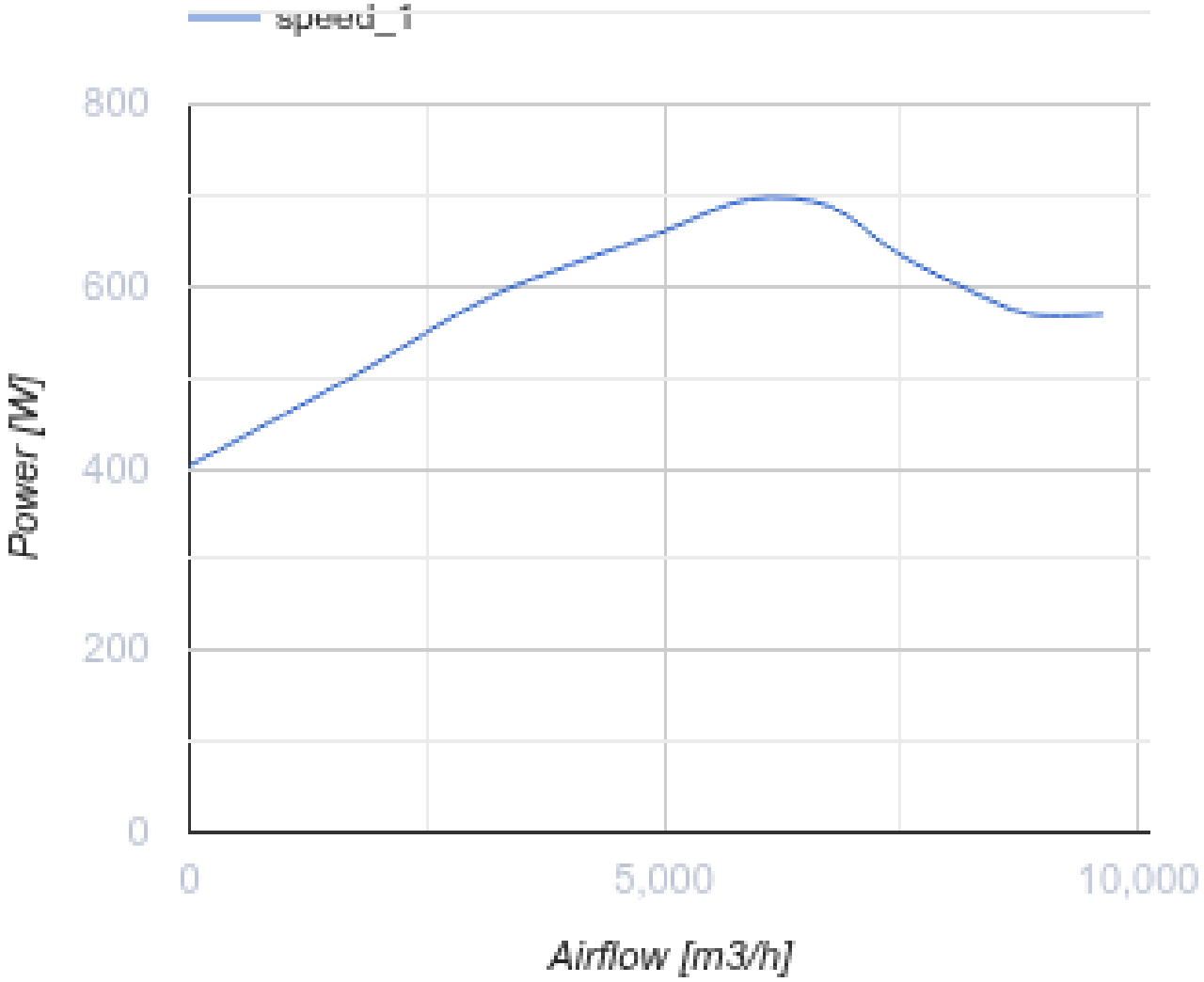

Розміри

A	B	H	ØD
859	833	485	605

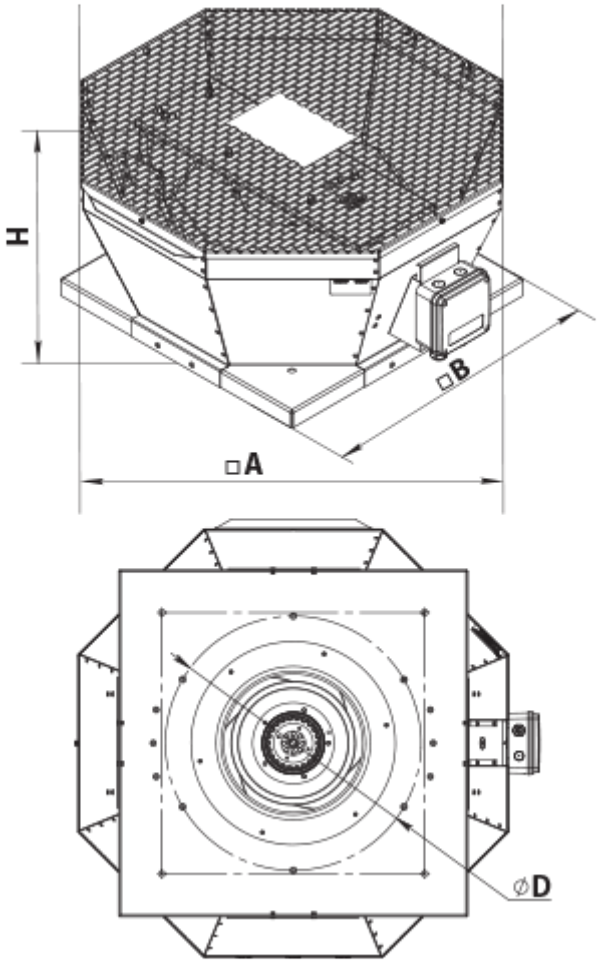

Аксесуари

Трансформаторні регулятори швидкості вентиляторів

Найменування	Фото	Опис
РСА5Д-4,0-М		Регулятор швидкості трифазний

Аксесуари до дахових вентиляторів

Найменування	Фото	Опис
РКВ 560		Монтажна рама
РКВІ 560		Монтажна рама з тепло- та звукоізоляцією
ФКВ 560		Контрфланець

ГКВ 560		Гнучка вставка
ККВ 560		Зворотний клапан

Екодизайн

Торгова марка	Вентс
Модель	ВКВц 6Д 560
Тип приводу	External MSD or VSD
Тип теплообміннику	Немає
Статичний тиск за номінальної витрати повітря (Па)	228
Максимальні зовнішні витоки (%)	2.7
Статична ефективність (%)	54.8
Декларований тип вентиляційної одиниці	NRVU UVU
Ефективна потужність (кВт)	0.696
Sound power level (дБ(А))	78