ВКВц 6Д 560

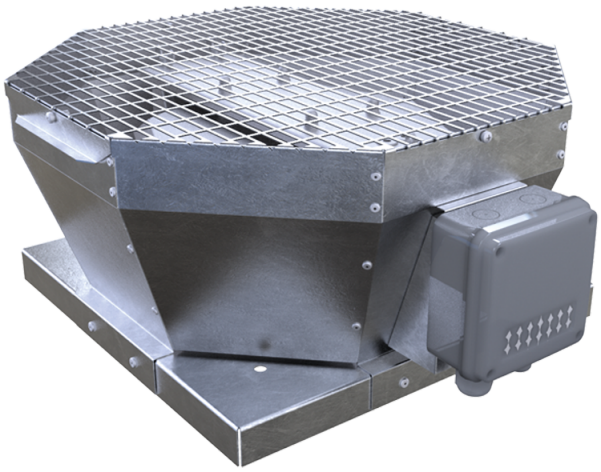

Дахові відцентрові вентилятори з вертикальним викиданням повітря

• Максимальна витрата повітря: 9630
• Рівень звукового тиску LpA на відстані 3 м: 58
• Тип двигуна: AC
• Тип крильчатки: Відцентровий назад загнуті лопатки
• Матеріал корпусу: Оцинкована сталь

	Одиниця виміру	ВКВц 6Д 560
Швидкість	-	1
Мінімальна напруга живлення	В	400
Максимальна напруга живлення	В	400
Частота мережі живлення	Гц	50
Номінальна потужність	Вт	696
Максимальний струм	А	1.44
Максимальна витрата повітря	$м^3$/год	9630
Рівень звукового тиску LpA на відстані 3 м	дБ(А)	58
Вага	кг	76.4
Максимальна температура повітря що переміщується	°C	50
Мінімальна температура повітря що переміщується	°C	-25
Клас захисту	-	IPX4
Клас захисту приводу	-	IP54

Розміри

A	B	C	ØD
859	833	485	605

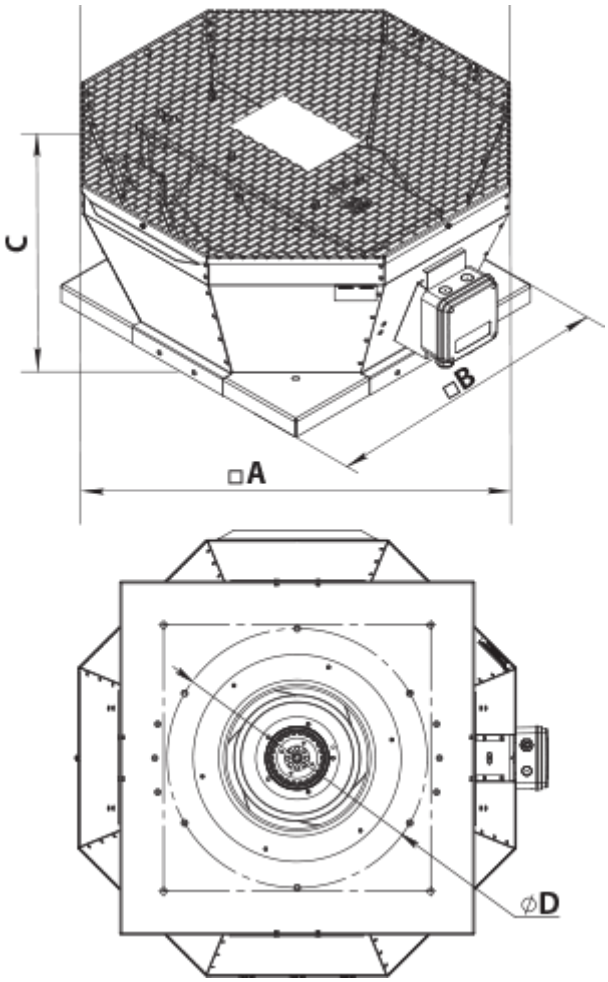
C
□B
□A
ØD