ВКВц 6Д 630

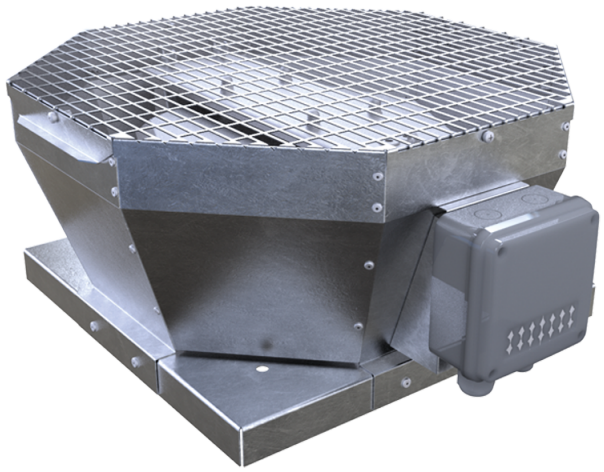

Дахові відцентрові вентилятори з вертикальним викидом повітря

• Рівень звукового тиску LpA на відстані 3 м: 64
• Тип крильчатки: Відцентрова крильчатка з назад загнутими лопатками
• Матеріал корпусу: Оцинкована сталь

	Одиниця виміру	ВКВц 6Д 630
Фазність	-	3
Мінімальна напруга живлення	В	400
Максимальна напруга живлення	В	400
Частота мережі живлення	Гц	50
Номінальна потужність	Вт	1110
Максимальний струм	А	2.42
Максимальна витрата повітря	м³/год	12640
Швидкість обертання	-	957
Рівень звукового тиску LpA на відстані 3 м	дБ(А)	64
Вага	кг	81
Максимальна температура повітря що переміщується	°C	50
Мінімальна температура повітря що переміщується	°C	-25
Клас захисту	-	IPX4
Клас захисту приводу	-	IP54
Матеріал крильчатки	-	Алюміній
Типорозмір	мм	630

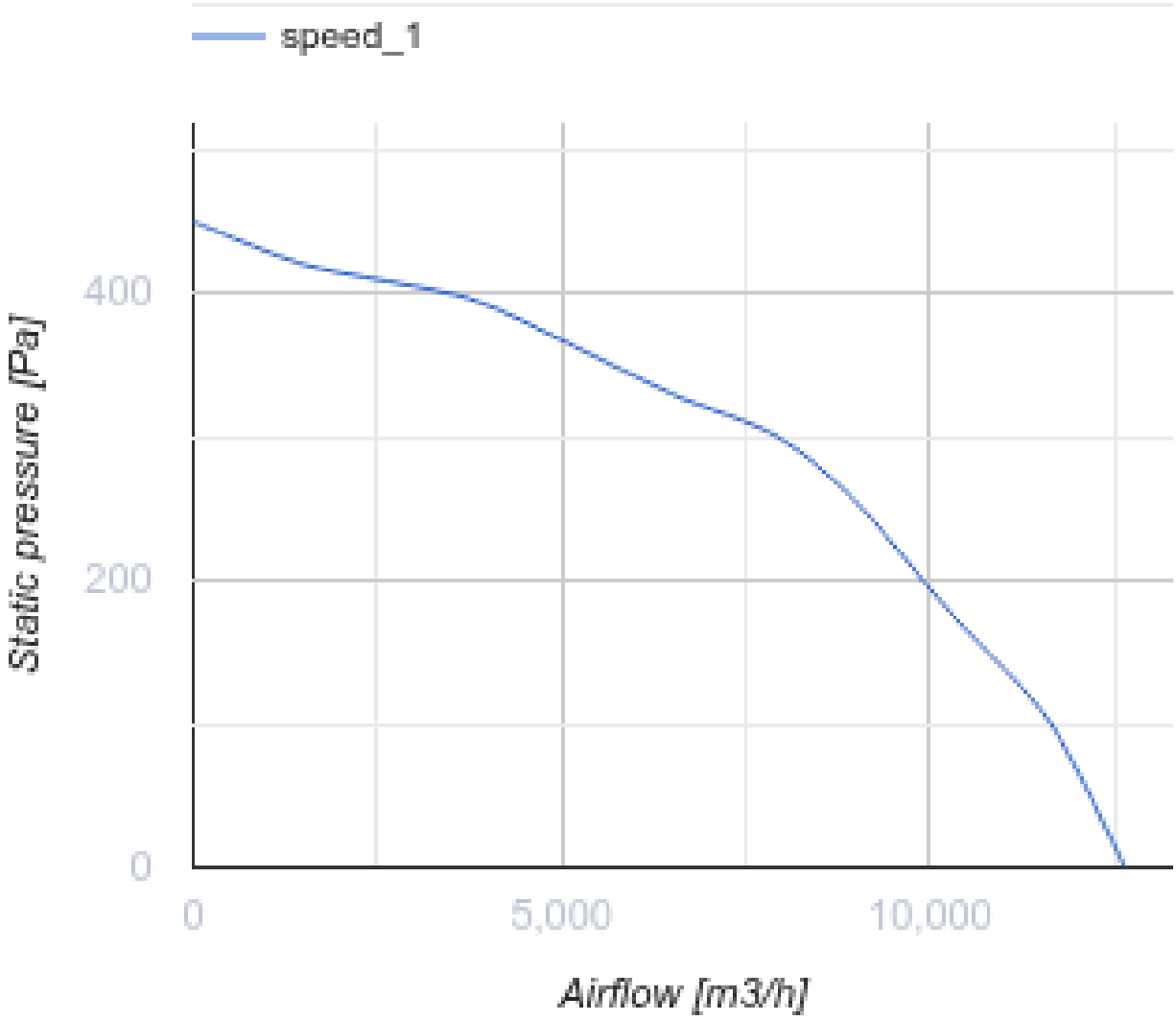
speed_1
Static pressure [Pa]
400
200
0
0
5,000
10,000
Airflow [m3/h]

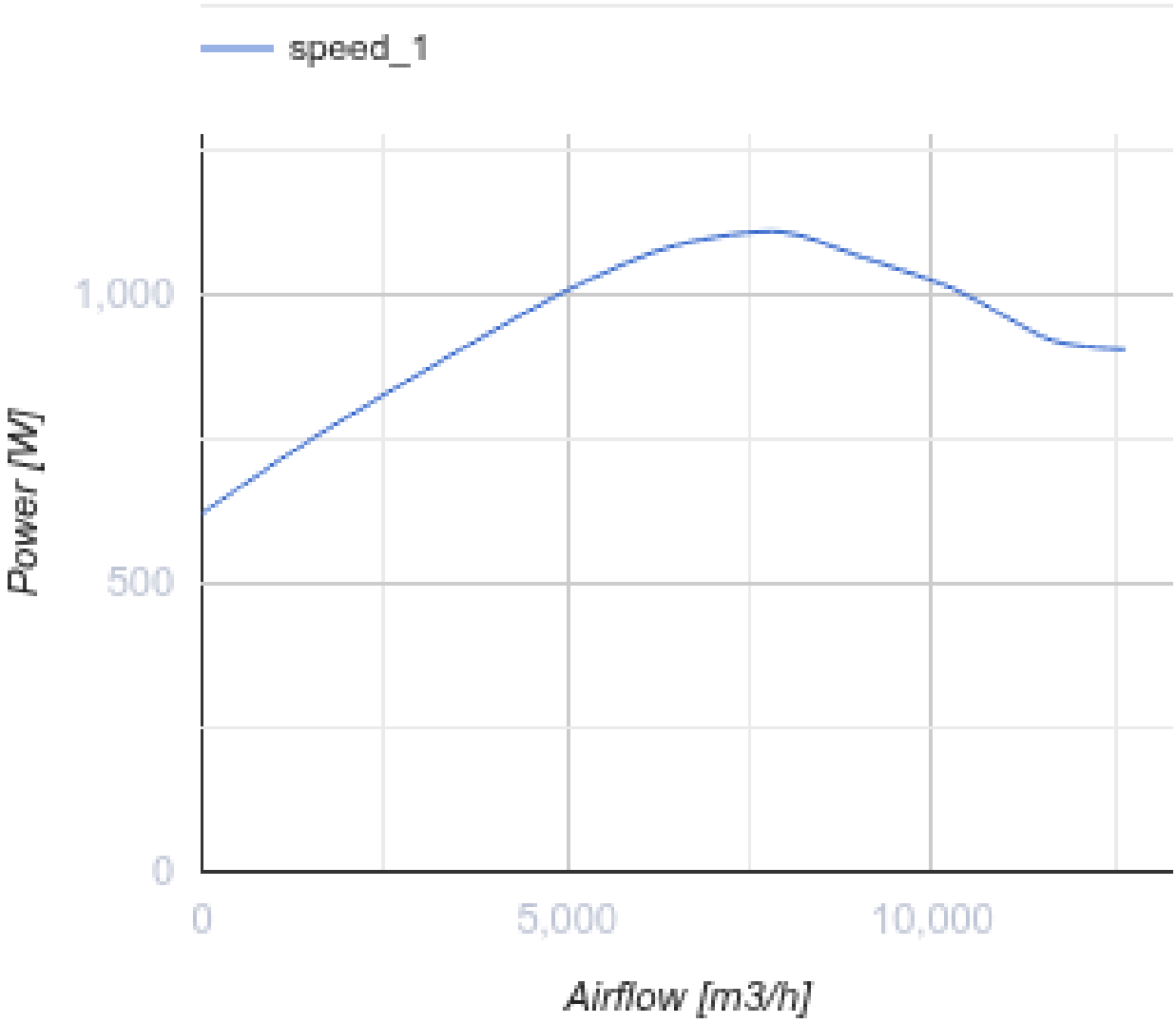

Розміри

A	B	H	ØD
951	939	485	600

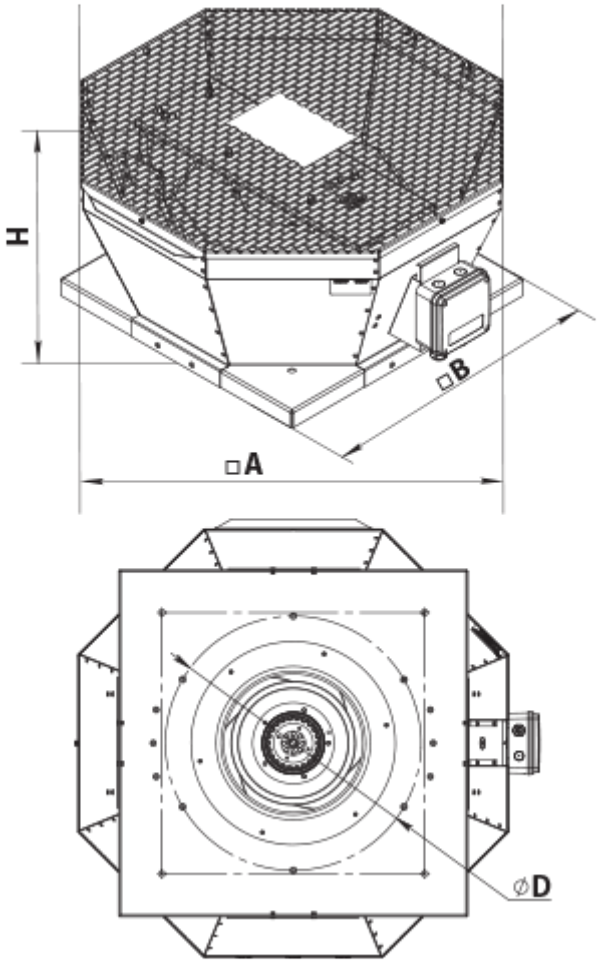

Аксесуари

Трансформаторні регулятори швидкості вентиляторів

Найменування	Фото	Опис
РСА5Д-4,0-М		Регулятор швидкості трифазний

Аксесуари до дахових вентиляторів

Найменування	Фото	Опис
РКВ 630		Монтажна рама
РКВІ 630		Монтажна рама з тепло- та звукоізоляцією
ФКВ 560		Контрфланець

ГКВ 560		Гнучка вставка
ККВ 560		Зворотний клапан

Екодизайн

Торгова марка	Вентс
Модель	ВКВц 6Д 630
Тип приводу	External MSD or VSD
Тип теплообміннику	Немає
Статичний тиск за номінальної витрати повітря (Па)	258
Максимальні зовнішні витоки (%)	2.7
Статична ефективність (%)	61.1
Ефективна потужність (кВт)	1.069
Sound power level (дБ(А))	84
Декларований тип вентиляційної одиниці	NRVU UVU