ВКВц 6Д 710

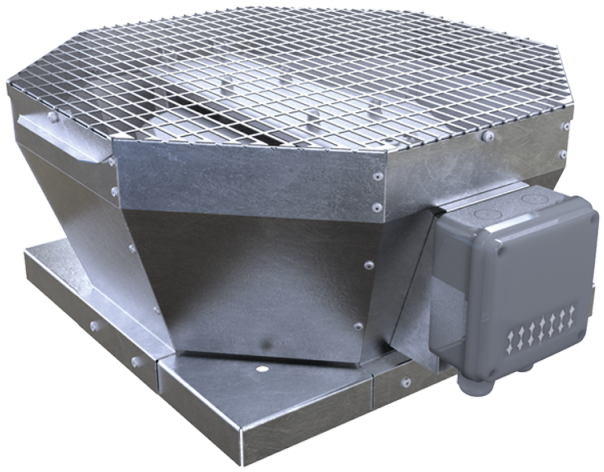

Дахові відцентрові вентилятори з вертикальним викидом повітря

• Рівень звукового тиску LpA на відстані 3 м: 67
• Тип крильчатки: Відцентрова крильчатка з назад загнутими лопатками
• Матеріал корпусу: Оцинкована сталь

	Одиниця виміру	ВКВц 6Д 710
Фазність	-	3
Максимальна напруга живлення	В	400
Мінімальна напруга живлення	В	400
Частота мережі живлення	Гц	50
Номінальна потужність	Вт	2583
Максимальний струм	А	4.87
Максимальна витрата повітря	м³/год	17010
Швидкість обертання	-	945
Рівень звукового тиску LpA на відстані 3 м	дБ(А)	67
Вага	кг	114
Максимальна температура повітря що переміщується	°C	70
Мінімальна температура повітря що переміщується	°C	-25
Клас захисту	-	IPX4
Клас захисту приводу	-	IP54
Матеріал крильчатки	-	Алюміній
Типорозмір	мм	710

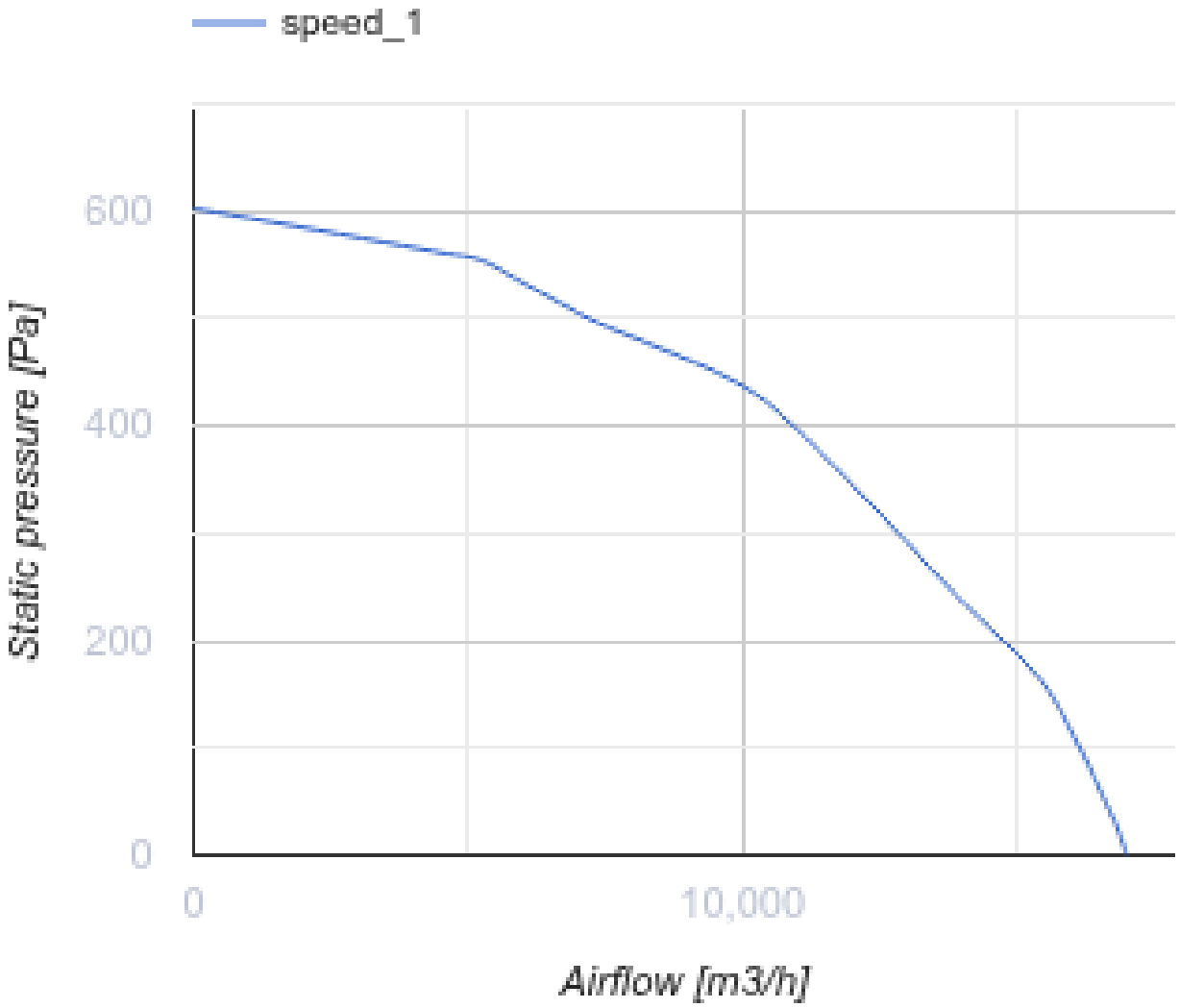
speed_1
600
400
200
0
Static pressure [Pa]
0
10,000
Airflow [m3/h]

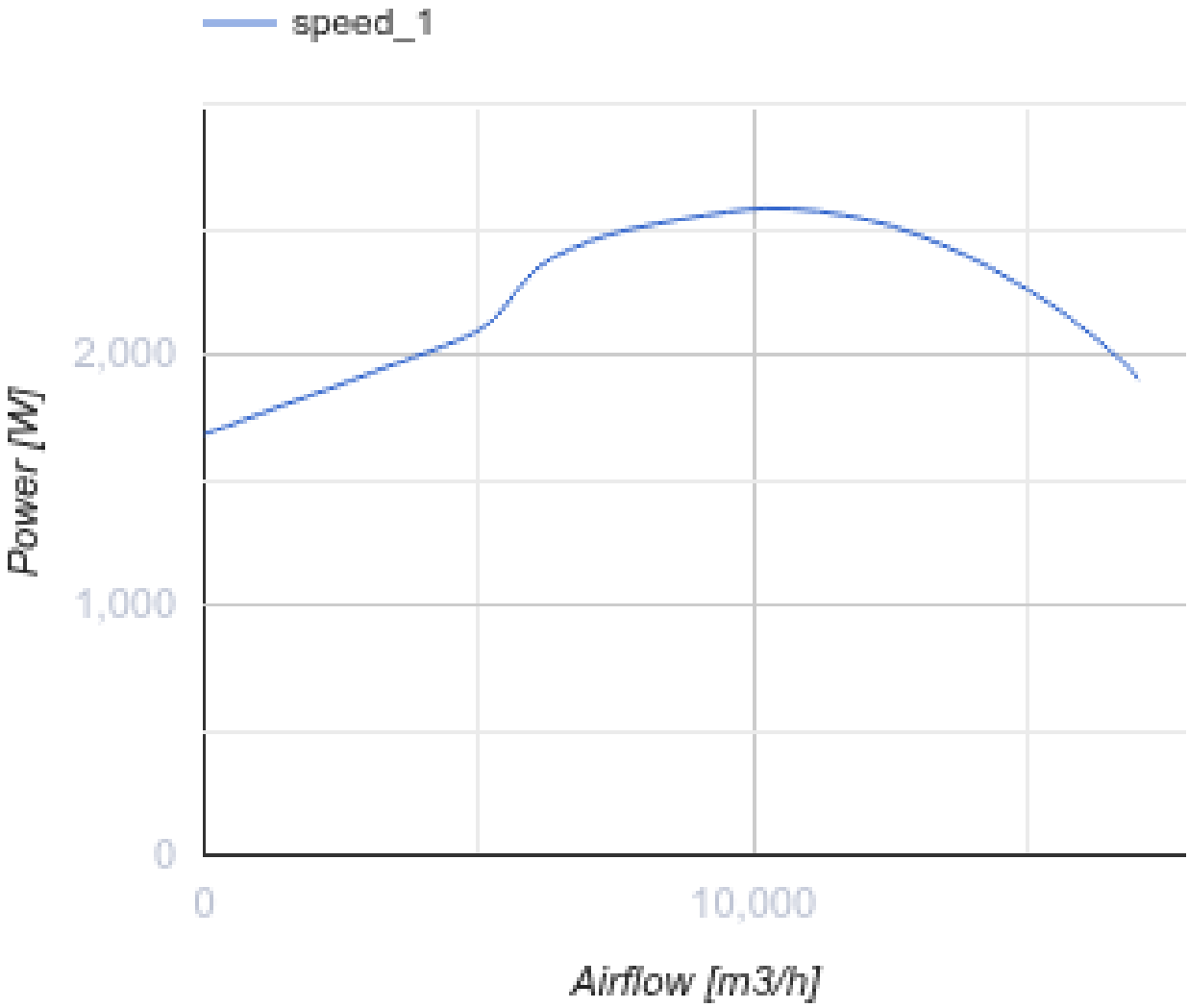

Розміри

A	B	H	ØD
992	980	485	674

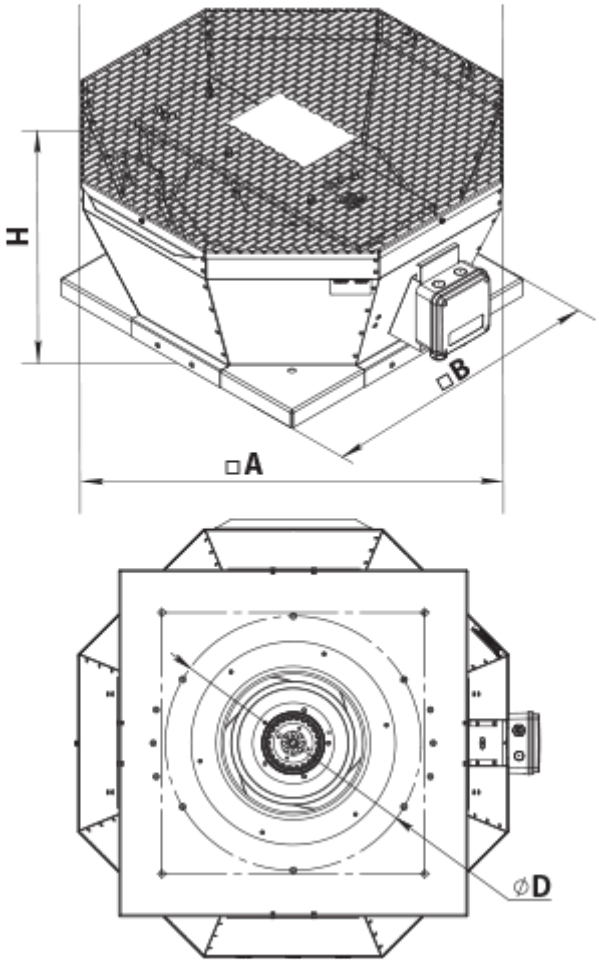

Аксесуари

Трансформаторні регулятори швидкості вентиляторів

Найменування	Фото	Опис
РСА5Д-6,0-М		Регулятор швидкості трифазний

Аксесуари до дахових вентиляторів

Найменування	Фото	Опис
РКВ 710, 800		Монтажна рама
РКВІ 710, 800		Монтажна рама з тепло- та звукоізоляцією
ФКВ 710		Контрфланець

ГКВ 710		Гнучка вставка
ККВ 710		Зворотний клапан

Екодизайн

Торгова марка	Вентс
Модель	ВКВц 6Д 710
Тип приводу	External MSD or VSD
Тип теплообміннику	Немає
Статичний тиск за номінальної витрати повітря (Па)	431
Максимальні зовнішні витоки (%)	2.7
Статична ефективність (%)	48.2
Декларований тип вентиляційної одиниці	NRVU UVU
Sound power level (дБ(A))	87
Ефективна потужність (кВт)	2.583