ВКВц 6E 400

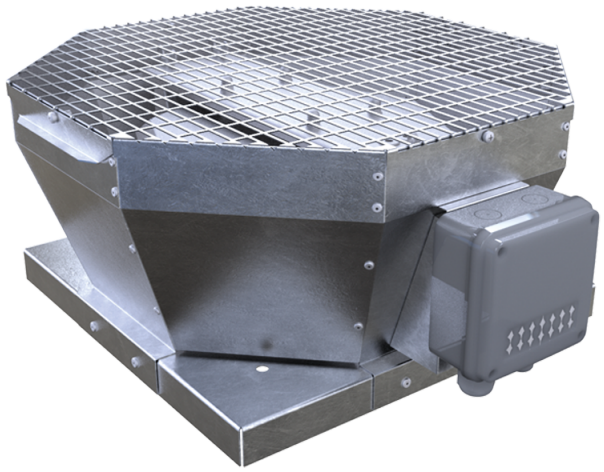

Дахові відцентрові вентилятори з вертикальним викидом повітря

• Рівень звукового тиску LpA на відстані 3 м: 47
• Тип крильчатки: Відцентрова крильчатка з назад загнутими лопатками
• Матеріал корпусу: Оцинкована сталь

	Одиниця виміру	ВКВц 6E 400
Фазність	-	1
Максимальна напруга живлення	В	230
Мінімальна напруга живлення	В	230
Частота мережі живлення	Гц	50/60
Номінальна потужність	Вт	184
Максимальний струм	А	0.89
Максимальна витрата повітря	м³/год	2740
Швидкість обертання	-	945
Рівень звукового тиску LpA на відстані 3 м	дБ(А)	47
Вага	кг	31
Максимальна температура повітря що переміщується	°C	60
Мінімальна температура повітря що переміщується	°C	-30
Клас захисту	-	IPX4
Клас захисту приводу	-	IP54
Матеріал крильчатки	-	Алюміній
Типорозмір	мм	400

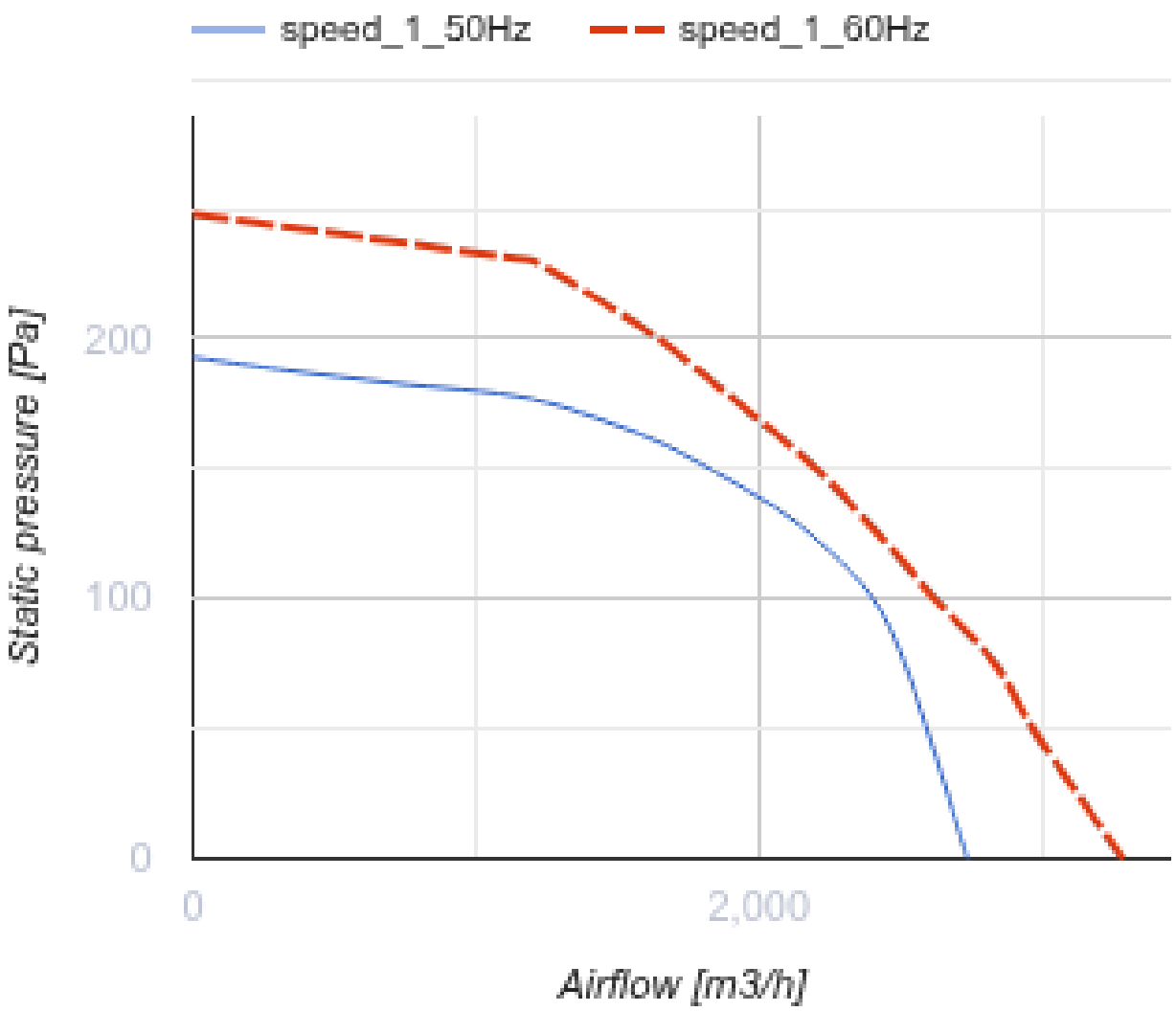
speed_1_50Hz
speed_1_60Hz
Static pressure [Pa]
200
100
0
0
2,000
Airflow [m3/h]

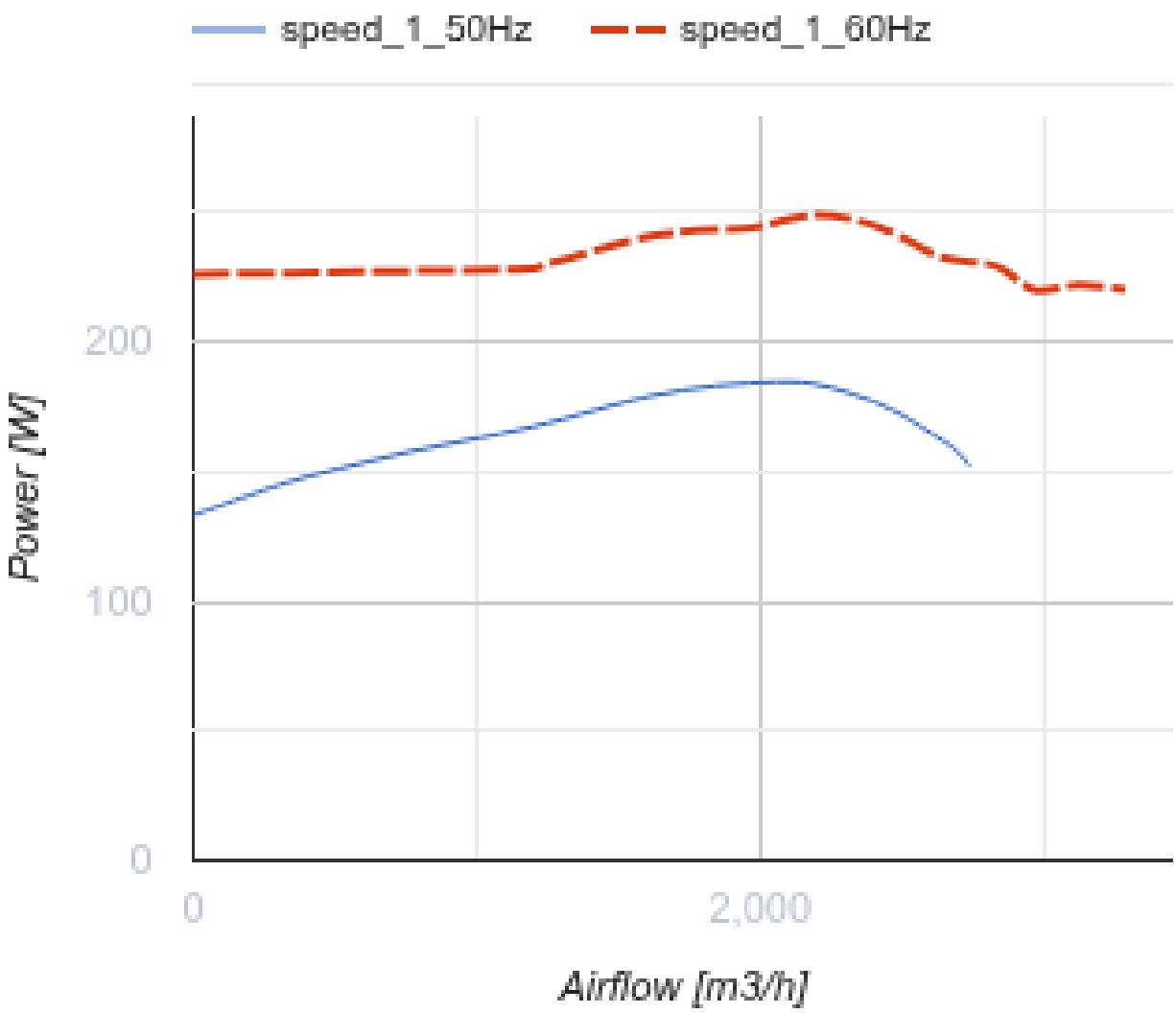

Розміри

A	B	H	ØD
738	598	375	438

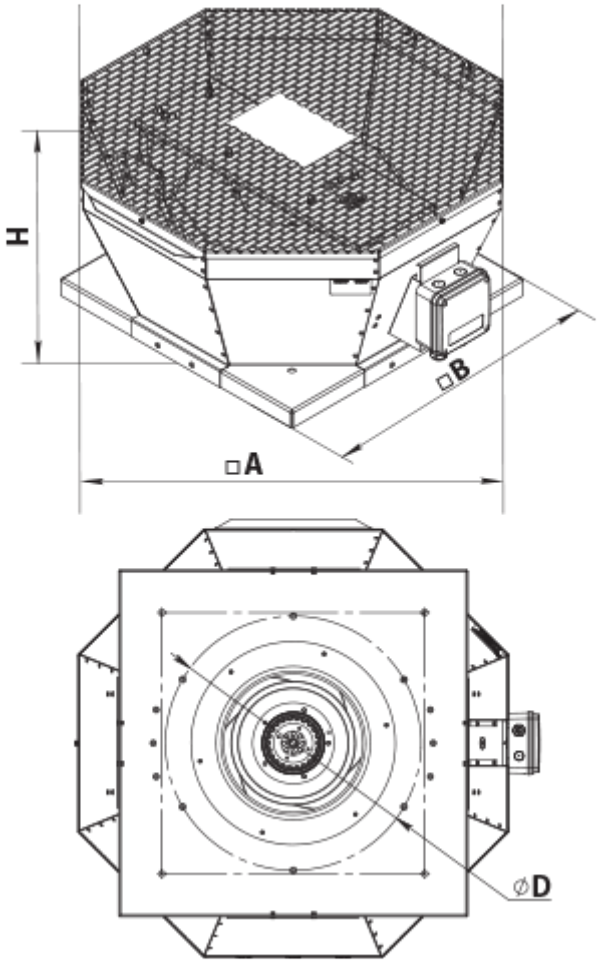

Аксесуари

Аксесуари до дахових вентиляторів

Найменування	Фото	Опис
РКВ 355-400		Монтажна рама
РКВІ 355-400		Монтажна рама з тепло- та звукоізоляцією
ФКВ 355-500		Контрфланець
ГКВ 355-500		Гнучка вставка
ККВ 355-500		Зворотний клапан

Екодизайн

Торгова марка	Вентс
Модель	ВКВц 6Е 400
Тип приводу	External MSD or VSD
Тип теплообміннику	Немає
Статичний тиск за номінальної витрати повітря (Па)	149
Максимальні зовнішні витоки (%)	2.7
Статична ефективність (%)	42.6
Декларований тип вентиляційної одиниці	NRVU UVU
Sound power level (дБ(А))	67
Ефективна потужність (кВт)	0.183