# ВКВц 6E 450

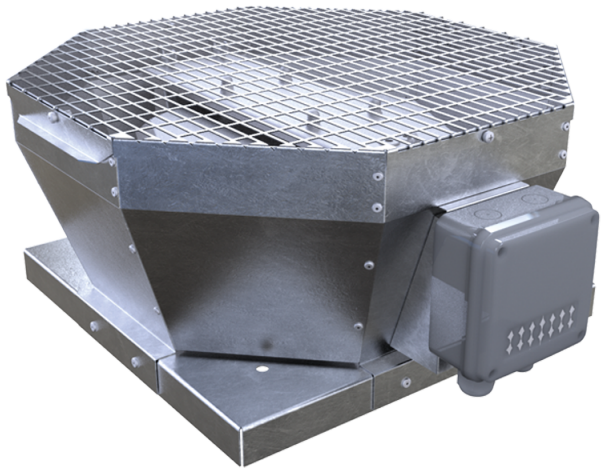

Дахові відцентрові вентилятори з вертикальним викидом повітря

• Рівень звукового тиску LpA на відстані 3 м: 50
• Тип крильчатки: Відцентрова крильчатка з назад загнутими лопатками
• Матеріал корпусу: Оцинкована сталь

| | Одиниця виміру | ВКВц 6E 450 |
|---|---|---|
| Фазність | - | 1 |
| Максимальна напруга живлення | В | 230 |
| Мінімальна напруга живлення | В | 230 |
| Частота мережі живлення | Гц | 50 |
| Номінальна потужність | Вт | 268 |
| Максимальний струм | А | 1.25 |
| Максимальна витрата повітря | м³/год | 4380 |
| Швидкість обертання | - | 940 |
| Рівень звукового тиску LpA на відстані 3 м | дБ(А) | 50 |
| Вага | кг | 41 |
| Максимальна температура повітря що переміщується | °C | 60 |
| Мінімальна температура повітря що переміщується | °C | -30 |
| Клас захисту | - | IPX4 |
| Клас захисту приводу | - | IP54 |
| Матеріал крильчатки | - | Алюміній |
| Типорозмір | мм | 450 |

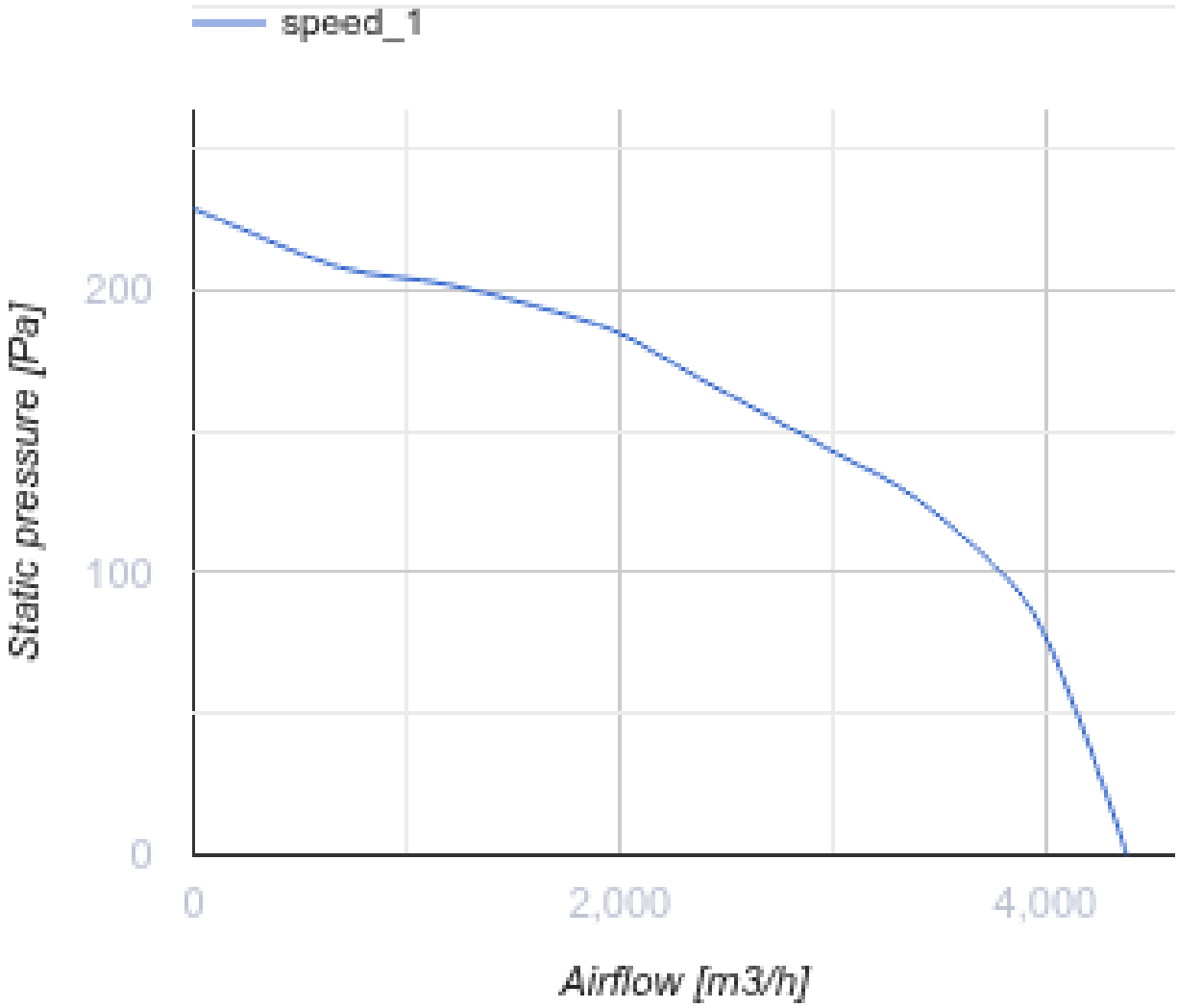
speed_1
Static pressure [Pa]
200
100
0
0
2,000
4,000
Airflow [m3/h]

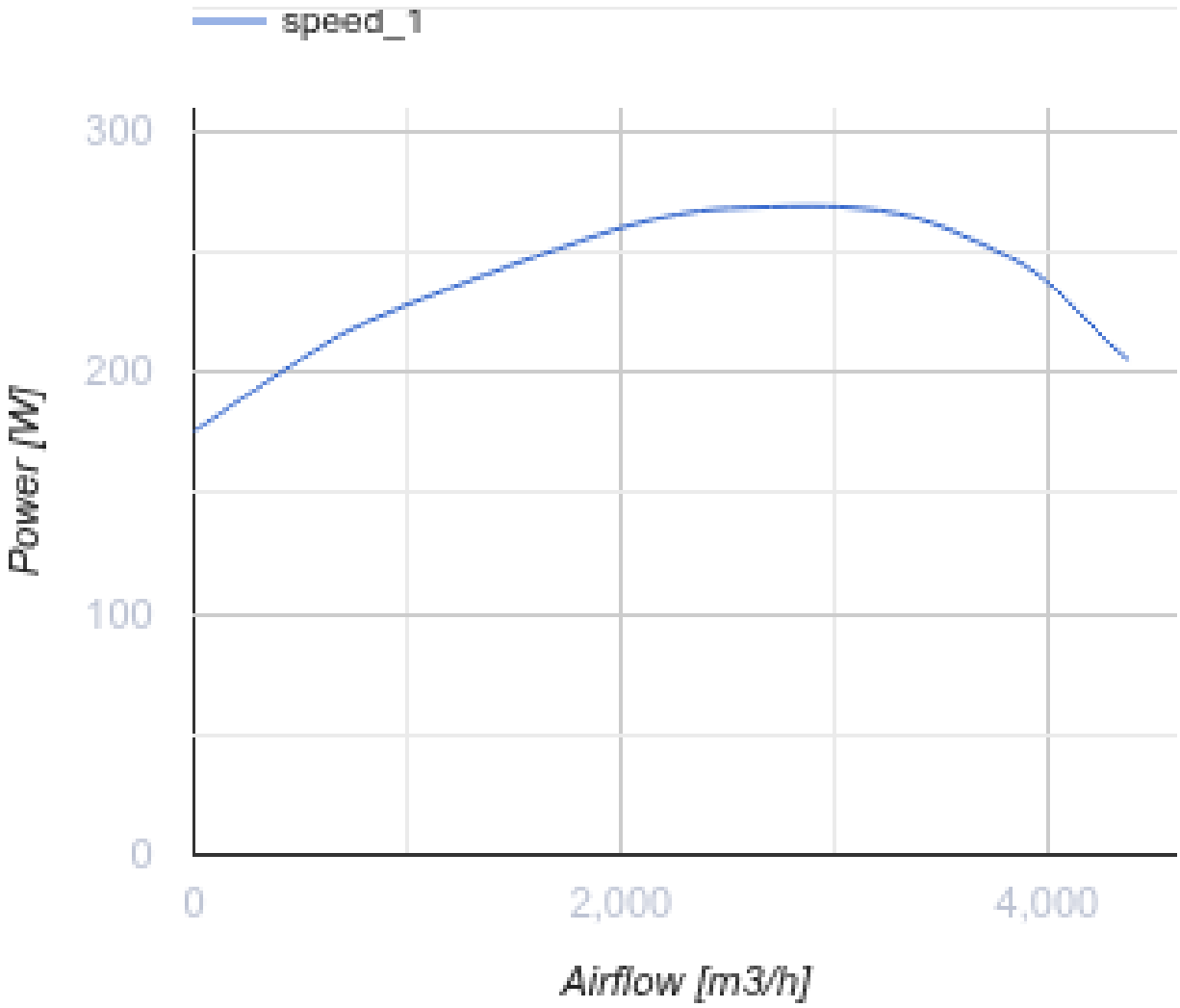


## Розміри

| A | B | H | ØD |
|---|---|---|---|
| 738 | 668 | 430 | 438 |

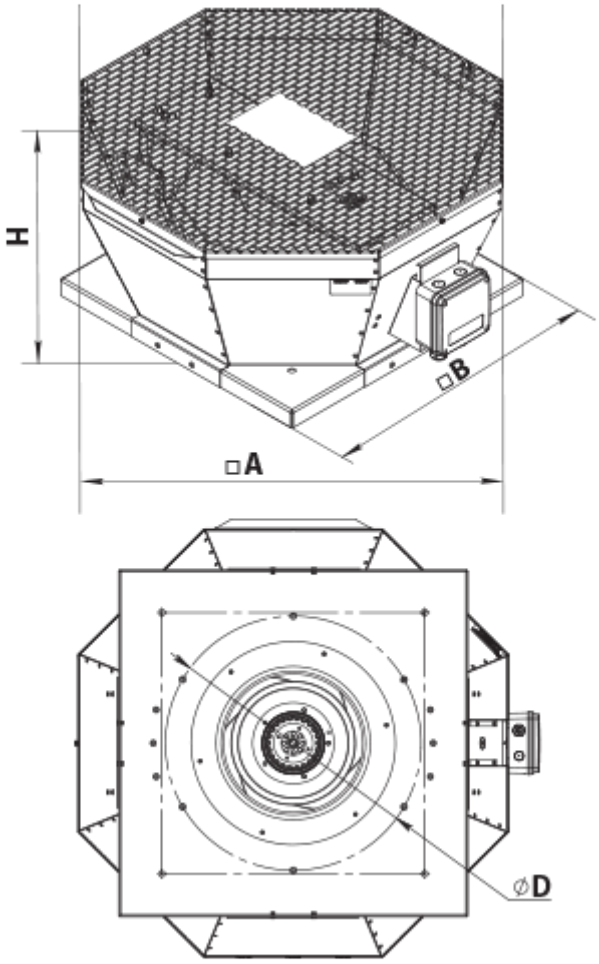


## Аксесуари

### Аксесуари до дахових вентиляторів

| Найменування | Фото | Опис |
|---|---|---|
| РКВ 450-500 |  | Монтажна рама |
| РКВІ 450-500 |  | Монтажна рама з тепло- та звукоізоляцією |
| ФКВ 355-500 |  | Контрфланець |
| ГКВ 355-500 |  | Гнучка вставка |
| ККВ 355-500 |  | Зворотний клапан |

## Екодизайн

| Торгова марка | Вентс |
|---|---|
| Модель | ВКВц 6Е 450 |
| Тип приводу | External MSD or VSD |
| Тип теплообміннику | Немає |
| Статичний тиск за номінальної витрати повітря (Па) | 126 |
| Максимальні зовнішні витоки (%) | 2.7 |
| Статична ефективність (%) | 46 |
| Ефективна потужність (кВт) | 0.264 |
| Sound power level (дБ(А)) | 70 |
| Декларований тип вентиляційної одиниці | NRVU UVU |