ВКВц 6E 560

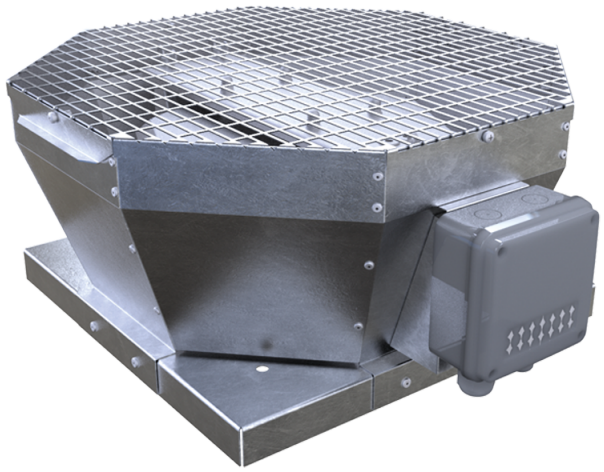

Дахові відцентрові вентилятори з вертикальним викидом повітря

• Рівень звукового тиску LpA на відстані 3 м: 58
• Тип крильчатки: Відцентрова крильчатка з назад загнутими лопатками
• Матеріал корпусу: Оцинкована сталь

	Одиниця виміру	ВКВц 6E 560
Фазність	-	1
Мінімальна напруга живлення	В	230
Максимальна напруга живлення	В	230
Частота мережі живлення	Гц	50
Номінальна потужність	Вт	613
Максимальний струм	А	2.7
Максимальна витрата повітря	м³/год	9560
Швидкість обертання	-	930
Рівень звукового тиску LpA на відстані 3 м	дБ(А)	58
Вага	кг	63
Максимальна температура повітря що переміщується	°C	50
Мінімальна температура повітря що переміщується	°C	-25
Клас захисту	-	IPX4
Клас захисту приводу	-	IP54
Матеріал крильчатки	-	Алюміній
Типорозмір	мм	560

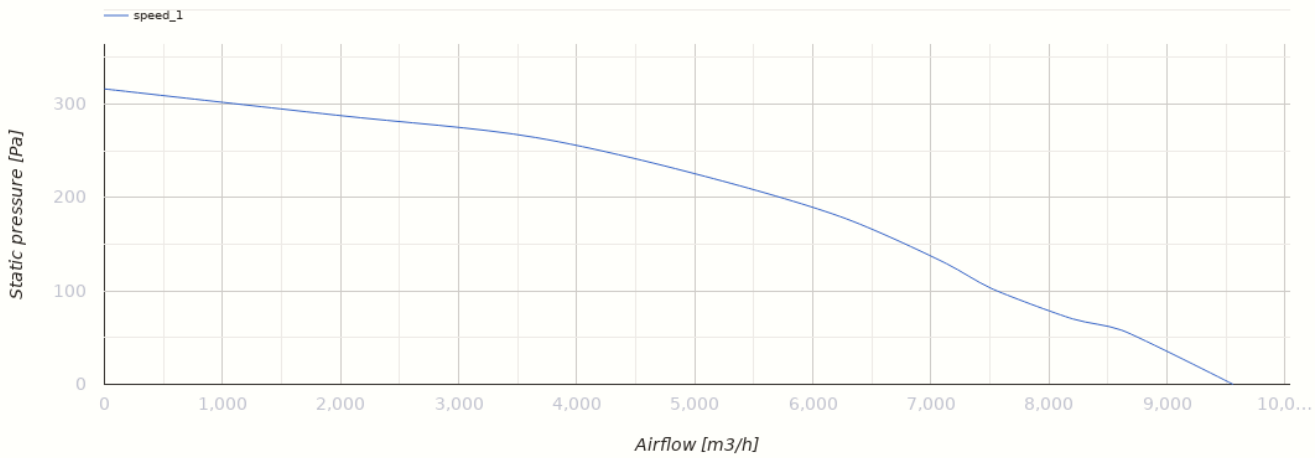

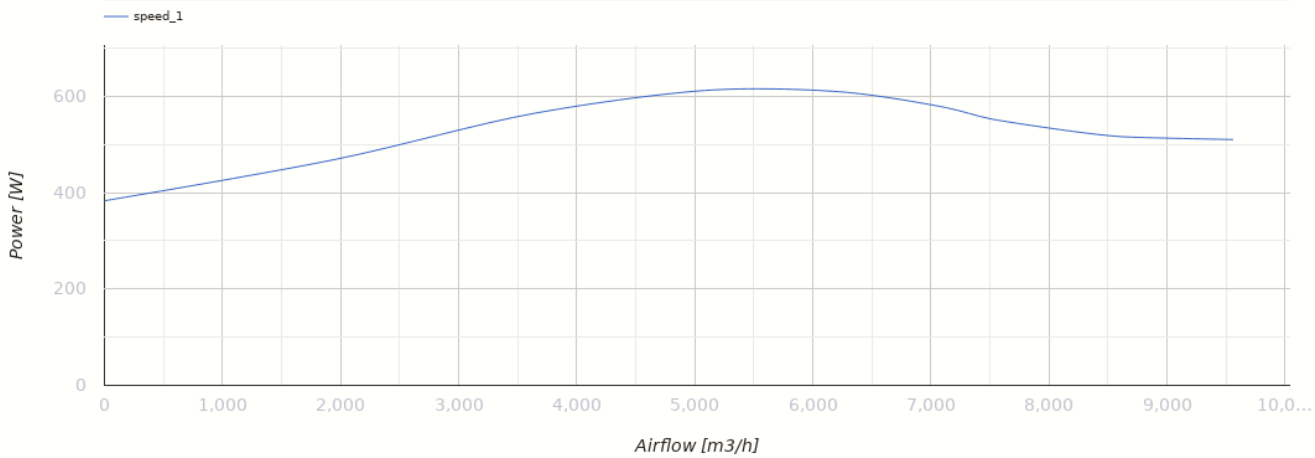

Розміри

A	B	H	ØD
859	833	485	605

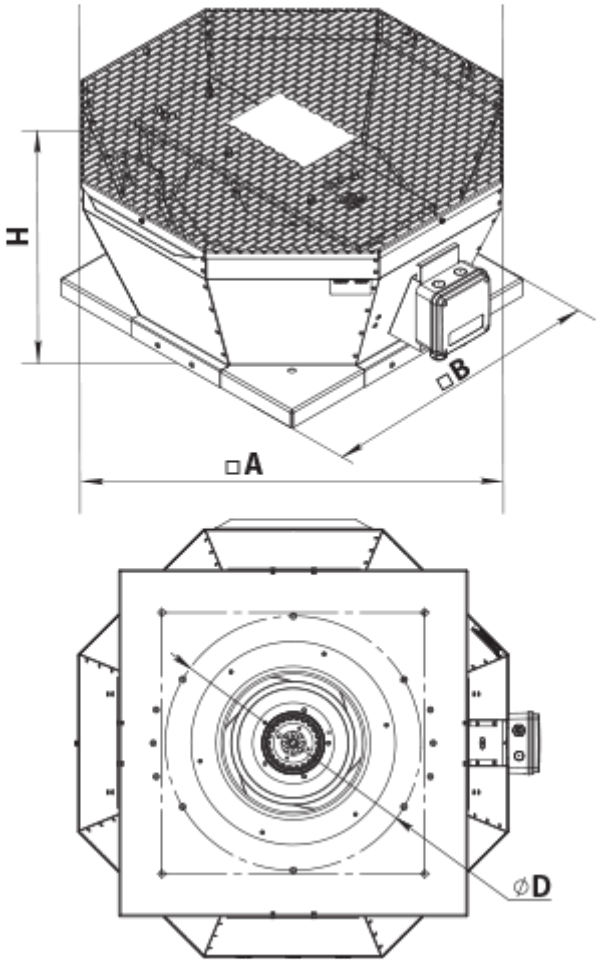

Аксесуари

Аксесуари до дахових вентиляторів

Найменування	Фото	Опис
РКВ 560		Монтажна рама
РКВІ 560		Монтажна рама з тепло- та звукоізоляцією
ФКВ 560		Контрфланець
ГКВ 560		Гнучка вставка
ККВ 560		Зворотний клапан

Екодизайн

Торгова марка	Вентс
Модель	ВКВц 6Е 560
Тип приводу	External MSD or VSD
Тип теплообміннику	Немає
Статичний тиск за номінальної витрати повітря (Па)	220
Максимальні зовнішні витоки (%)	2.7
Статична ефективність (%)	52.5
Декларований тип вентиляційної одиниці	NRVU UVU
Ефективна потужність (кВт)	0.613
Sound power level (дБ(А))	78