ВН-Е 80 К Т



Відцентрові вентилятори у пластиковому корпусі настінного монтажу для витяжної вентиляції з горизонтальним викидом повітря

- Рівень звукового тиску LpA на відстані 3 м: 38
- Управління: Дротова панель керування
- Матеріал корпусу: Пластик
- Захист від зворотньої тяги: Зворотний клапан
- Таймер: Вбудований

	Одиниця виміру	ВН-Е 80 К Т	
Швидкість	-	1	2
Розмір повітропроводу, який приєднується	мм	80	
Фазність	-	1	
Мінімальна напруга живлення	В	220	
Максимальна напруга живлення	В	240	
Частота мережі живлення	Гц	50	
Номінальна потужність	Вт	24	29
Максимальний струм	А	0.11	0.13
Максимальна витрата повітря	м³/год	75	100
Рівень звукового тиску LpA на відстані 3 м	дБ(А)	29	38
Вага	кг	2.7	
Мінімальна температура оточуючого повітря	°С	1	
Максимальна температура оточуючого повітря	°С	40	
Клас захисту	-	IP55	

Розміри

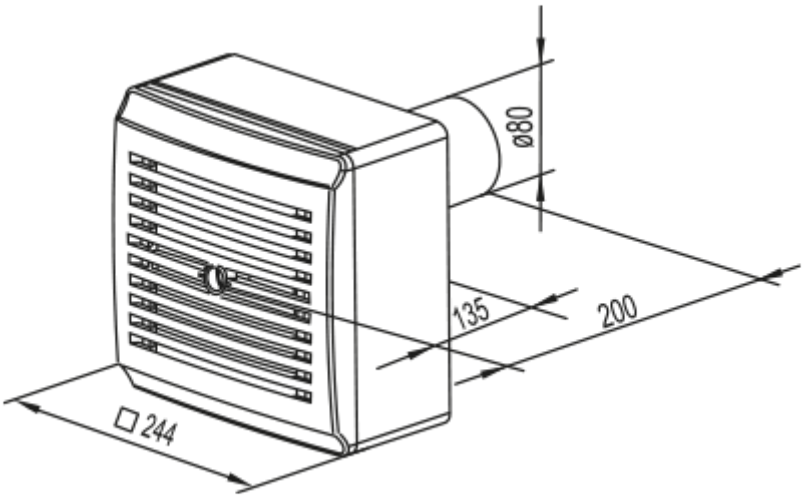

Аксесуари

Зєднувально-монтажні елементи

Найменування	Фото	Опис
ПВТ 050/10		ПВХ-клейка стрічка – ізоляційна стрічка, що складається з пластифікованої полівінілхлоридної основи з нанесеним на неї клейовим шаром
ПВТ 050/30		ПВХ-клейка стрічка – ізоляційна стрічка, що складається з пластифікованої полівінілхлоридної основи з нанесеним на неї клейовим шаром
ПВТ 050/50		ПВХ-клейка стрічка – ізоляційна стрічка, що складається з пластифікованої полівінілхлоридної основи з нанесеним на неї клейовим шаром

Гнучкі повітроводи

Найменування	Фото	Опис
Полівент Н		Гнучкий неізольований повітропровід з металізованої плівки

Віконні провітрювачі

Найменування	Фото	Опис
ПО 400		Віконні припливні провітрювачі для вентиляції