# ВНВ-1А 80 Н



Вентиляторні вузли для витяжної вентиляції/вбудовані модулі вентилятора

- Рівень звукового тиску LpA на відстані 3 м: 36
- Управління: Дротова панель керування
- Матеріал корпусу: Пластик
- Захист від зворотньої тяги: Зворотний клапан
- Датчик вологості: Вбудований

| | Одиниця виміру | ВНВ-1А 80 Н | |
|---|---|---|---|
| Швидкість | - | 1 | 2 |
| Розмір повітропроводу, який приєднується | мм | 80 | |
| Фазність | - | 1 | |
| Мінімальна напруга живлення | В | 220 | |
| Максимальна напруга живлення | В | 240 | |
| Частота мережі живлення | Гц | 50 | |
| Номінальна потужність | Вт | 15 | 25 |
| Максимальний струм | А | 0.12 | 0.14 |
| Максимальна витрата повітря | м³/год | 35 | 63 |
| Швидкість обертання | - | 890 | 1350 |
| Рівень звукового тиску LpA на відстані 3 м | дБ(А) | 27 | 36 |
| Вага | кг | 2.7 | |
| Мінімальна температура оточуючого повітря | °С | 1 | |
| Максимальна температура оточуючого повітря | °С | 40 | |
| Клас захисту | - | IP55 | |

## Розміри

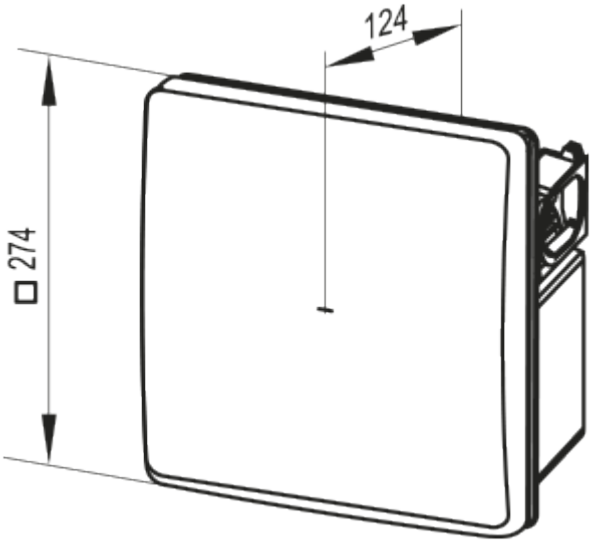


## Аксесуари

### Перемикачі швидкості для промислових вентиляторів

| Найменування | Фото | Опис |
|---|---|---|
| П2-1-300 |  | Перемикач |
| П2-1-300 |  | Перемикач |

### Зєднувально-монтажні елементи

| Найменування | Фото | Опис |
|---|---|---|
| ПВТ 050/10 |  | ПВХ-клейка стрічка – ізоляційна стрічка, що складається з пластифікованої полівінілхлоридної основи з нанесеним на неї клейовим шаром |
| ПВТ 050/30 |  | ПВХ-клейка стрічка – ізоляційна стрічка, що складається з пластифікованої полівінілхлоридної основи з нанесеним на неї клейовим шаром |
| ПВТ 050/50 |  | ПВХ-клейка стрічка – ізоляційна стрічка, що складається з пластифікованої полівінілхлоридної основи з нанесеним на неї клейовим шаром |

### Гнучкі повітроводи

| Найменування | Фото | Опис |
|---|---|---|
| Полівент Н |  | Гнучкий неізольований повітропровід з металізованої плівки |

### Віконні провітрювачі

| Найменування | Фото | Опис |
|---|---|---|
| ПО 400 |  | Віконні припливні провітрювачі для вентиляції |

## Екодизайн

| Торгова марка | Вентс | | | | | |
|---|---|---|---|---|---|---|
| Модель | ВНВ-1А 80 Н | | | | | |
| Питоме споживання енергії (кВт.год/(м²/рік)) | Холодний | | Помірний | | Теплий | |
| | -50.7 | A+ | -23.7 | C | -8.2 | F |
| Тип установки | Односпрямована | | | | | |
| Тип приводу | Multi-speed | | | | | |
| Тип теплообміннику | Немає | | | | | |
| Максимальна витрата повітря (м³/год) | 61 | | | | | |
| Споживана потужність (Вт) | 17 | | | | | |
| Еталонна об'ємна витрата (м³/с) | 0.012 | | | | | |
| Статичний тиск у вихідній точці (Па) | 50 | | | | | |
| Питома споживана потужність у вихідній точці (Вт/(м³/год)) | 0.281 | | | | | |
| Спосіб керування приводом | Локальне регулювання споживання | | | | | |
| Максимальні зовнішні витоки (%) | 2.7 | | | | | |
| Декларований тип вентиляційної одиниці | RVU UVU | | | | | |
| Sound power level (дБ(А)) | 46 | | | | | |
| Річне споживання електрики (кВт.год/рік) | Холодний | | Помірний | | Теплий | |
| | 184 | | 184 | | 184 | |
| Річне збереження тепла (кВт.год/рік) | Холодний | | Помірний | | Теплий | |
| | 5536 | | 2830 | | 1280 | |