ВНВ-1А 80 КП2-Д



Відцентрові вентилятори високого тиску у протипожежному корпусі прихованого монтажу з вертикальним викидом повітря

- Рівень звукового тиску LpA на відстані 3 м: 36
- Управління: Дротова панель керування
- Матеріал корпусу: Пластик
- Захист від зворотньої тяги: Зворотний клапан

	Одиниця виміру	ВНВ-1А 80 КП2-Д	
Швидкість	-	1	2
Розмір повітропроводу, який приєднується	мм	80	
Фазність	-	1	
Мінімальна напруга живлення	В	220	
Максимальна напруга живлення	В	240	
Частота мережі живлення	Гц	50	
Номінальна потужність	Вт	15	25
Максимальний струм	А	0.12	0.14
Максимальна витрата повітря	м³/год	35	63
Швидкість обертання	-	890	1350
Рівень звукового тиску LpA на відстані 3 м	дБ(А)	27	36
Вага	кг	2.7	
Максимальна температура оточуючого повітря	°C	40	
Мінімальна температура оточуючого повітря	°C	1	
Клас захисту	-	IP55	

Розміри

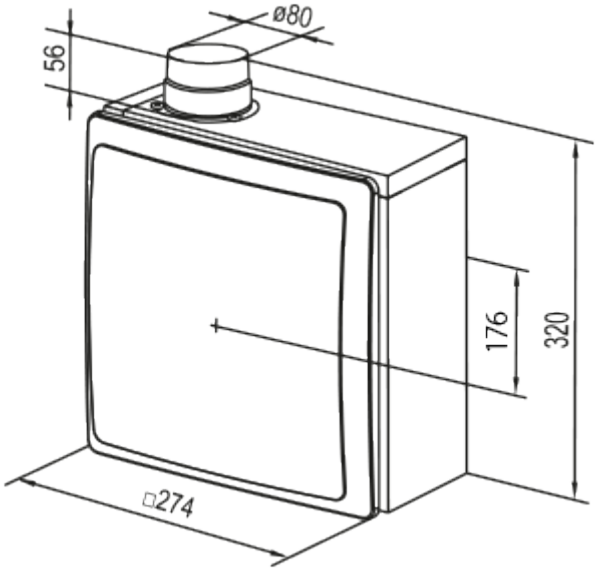

Аксесуари

Зєднувально-монтажні елементи

Найменування	Фото	Опис
ПВТ 050/10		ПВХ-клейка стрічка – ізоляційна стрічка, що складається з пластифікованої полівінілхлоридної основи з нанесеним на неї клейовим шаром
ПВТ 050/30		ПВХ-клейка стрічка – ізоляційна стрічка, що складається з пластифікованої полівінілхлоридної основи з нанесеним на неї клейовим шаром
ПВТ 050/50		ПВХ-клейка стрічка – ізоляційна стрічка, що складається з пластифікованої полівінілхлоридної основи з нанесеним на неї клейовим шаром

Гнучкі повітроводи

Найменування	Фото	Опис
Полівент Н		Гнучкий неізольований повітропровід з металізованої плівки

Корпуса для вентиляторів серії ВНВ 80

Найменування	Фото	Опис
КП2-Д 80		Протипожежний корпус для вентиляторного вузла ВНВ-1 80

Віконні провітрювачі

Найменування	Фото	Опис

ПО 400		Віконні припливні провітрювачі для вентиляції