# ВНВ-1А 80 КВ2-Л Т



Відцентрові вентилятори високого тиску у пластиковому корпусі з горизонтальним викидом повітря

- Рівень звукового тиску LpA на відстані 3 м: 36
- Управління: Дротова панель керування
- Матеріал корпусу: Пластик
- Захист від зворотньої тяги: Зворотний клапан
- Таймер: Вбудований

| | Одиниця виміру | ВНВ-1А 80 КВ2-Л Т | |
|---|---|---|---|
| Швидкість | - | 1 | 2 |
| Розмір повітропроводу, який приєднується | мм | 80 | |
| Фазність | - | 1 | |
| Мінімальна напруга живлення | В | 220 | |
| Максимальна напруга живлення | В | 240 | |
| Частота мережі живлення | Гц | 50 | |
| Номінальна потужність | Вт | 15 | 25 |
| Максимальний струм | А | 0.12 | 0.14 |
| Максимальна витрата повітря | м³/год | 35 | 63 |
| Швидкість обертання | - | 890 | 1350 |
| Рівень звукового тиску LpA на відстані 3 м | дБ(А) | 27 | 36 |
| Вага | кг | 2.7 | |
| Мінімальна температура оточуючого повітря | °C | 1 | |
| Максимальна температура оточуючого повітря | °C | 40 | |
| Клас захисту | - | IP55 | |

## Розміри

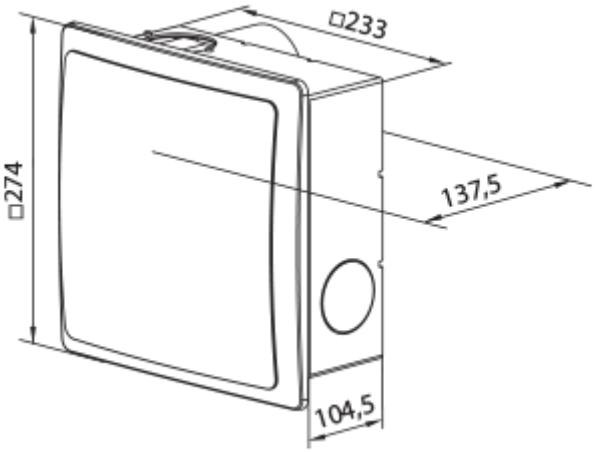


## Аксесуари

### Зєднувально-монтажні елементи

| Найменування | Фото | Опис |
|---|---|---|
| ПВТ 050/10 |  | ПВХ-клейка стрічка – ізоляційна стрічка, що складається з пластифікованої полівінілхлоридної основи з нанесеним на неї клейовим шаром |
| ПВТ 050/30 |  | ПВХ-клейка стрічка – ізоляційна стрічка, що складається з пластифікованої полівінілхлоридної основи з нанесеним на неї клейовим шаром |
| ПВТ 050/50 |  | ПВХ-клейка стрічка – ізоляційна стрічка, що складається з пластифікованої полівінілхлоридної основи з нанесеним на неї клейовим шаром |

### Гнучкі повітроводи

| Найменування | Фото | Опис |
|---|---|---|
| Полівент Н |  | Гнучкий неізольований повітропровід з металізованої плівки |

### Віконні провітрювачі

| Найменування | Фото | Опис |
|---|---|---|
| ПО 400 |  | Віконні припливні провітрювачі для вентиляції |