# ВНВ-1Е 80 КП-П Т



Відцентрові вентилятори високого тиску у протипожежному корпусі прихованого монтажу з вертикальним викидом повітря

- Рівень звукового тиску LpA на відстані 3 м: 38
- Управління: Дротова панель керування
- Матеріал корпусу: Пластик
- Захист від зворотньої тяги: Зворотний клапан
- Датчик руху
- Датчик вологості: Вбудований
- Таймер: Вбудований

| | Одиниця виміру | ВНВ-1Е 80 КП-П Т | |
|---|---|---|---|
| Швидкість | - | 1 | 2 |
| Розмір повітропроводу, який приєднується | мм | 80 | |
| Фазність | - | 1 | |
| Максимальна напруга живлення | В | 240 | |
| Мінімальна напруга живлення | В | 220 | |
| Частота мережі живлення | Гц | 50 | |
| Номінальна потужність | Вт | 24 | 29 |
| Максимальний струм | А | 0.11 | 0.13 |
| Максимальна витрата повітря | м³/год | 75 | 100 |
| Рівень звукового тиску LpA на відстані 3 м | дБ(А) | 29 | 38 |
| Вага | кг | 2.7 | |
| Мінімальна температура оточуючого повітря | °С | 1 | |
| Максимальна температура оточуючого повітря | °С | 40 | |
| Клас захисту | - | IP55 | |

## Розміри

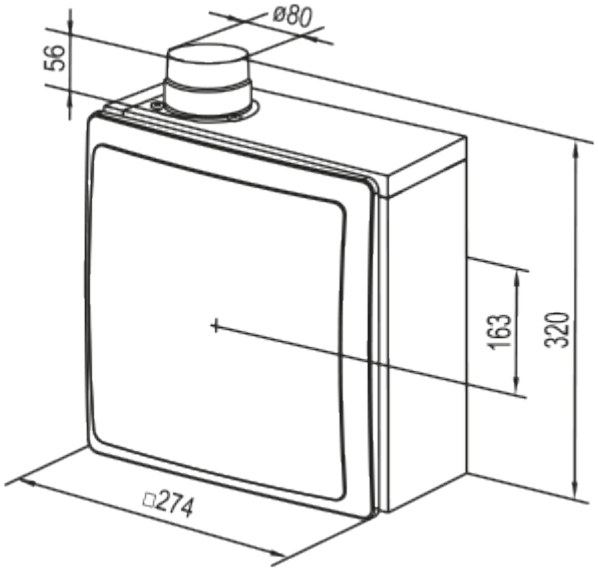


## Аксесуари

### Зєднувально-монтажні елементи

| Найменування | Фото | Опис |
|---|---|---|
| ПВТ 050/10 |  | ПВХ-клейка стрічка – ізоляційна стрічка, що складається з пластифікованої полівінілхлоридної основи з нанесеним на неї клейовим шаром |
| ПВТ 050/30 |  | ПВХ-клейка стрічка – ізоляційна стрічка, що складається з пластифікованої полівінілхлоридної основи з нанесеним на неї клейовим шаром |
| ПВТ 050/50 |  | ПВХ-клейка стрічка – ізоляційна стрічка, що складається з пластифікованої полівінілхлоридної основи з нанесеним на неї клейовим шаром |

### Гнучкі повітроводи

| Найменування | Фото | Опис |
|---|---|---|
| Полівент Н |  | Гнучкий неізольований повітропровід з металізованої плівки |

### Корпуса для вентиляторів серії ВНВ 80

| Найменування | Фото | Опис |
|---|---|---|
| КП-П 80 |  | Протипожежний корпус для вентиляторного вузла ВНВ-1 80 |

### Віконні провітрювачі

| Найменування | Фото | Опис |
|---|---|---|

| | | |
|---|---|---|
| ПО 400 |  | Віконні припливні провітрювачі для вентиляції |