BOK1 200

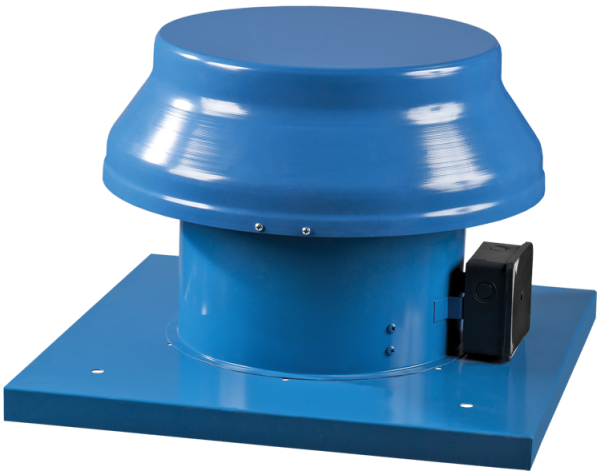

Дахові осьові вентилятори з алюмінієвою крильчаткою

• Рівень звукового тиску LpA на відстані 3 м: 32
• Тип крильчатки: Осьовий
• Матеріал корпусу: Сталь із полімерним покриттям

	Одиниця виміру	BOK1 200
Розмір повітропроводу, який приєднується	мм	200
Фазність	-	1
Мінімальна напруга живлення	В	220
Максимальна напруга живлення	В	240
Частота мережі живлення	Гц	50/60
Номінальна потужність	Вт	43
Максимальний струм	А	0.28
Максимальна витрата повітря	м³/год	405
Швидкість обертання	-	1300
Рівень звукового тиску LpA на відстані 3 м	дБ(А)	32
Вага	кг	6.1
Максимальна температура повітря що переміщується	°C	40
Клас захисту	-	IP24
Клас захисту приводу	-	IP44
Матеріал крильчатки	-	Алюміній
Типорозмір	мм	200

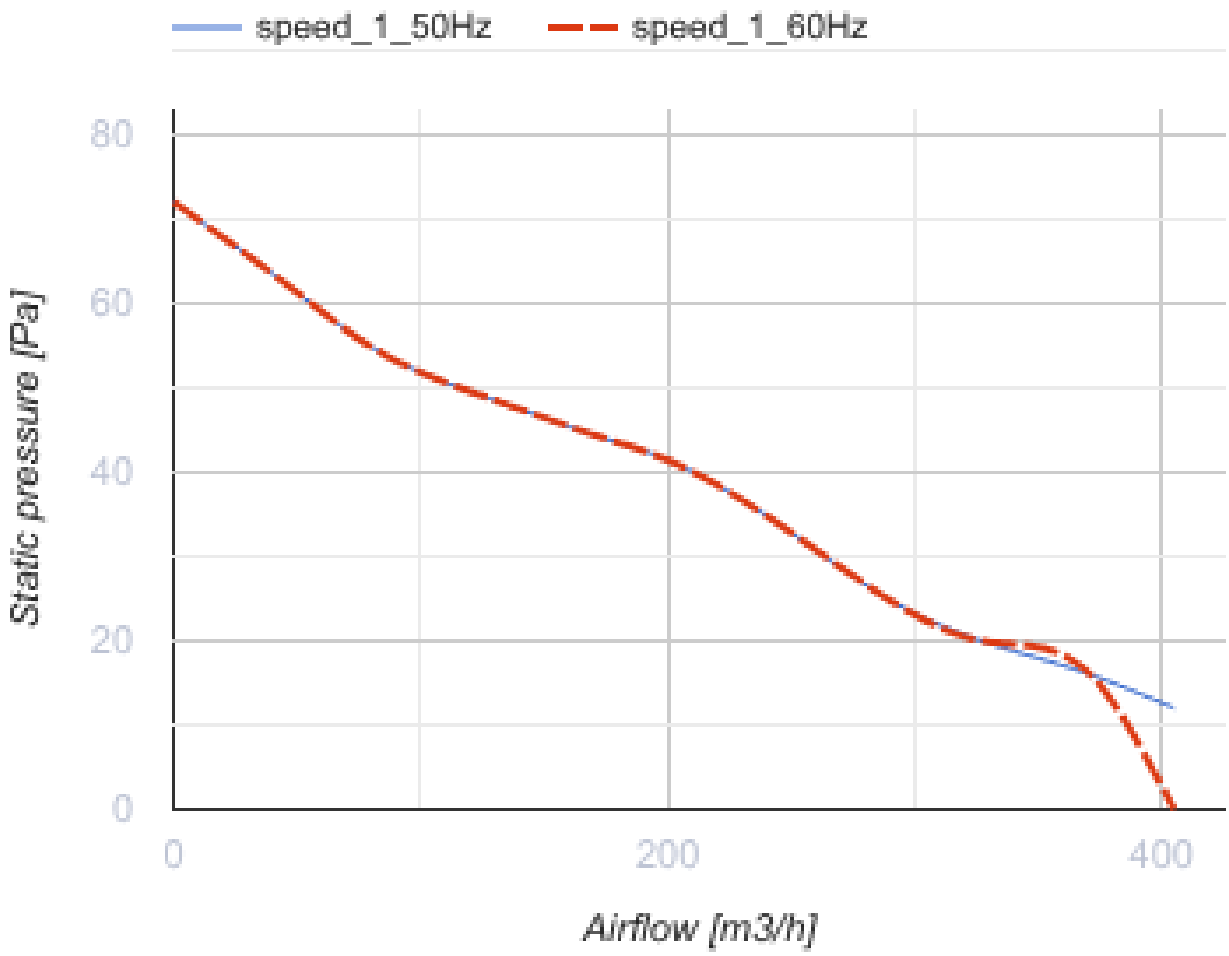
speed_1_50Hz
speed_1_60Hz
80
60
40
20
0
Static pressure [Pa]
0
200
400
Airflow [m3/h]

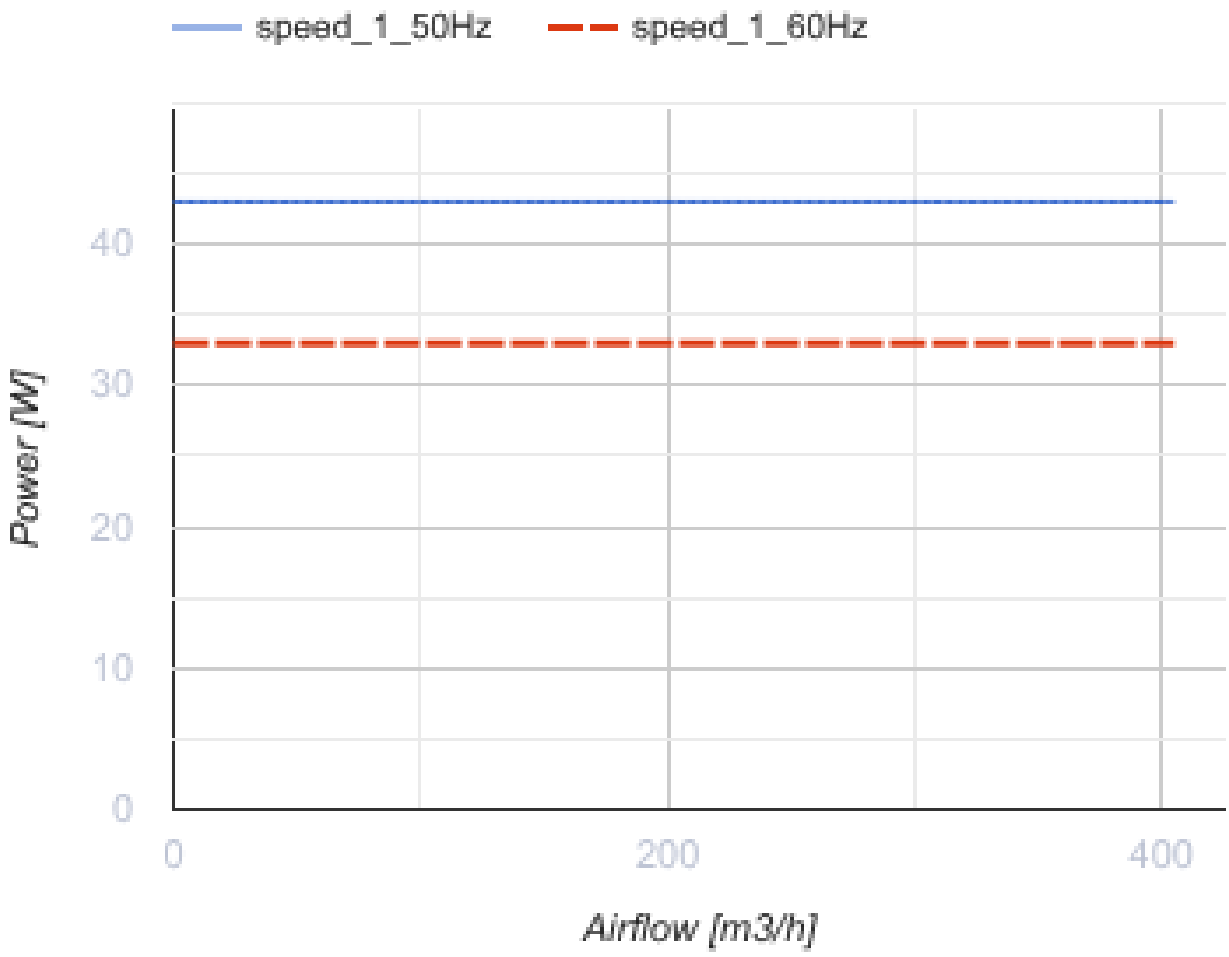

Розміри

ØD	ØD1	H	L	L1
208	345	280	425	330

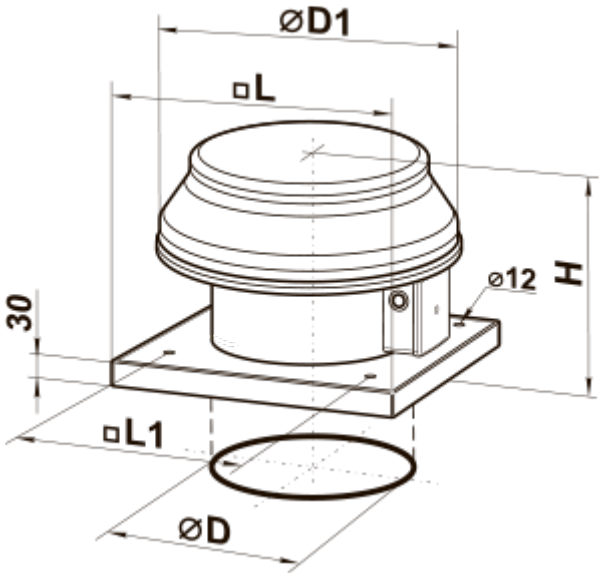

Аксесуари

Трансформаторні регулятори швидкості вентиляторів

Найменування	Фото	Опис
PCA5E-3,5-T		Регулятори швидкості трансформаторні однофазні для керування продуктивністю однофазних вентиляторів шляхом ступінчастого регулювання швидкості обертання електродвигунів
PCA5E-5,0-T		Регулятори швидкості трансформаторні однофазні для керування продуктивністю однофазних вентиляторів шляхом ступінчастого регулювання швидкості обертання електродвигунів
PCA5E-7,5-T		Регулятори швидкості трансформаторні однофазні для керування продуктивністю однофазних вентиляторів шляхом ступінчастого регулювання швидкості обертання електродвигунів

Аксесуари до дахових вентиляторів

Найменування	Фото	Опис
PKB 220-225		Монтажна рама
PKBI 220-225		Монтажна рама з тепло- та звукоізоляцією

Екодизайн

Торгова марка	Вентс
Модель	BOK1 200
Тип приводу	External MSD or VSD
Тип теплообміннику	Немає
Статичний тиск за номінальної витрати повітря (Па)	44
Максимальні зовнішні витоки (%)	2.7
Статична ефективність (%)	6.9
Декларований тип вентиляційної одиниці	NRVU UVU
Ефективна потужність (кВт)	0.032
Sound power level (дБ(А))	52