ВП 100 К Б



Відцентрові стельові вентилятори в металевом корпусі та з пластмасовими передніми панелями

• Рівень звукового тиску LpA на відстані 3 м: 42
• Тип крильчатки: Відцентрова крильчатка з назад загнутими лопатками
• Матеріал корпусу: Оцинкована сталь

	Одиниця виміру	ВП 100 К Б
Розмір повітропроводу, який приєднується	мм	100
Фазність	-	1
Мінімальна напруга живлення	В	230
Максимальна напруга живлення	В	230
Частота мережі живлення	Гц	50/60
Номінальна потужність	Вт	58
Максимальний струм	А	0.28
Максимальна витрата повітря	м³/год	170
Швидкість обертання	-	2300
Рівень звукового тиску LpA на відстані 3 м	дБ(А)	42
Вага	кг	3.4
Максимальна температура повітря що переміщується	°С	45
Мінімальна температура повітря що переміщується	°С	-25
Клас захисту	-	IPX4
Клас захисту приводу	-	IP44
Матеріал крильчатки	-	Пластик

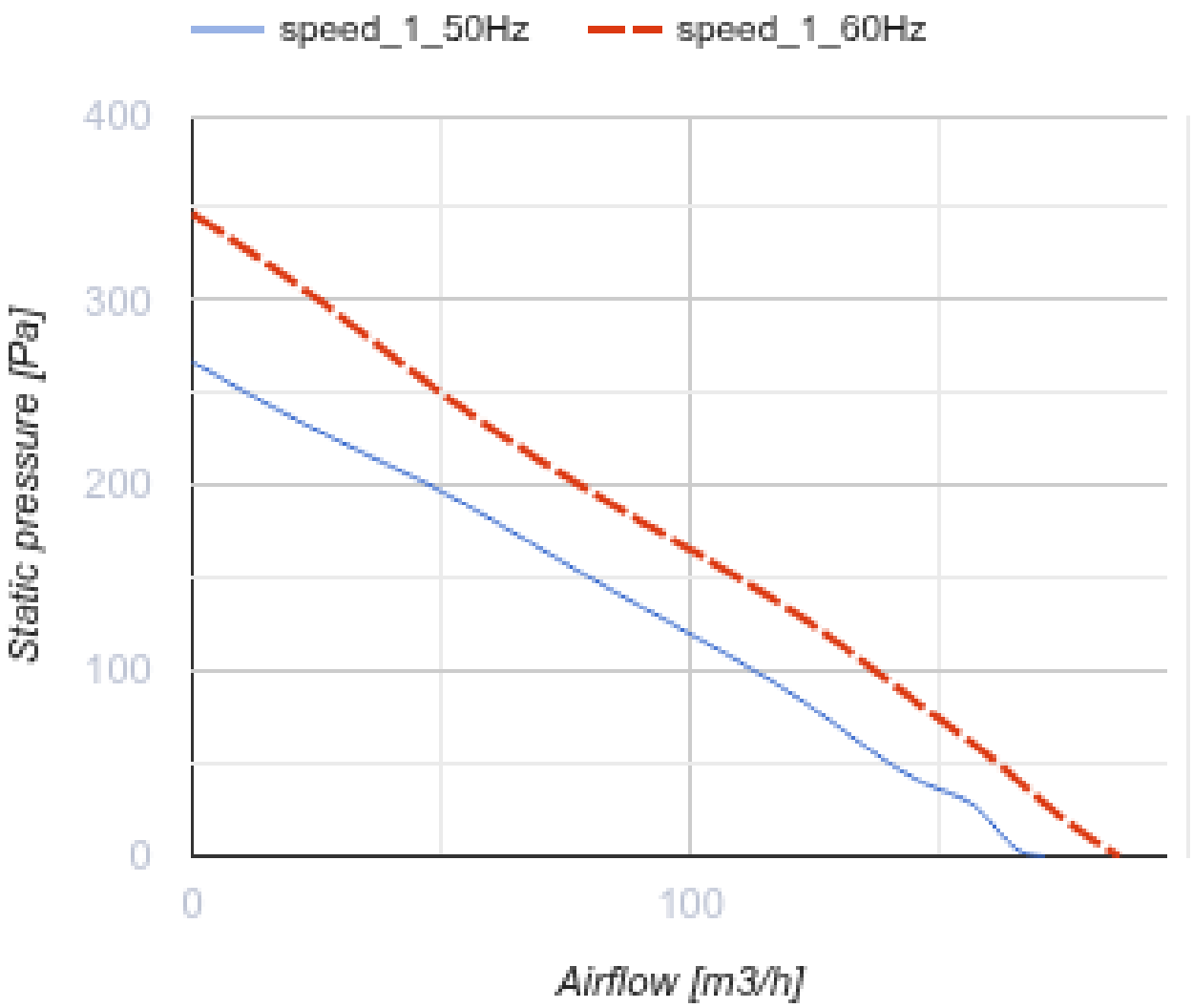
speed_1_50Hz
speed_1_60Hz
400
300
200
100
0
0
100
Static pressure [Pa]
Airflow [m3/h]

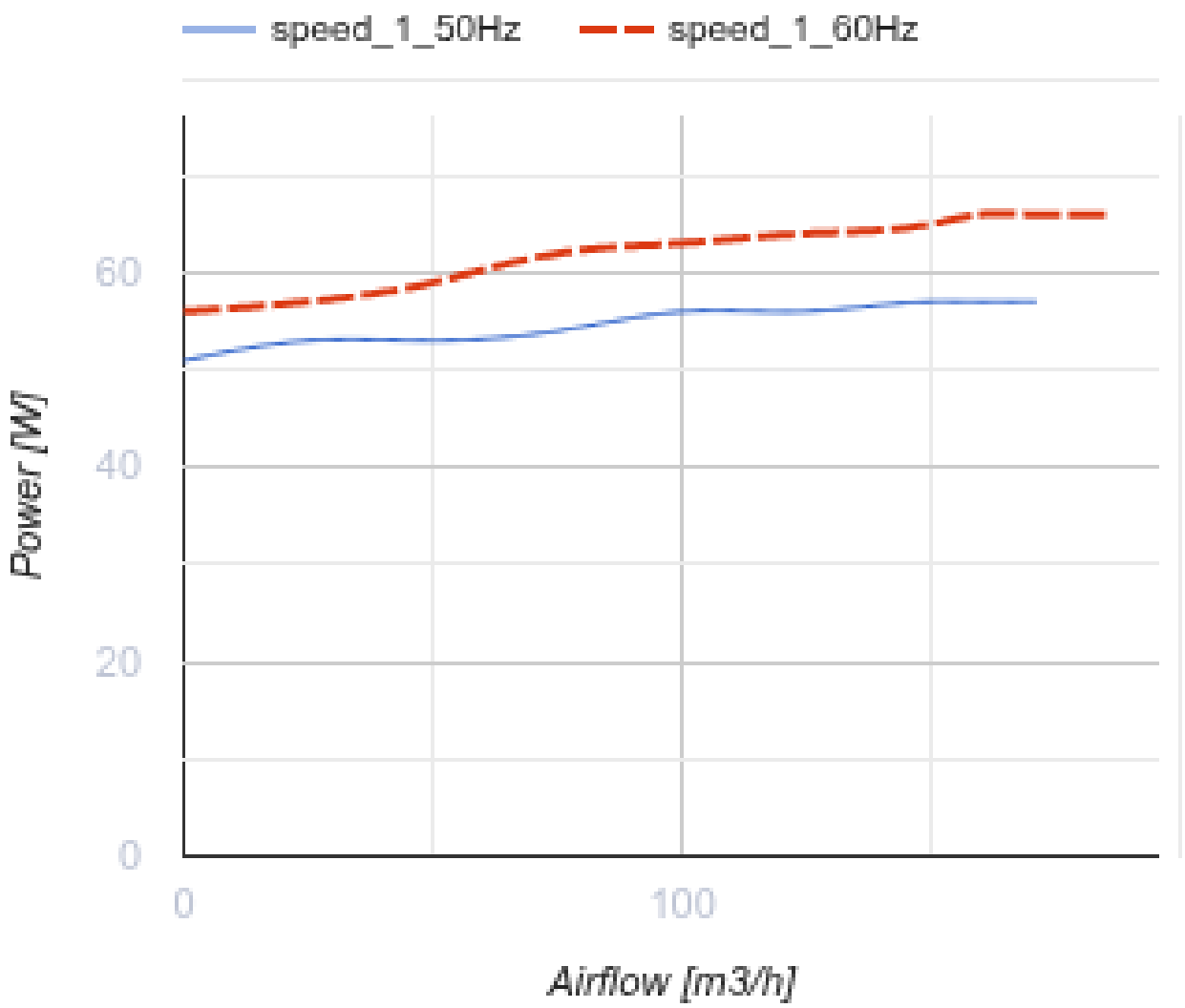

Розміри

ØD	B	H	H1	L
100	240	160	189	305

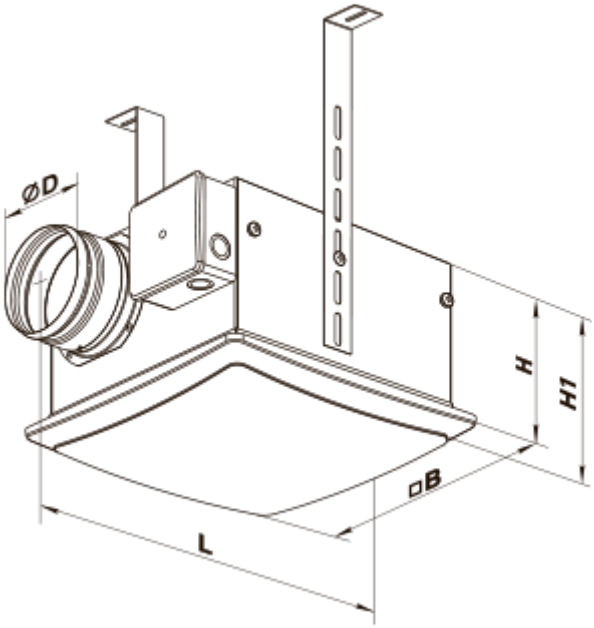
ØD
H
H1
□B
L

Екодизайн

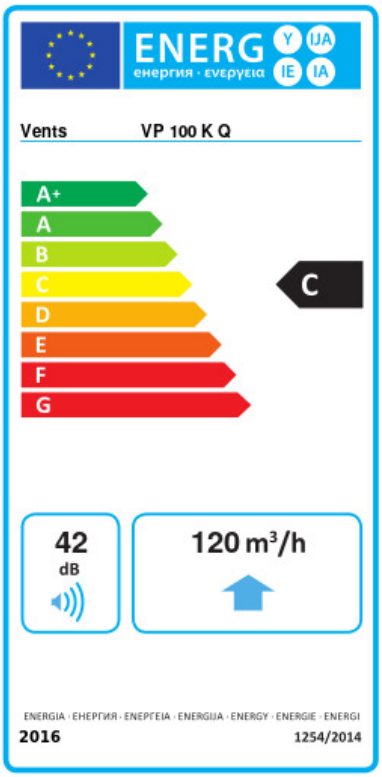

Торгова марка	Вентс					
Модель	ВП 100 К Б					
Питоме споживання енергії (кВт.год/(м²/рік))	Холодний		Помірний		Теплий	
	-50.5	A+	-23.4	C	-7.9	F
Тип установки	Односпрямована					
Тип приводу	Змінна швидкість					
Тип теплообміннику	Немає					
Максимальна витрата повітря (м³/год)	120					
Споживана потужність (Вт)	56					
Еталонна об'ємна витрата (м³/с)	0.023					
Статичний тиск у вихідній точці (Па)	50					
Питома споживана потужність у вихідній точці (Вт/(м³/год))	0.367					
Спосіб керування приводом	Локальне регулювання споживання					
Максимальні зовнішні витоки (%)	2.7					
Декларований тип вентиляційної одиниці	RVU UVU					
Sound power level (дБ(А))	42					
Річне споживання електрики (кВт.год/рік)	Холодний		Помірний		Теплий	
	194		194		194	
Річне збереження тепла (кВт.год/рік)	Холодний		Помірний		Теплий	
	5536		2830		1280	