ВПА 150-6,0-3 LCD



Припливні установки в компактному звуко- і теплоізольованому корпусі з електронагрівачем

• Споживана потужність електричного догріву: 6000
• Рівень звукового тиску LpA на відстані 3 м: 29
• Фільтр: G4
• У шумоізольованому корпусі
• Догрів: Електричний
• Управління: Пульт ДК
• Матеріал корпусу: Оцинкована сталь

	Одиниця виміру	ВПА 150-6,0-3 LCD
Розмір повітропроводу, який приєднується	мм	150
Фазність	-	3
Мінімальна напруга живлення	В	400
Максимальна напруга живлення	В	400
Частота мережі живлення	Гц	50
Номінальна потужність	Вт	98
Споживана потужність електричного догріву	Вт	6000
Максимальний струм	А	8.7
Максимальна витрата повітря	м³/год	425
Швидкість обертання	-	2705
Рівень звукового тиску LpA на відстані 3 м	дБ(А)	29
Вага	кг	52
Фільтр	-	G4
Максимальна температура повітря що переміщується	°C	55
Мінімальна температура повітря що переміщується	°C	-25
Максимальна температура оточуючого повітря	°C	40
Клас захисту	-	IP22
Максимальна вологість повітря, що оточує	%	80
Клас захисту приводу	-	IP44

Розміри

ØD	B	B1	H	L	L1
149	455	496.5	438	800	647

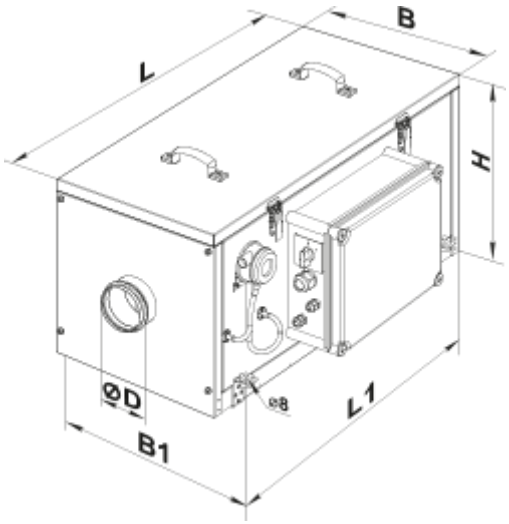

Аксесуари

Для круглих каналів

Найменування	Фото	Опис
СР 150/600		Шумоглушники з оцинкованої сталі наповнені негорючим звукопоглинальним матеріалом
СР 150/900		Шумоглушники з оцинкованої сталі наповнені негорючим звукопоглинальним матеріалом
СР 150/1200		Шумоглушники з оцинкованої сталі наповнені негорючим звукопоглинальним матеріалом
СРФ 150/600		Шумоглушники із алюмінієвого сплаву, наповнені негорючим звукопоглинальним матеріалом
СРФ 150/900		Шумоглушники із алюмінієвого сплаву, наповнені негорючим звукопоглинальним матеріалом
СРФ 150/2000		Шумоглушники із алюмінієвого сплаву, наповнені негорючим звукопоглинальним матеріалом

Заслінки для круглих каналів

Найменування	Фото	Опис

КОМ 150		Зворотний клапан із підпружиненими пластинами для перекриття повітряного потоку в круглих повітропроводах
КРВ 150		Повітряні заслінки для автоматичного регулювання витрати повітря у каналах круглого перерізу

Для круглих каналів

Найменування	Фото	Опис
ВВГ 150	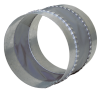	Гнучкі віброгасильні вставки для круглих каналів

Інші аксесуари

Найменування	Фото	Опис
СФ 397x364x70 G4		Панельний фільтр G4