ВПА 200-6,0-3 LCD



Припливні установки в компактному звуко- і теплоізольованому корпусі з електронагрівачем

• Споживана потужність електричного догріву: 6000
• Рівень звукового тиску LpA на відстані 3 м: 30
• Фільтр: G4
• У шумоізольованому корпусі
• Догрів: Електричний
• Управління: Пульт ДК
• Матеріал корпусу: Оцинкована сталь

	Одиниця виміру	ВПА 200-6,0-3 LCD
Розмір повітропроводу, який приєднується	мм	200
Фазність	-	3
Мінімальна напруга живлення	В	400
Максимальна напруга живлення	В	400
Частота мережі живлення	Гц	50
Номінальна потужність	Вт	193
Споживана потужність електричного догріву	Вт	6000
Максимальний струм	А	8.7
Максимальна витрата повітря	м³/год	810
Швидкість обертання	-	2780
Рівень звукового тиску LpA на відстані 3 м	дБ(А)	30
Вага	кг	52
Фільтр	-	G4
Максимальна температура повітря що переміщується	°С	55
Мінімальна температура повітря що переміщується	°С	-25
Максимальна температура оточуючого повітря	°С	40
Клас захисту	-	IP22
Максимальна вологість повітря, що оточує	%	80
Клас захисту приводу	-	IP44

Розміри

ØD	B	B1	H	L	L1
199	487	526.5	513	835	684

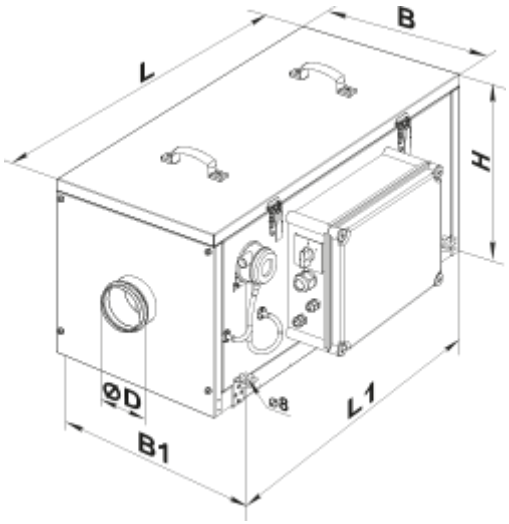

Аксесуари

Для круглих каналів

Найменування	Фото	Опис
СР 200/600		Шумоглушники з оцинкованої сталі наповнені негорючим звукопоглинальним матеріалом
СР 200/900		Шумоглушники з оцинкованої сталі наповнені негорючим звукопоглинальним матеріалом
СР 200/1200		Шумоглушники з оцинкованої сталі наповнені негорючим звукопоглинальним матеріалом
СРФ 200/600		Шумоглушники із алюмінієвого сплаву, наповнені негорючим звукопоглинальним матеріалом
СРФ 200/900		Шумоглушники із алюмінієвого сплаву, наповнені негорючим звукопоглинальним матеріалом
СРФ 200/2000		Шумоглушники із алюмінієвого сплаву, наповнені негорючим звукопоглинальним матеріалом

Заслінки для круглих каналів

Найменування	Фото	Опис

КОМ 200		Зворотний клапан із підпружиненими пластинами для перекриття повітряного потоку в круглих повітропроводах
КРВ 200		Повітряні заслінки для автоматичного регулювання витрати повітря у каналах круглого перерізу

Для круглих каналів

Найменування	Фото	Опис
ВВГ 200	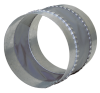	Гнучкі віброгасильні вставки для круглих каналів

Інші аксесуари

Найменування	Фото	Опис
СФ 439x428x70 G4		Панельний фільтр G4