ВПА 315-9,0-3 LCD



Припливні установки в компактному звуко- і теплоізольованому корпусі з електронагрівачем

• Споживана потужність електричного догріву: 9000
• Рівень звукового тиску LpA на відстані 3 м: 30
• Фільтр: G4
• У шумоізольованому корпусі
• Догрів: Електричний
• Управління: Пульт ДК
• Матеріал корпусу: Оцинкована сталь

	Одиниця виміру	ВПА 315-9,0-3 LCD
Розмір повітропроводу, який приєднується	мм	315
Фазність	-	3
Мінімальна напруга живлення	В	400
Максимальна напруга живлення	В	400
Частота мережі живлення	Гц	50
Номінальна потужність	Вт	171
Споживана потужність електричного догріву	Вт	9000
Максимальний струм	А	13
Максимальна витрата повітря	м³/год	1190
Швидкість обертання	-	2600
Рівень звукового тиску LpA на відстані 3 м	дБ(А)	30
Вага	кг	60
Фільтр	-	G4
Максимальна температура повітря що переміщується	°C	55
Мінімальна температура повітря що переміщується	°C	-25
Максимальна температура оточуючого повітря	°C	40
Клас захисту	-	IP22
Максимальна вологість повітря, що оточує	%	80
Клас захисту приводу	-	IP44

Розміри

ØD	B	B1	H	L	L1
314	527	566.5	548	900	750

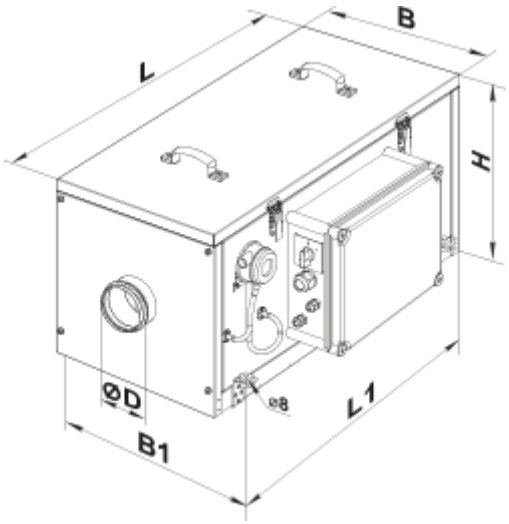

Аксесуари

Для круглих каналів

Найменування	Фото	Опис
СР 315/600		Шумоглушники з оцинкованої сталі наповнені негорючим звукопоглинальним матеріалом
СР 315/900		Шумоглушники з оцинкованої сталі наповнені негорючим звукопоглинальним матеріалом
СР 315/1200		Шумоглушники з оцинкованої сталі наповнені негорючим звукопоглинальним матеріалом
СРФ 315/600		Шумоглушники із алюмінієвого сплаву, наповнені негорючим звукопоглинальним матеріалом
СРФ 315/900		Шумоглушники із алюмінієвого сплаву, наповнені негорючим звукопоглинальним матеріалом
СРФ 315/2000		Шумоглушники із алюмінієвого сплаву, наповнені негорючим звукопоглинальним матеріалом

Заслінки для круглих каналів

Найменування	Фото	Опис

КОМ 315		Зворотний клапан із підпружиненими пластинами для перекриття повітряного потоку в круглих повітропроводах
КРВ 315		Повітряні заслінки для автоматичного регулювання витрати повітря у каналах круглого перерізу

Для круглих каналів

Найменування	Фото	Опис
ВВГ 315	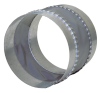	Гнучкі віброгасильні вставки для круглих каналів

Інші аксесуари

Найменування	Фото	Опис
СФ 475x470x70 G4		Панельний фільтр G4