# ВШ 560-4Д



Канальні відцентрові вентилятори у шумоізольованому корпусі

• Рівень звукового тиску LpA на відстані 3 м: 56
• У шумоізольованому корпусі
• Тип крильчатки: Відцентрова крильчатка з назад загнутими лопатками
• Матеріал корпусу: Алюцинк
• Встановлення в довільній позиції

| | Одиниця виміру | ВШ 560-4Д |
|---|---|---|
| Розмір повітропроводу, який приєднується | мм | 560 |
| Фазність | - | 3 |
| Мінімальна напруга живлення | В | 400 |
| Максимальна напруга живлення | В | 400 |
| Частота мережі живлення | Гц | 50 |
| Номінальна потужність | Вт | 2380 |
| Максимальний струм | А | 5 |
| Максимальна витрата повітря | м³/год | 11340 |
| Швидкість обертання | - | 1365 |
| Рівень звукового тиску LpA на відстані 3 м | дБ(А) | 56 |
| Вага | кг | 99 |
| Максимальна температура повітря що переміщується | °С | 60 |
| Мінімальна температура повітря що переміщується | °С | -40 |
| Клас захисту | - | IPX4 |
| Матеріал крильчатки | - | Алюміній |

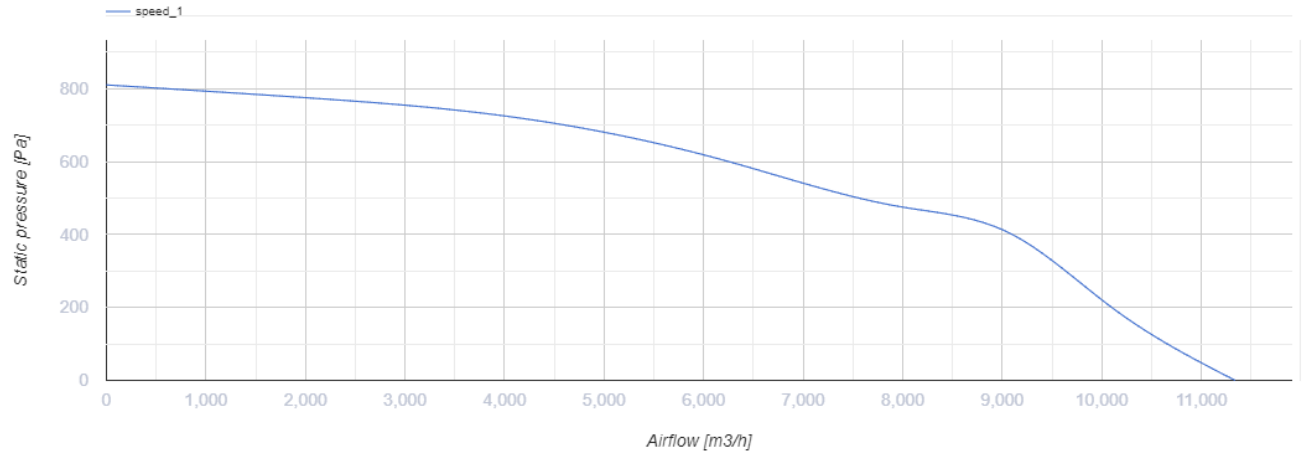


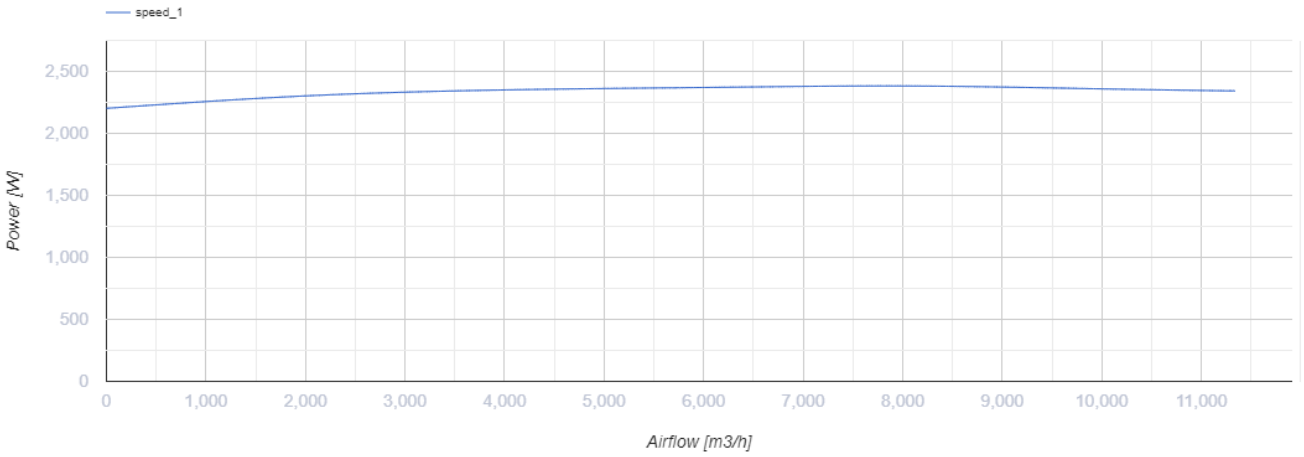


## Розміри

| A |
|---|
| 800 |

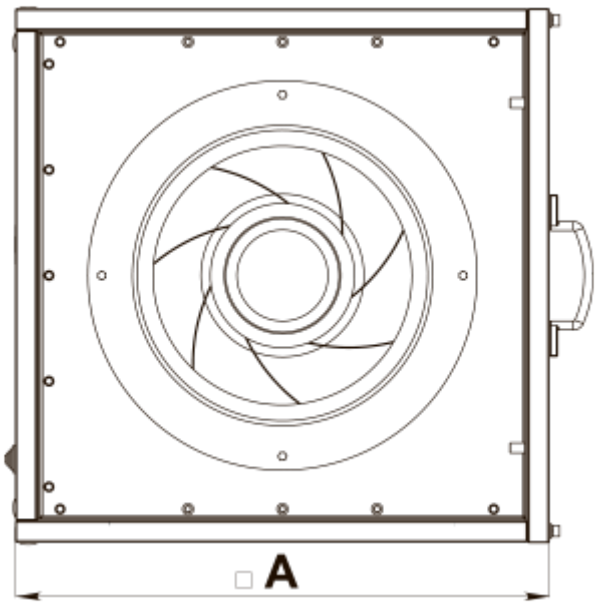

## Екодизайн

| Торгова марка | Вентс |
|---|---|
| Модель | ВШ 560-4Д |
| Тип приводу | External MSD or VSD |
| Тип теплообміннику | Немає |
| Статичний тиск за номінальної витрати повітря (Па) | 532 |
| Максимальні зовнішні витоки (%) | 2.7 |
| Статична ефективність (%) | 45.9 |
| Декларований тип вентиляційної одиниці | NRVU UVU |
| Ефективна потужність (кВт) | 2.377 |
| Sound power level (дБ(А)) | 76 |