ВШ 630-4Д



Канальні відцентрові вентилятори у шумоізольованому корпусі

• Рівень звукового тиску LpA на відстані 3 м: 67
• У шумоізольованому корпусі
• Тип крильчатки: Відцентрова крильчатка з назад загнутими лопатками
• Матеріал корпусу: Алюцинк
• Встановлення в довільній позиції

	Одиниця виміру	ВШ 630-4Д
Розмір повітропроводу, який приєднується	мм	630
Фазність	-	3
Мінімальна напруга живлення	В	400
Максимальна напруга живлення	В	400
Частота мережі живлення	Гц	50
Номінальна потужність	Вт	3310
Максимальний струм	А	6.2
Максимальна витрата повітря	м³/год	15170
Швидкість обертання	-	1170
Рівень звукового тиску LpA на відстані 3 м	дБ(А)	67
Вага	кг	102
Максимальна температура повітря що переміщується	°С	35
Мінімальна температура повітря що переміщується	°С	-40
Клас захисту	-	IPX4
Матеріал крильчатки	-	Алюміній

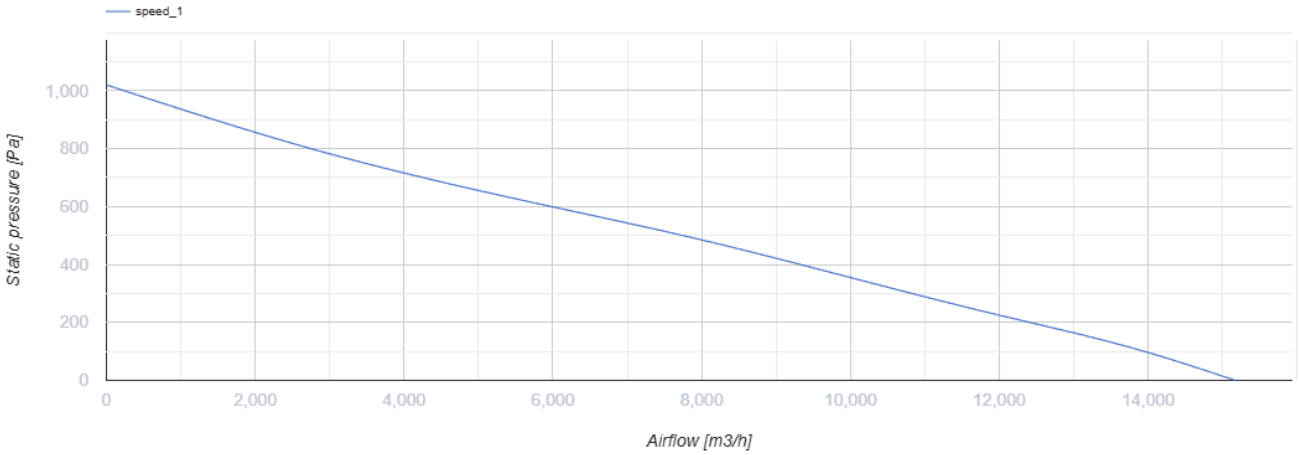

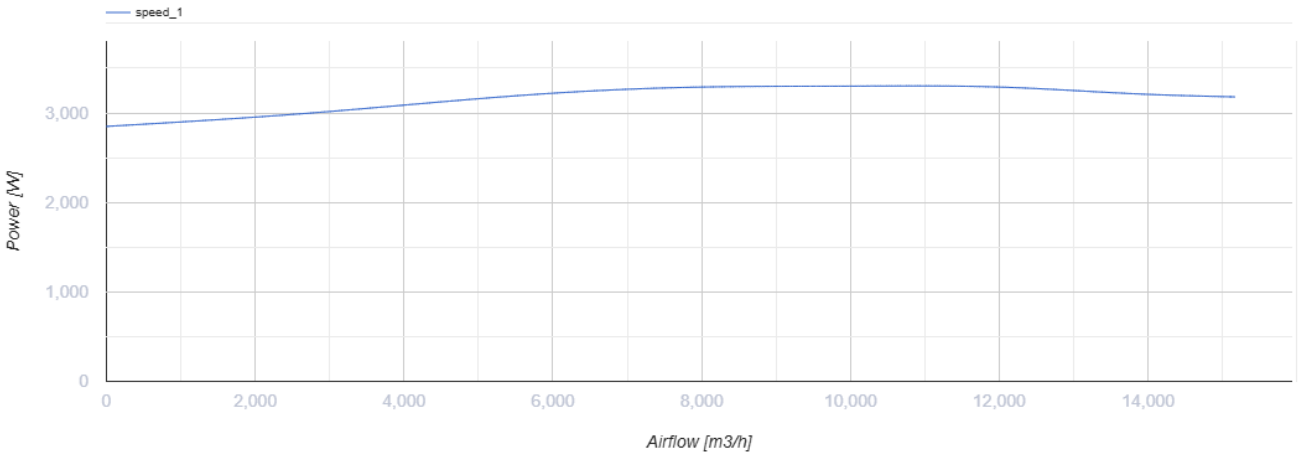

Розміри

A
800

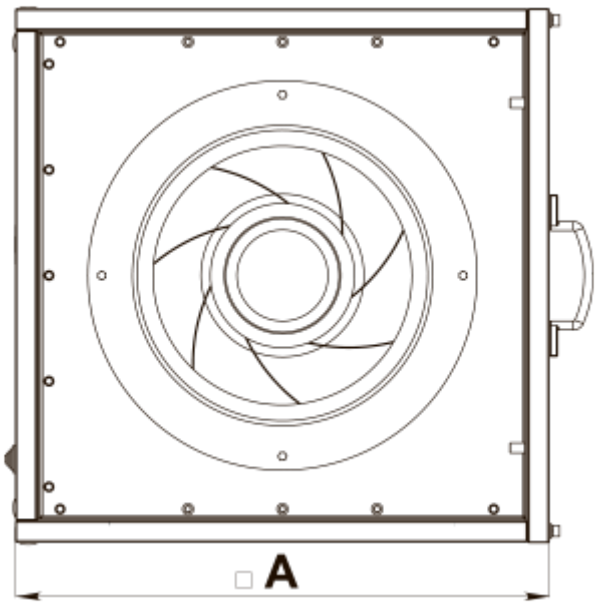

Екодизайн

Торгова марка	Вентс
Модель	ВШ 630-4Д
Тип приводу	External MSD or VSD
Тип теплообміннику	Немає
Статичний тиск за номінальної витрати повітря (Па)	471
Максимальні зовнішні витоки (%)	2.7
Статична ефективність (%)	33
Декларований тип вентиляційної одиниці	NRVU UVU
Ефективна потужність (кВт)	3.276
Sound power level (дБ(А))	87