ВШ 710-6Д



Канальні відцентрові вентилятори у шумоізольованому корпусі

• Рівень звукового тиску LpA на відстані 3 м: 59
• У шумоізольованому корпусі
• Тип крильчатки: Відцентрова крильчатка з назад загнутими лопатками
• Матеріал корпусу: Алюцинк
• Встановлення в довільній позиції

	Одиниця виміру	ВШ 710-6Д
Розмір повітропроводу, який приєднується	мм	710
Фазність	-	3
Мінімальна напруга живлення	В	400
Максимальна напруга живлення	В	400
Частота мережі живлення	Гц	50
Номінальна потужність	Вт	2000
Максимальний струм	А	3.9
Максимальна витрата повітря	м³/год	15830
Швидкість обертання	-	890
Рівень звукового тиску LpA на відстані 3 м	дБ(А)	59
Вага	кг	136
Максимальна температура повітря що переміщується	°С	40
Мінімальна температура повітря що переміщується	°С	-20
Клас захисту	-	IPX4
Матеріал крильчатки	-	Алюміній

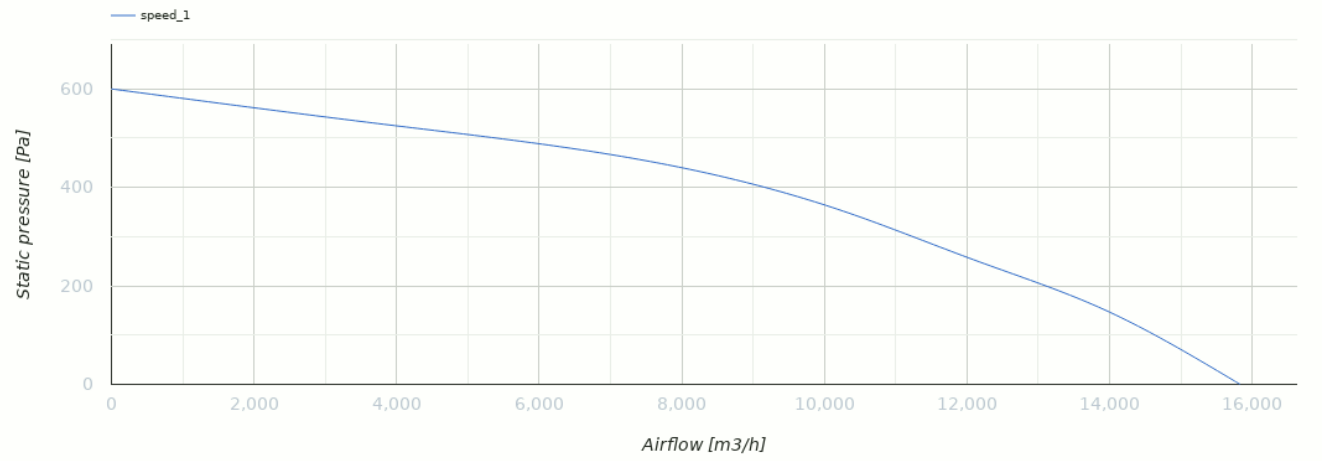

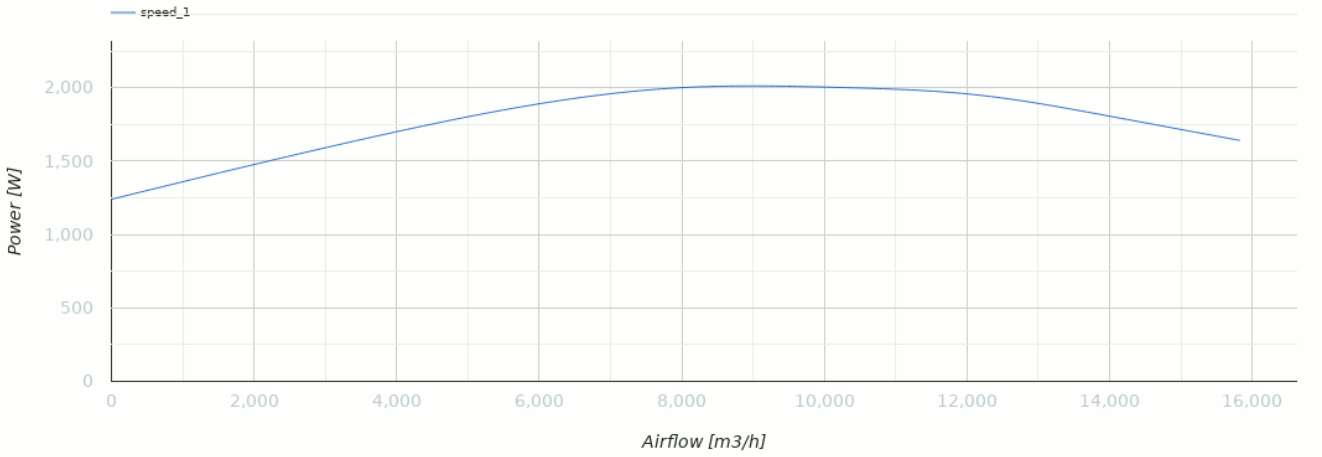

Розміри

A
1000

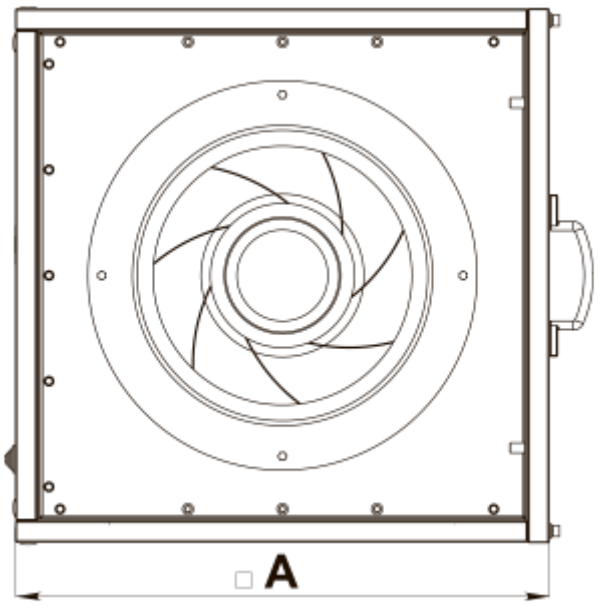

Екодизайн

Торгова марка	Вентс
Модель	ВШ 710-6Д
Тип приводу	External MSD or VSD
Тип теплообміннику	Немає
Статичний тиск за номінальної витрати повітря (Па)	376
Максимальні зовнішні витоки (%)	2.7
Статична ефективність (%)	50.6
Декларований тип вентиляційної одиниці	NRVU UVU
Ефективна потужність (кВт)	2.04
Sound power level (дБ(А))	79