ВУЕ 100 П міні

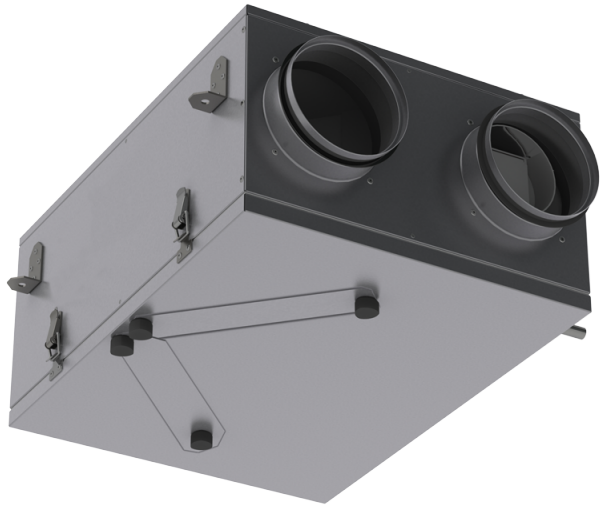

Підвісні ПВУ з рекуператором перехресного потоку виконаним із полістиролу

- Рівень звукового тиску LpA на відстані 3 м: 41
- Тип рекуператора: Перехресний
- Матеріал рекуператора: Ентальпійний
- Фільтр припливний: G4
- Фільтр витяжний: G4
- У шумоізольованому корпусі
- Ентальпійний рекуператор
- Управління: Пульт ДК
- Матеріал корпусу: Оцинкована сталь

	Одиниця виміру	ВУЕ 100 П міні		
Швидкість	-	1	2	3
Розмір повітропроводу, який приєднується	мм	125		
Фазність	-	1		
Максимальна напруга живлення	В	230		
Мінімальна напруга живлення	В	230		
Частота мережі живлення	Гц	50		
Номінальна потужність	Вт	56		
Максимальний струм	А	0.34		
Максимальна витрата повітря	м³/год	55	74	100
Швидкість обертання	-	1300	1950	2500
Рівень звукового тиску LpA на відстані 3 м	дБ(А)	24	32	41
Ефективність рекуперації, макс	%	72		
Тип рекуператора	-	Перехресний		
Матеріал рекуператора	-	Ентальпійний		
Вага	кг	10		
Фільтр припливний	-	G4		
Фільтр витяжний	-	G4		
Максимальна температура повітря що переміщується	°C	40		
Мінімальна температура повітря що переміщується	°C	-25		
Мінімальна температура оточуючого повітря	°C	1		
Максимальна температура оточуючого повітря	°C	40		

Клас захисту	-	IP22
Максимальна вологість повітря, що оточує	%	60
Клас захисту приводу	-	IP44

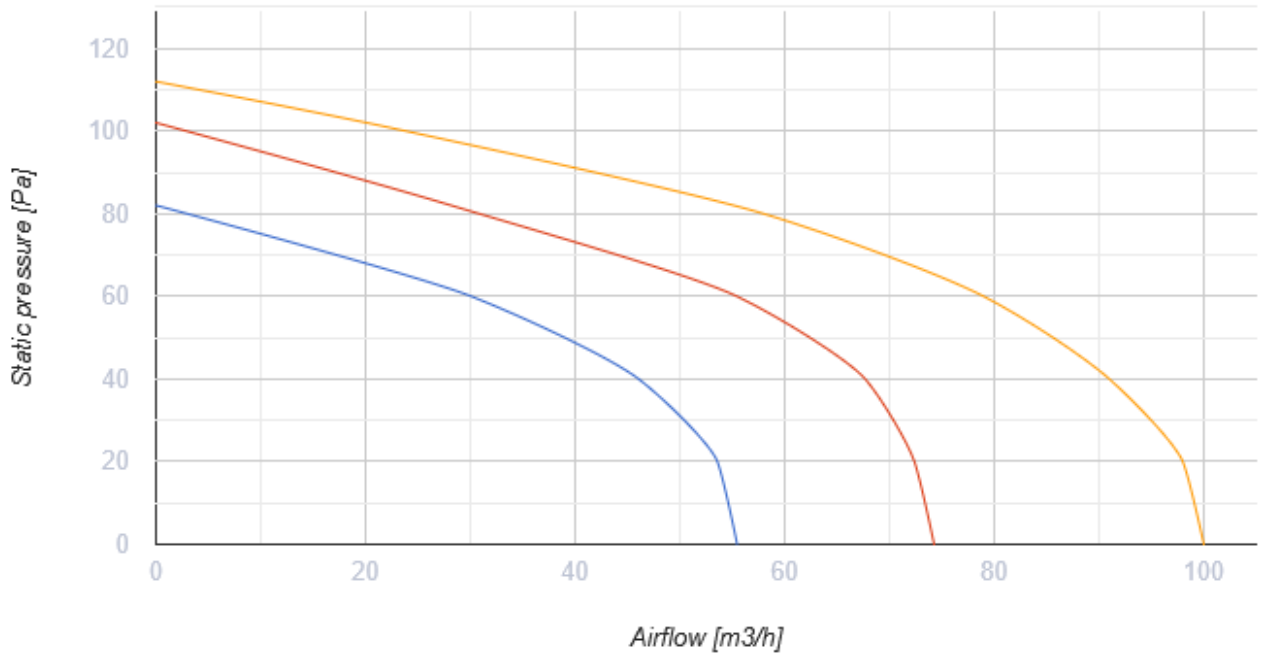

Розміри

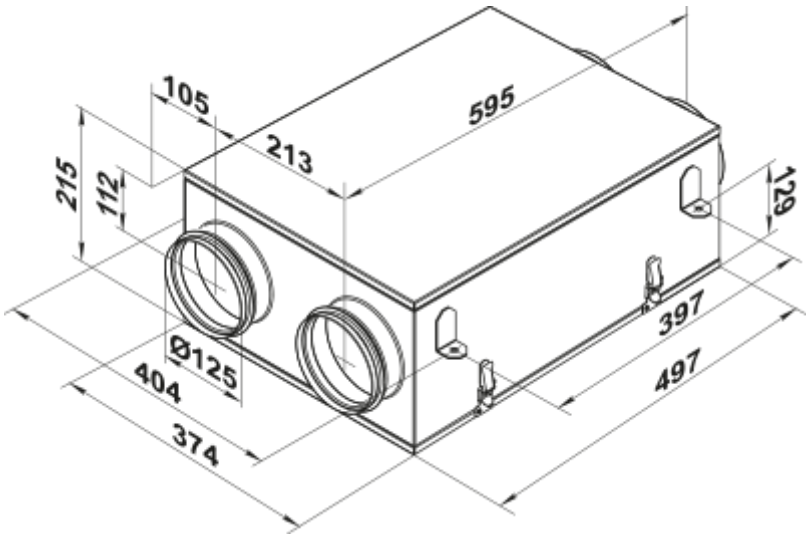

Аксесуари

Для круглих каналів

Найменування	Фото	Опис

СР 125/600		Шумоглушники з оцинкованої сталі наповнені негорючим звукопоглинальним матеріалом
СР 125/900		Шумоглушники з оцинкованої сталі наповнені негорючим звукопоглинальним матеріалом
СР 125/1200		Шумоглушники з оцинкованої сталі наповнені негорючим звукопоглинальним матеріалом
СРФ 125/600		Шумоглушники із алюмінієвого сплаву, наповнені негорючим звукопоглинальним матеріалом
СРФ 125/900		Шумоглушники із алюмінієвого сплаву, наповнені негорючим звукопоглинальним матеріалом
СРФ 125/2000		Шумоглушники із алюмінієвого сплаву, наповнені негорючим звукопоглинальним матеріалом

Заслінки для круглих каналів

Найменування	Фото	Опис
КОМ 125		Зворотний клапан із підпружиненими пластинами для перекриття повітряного потоку в круглих повітропроводах
КР 125		Повітряні заслінки для регулювання витрати повітря у каналах круглого перерізу

Інші аксесуари

Найменування	Фото	Опис
СФ 200x190x18 G4		Панельний фільтр G4

Екодизайн

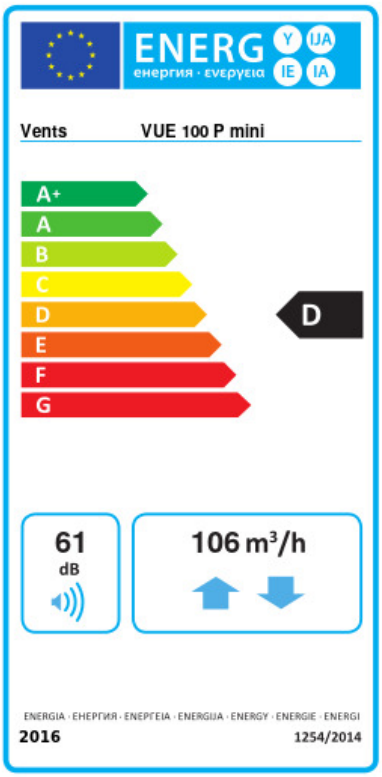

Торгова марка	Вентс					
Модель	ВУЕ 100 П міні					
Питоме споживання енергії (кВт.год/(м²/рік))	Холодний		Помірний		Теплий	
	-55.3	A+	-23	D	-1.8	F
Тип установки	Двоспрямована					
Тип приводу	Multi-speed					
Тип теплообміннику	Рекуперaційний					
Термоефективність рекуперації тепла (%)	70					
Максимальна витрата повітря (м³/год)	106					
Споживана потужність (Вт)	56					
Еталонна об'ємна витрата (м³/с)	0.021					
Статичний тиск у вихідній точці (Па)	50					
Питома споживана потужність у вихідній точці (Вт/(м³/год))	0.512					
Спосіб керування приводом	Ручне керування					
Максимальні внутрішні перетоки (%)	2.7					
Максимальні зовнішні витоки (%)	2.7					
Декларований тип вентиляційної одиниці	RVU BVU					
Sound power level (дБ(А))	61					
Річне споживання електрики (кВт.год/рік)	Холодний		Помірний		Теплий	
	1224		687		642	
Річне збереження тепла (кВт.год/рік)	Холодний		Помірний		Теплий	
	7717		3945		1784	