ВУЕ 180 П5Б ЕС А14

Підвісні ПВУ з протипотоковим ентальпійним або полістироловим рекуператором



- Рівень звукового тиску LpA на відстані 3 м: 33
- Тип рекуператора: Протипотоковий
- Матеріал рекуператора: Ентальпійний
- Фільтр припливний: G4, F7
- Фільтр витяжний: G4
- У шумоізольованому корпусі
- Ентальпійний рекуператор
- Байпас: Ручний
- Управління: Пульт ДК
- Матеріал корпусу: EPP
- Встановлення в довільній позиції
- Датчик вологості: Опціональний
- Датчик CO2: Опціональний
- Датчик PM2.5: Опціональний

	Одиниця виміру	ВУЕ 180 П5Б ЕС А14
Розмір повітропроводу, який приєднується	мм	150
Фазність	-	1
Мінімальна напруга живлення	В	230
Максимальна напруга живлення	В	230
Частота мережі живлення	Гц	50/60
Номінальна потужність	Вт	87
Максимальний струм	А	0.71
Максимальна витрата повітря	м³/год	220
Швидкість обертання	-	2200
Рівень звукового тиску LpA на відстані 3 м	дБ(А)	33
Ефективність рекуперації, макс	%	94
Тип рекуператора	-	Протипотоковий
Матеріал рекуператора	-	Ентальпійний
Вага	кг	14
Фільтр припливний	-	G4, F7
Фільтр витяжний	-	G4
Максимальна температура повітря що переміщується	°C	40
Мінімальна температура повітря що переміщується	°C	-25
Мінімальна температура оточуючого повітря	°C	1
Максимальна температура оточуючого повітря	°C	40
Клас захисту	-	IP22

Максимальна вологість повітря, що оточує	%	60
Клас захисту приводу	-	IP44

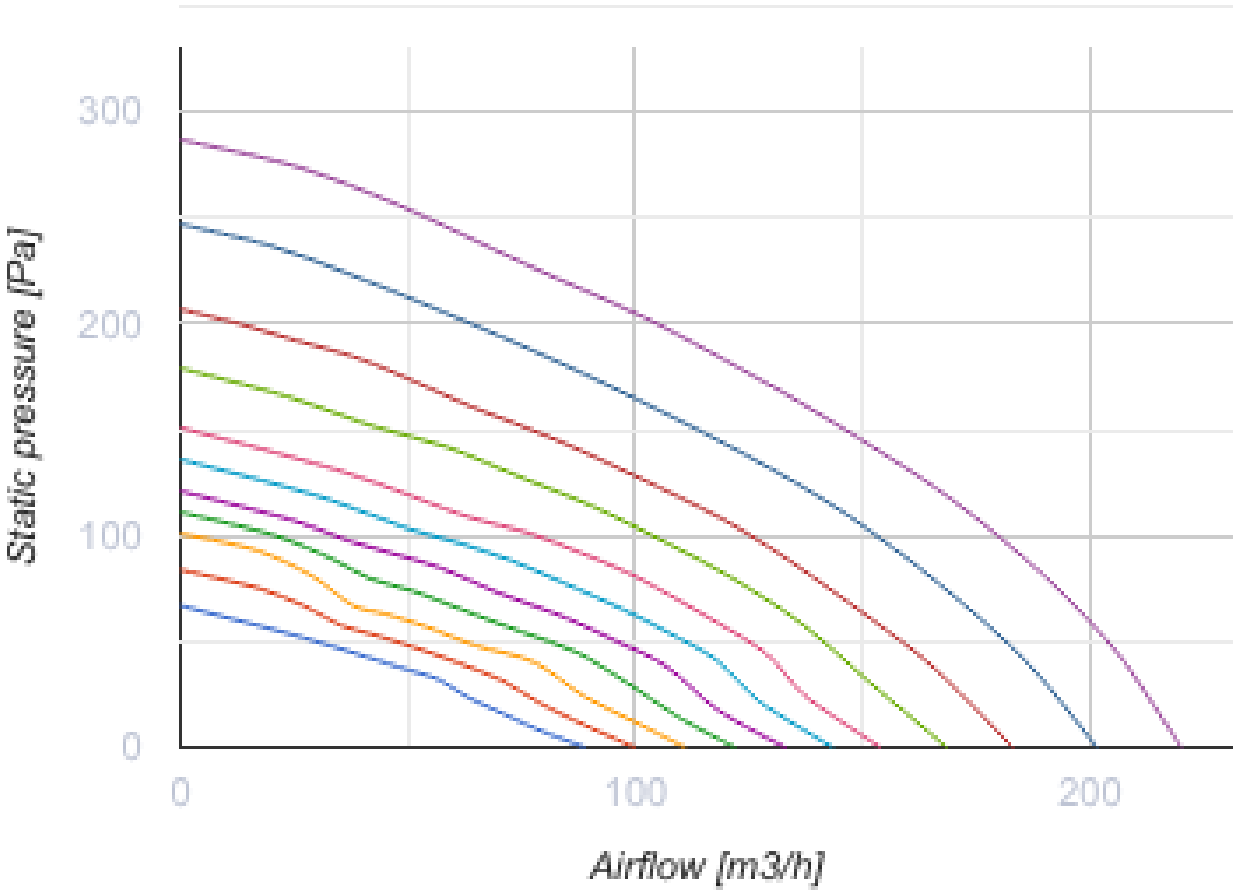

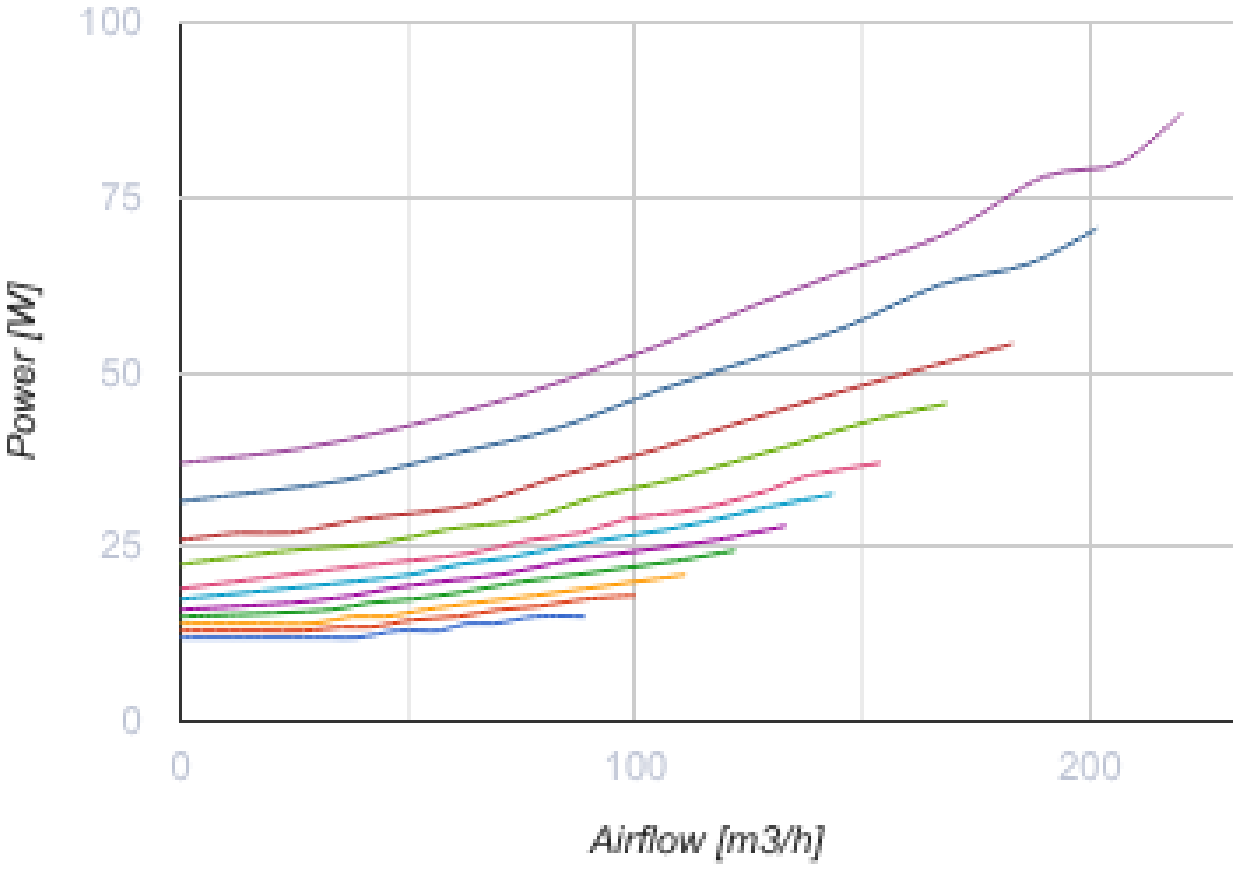

Розміри

ØD	B	B2	H	L	L1
150	600	326	264	900	1009

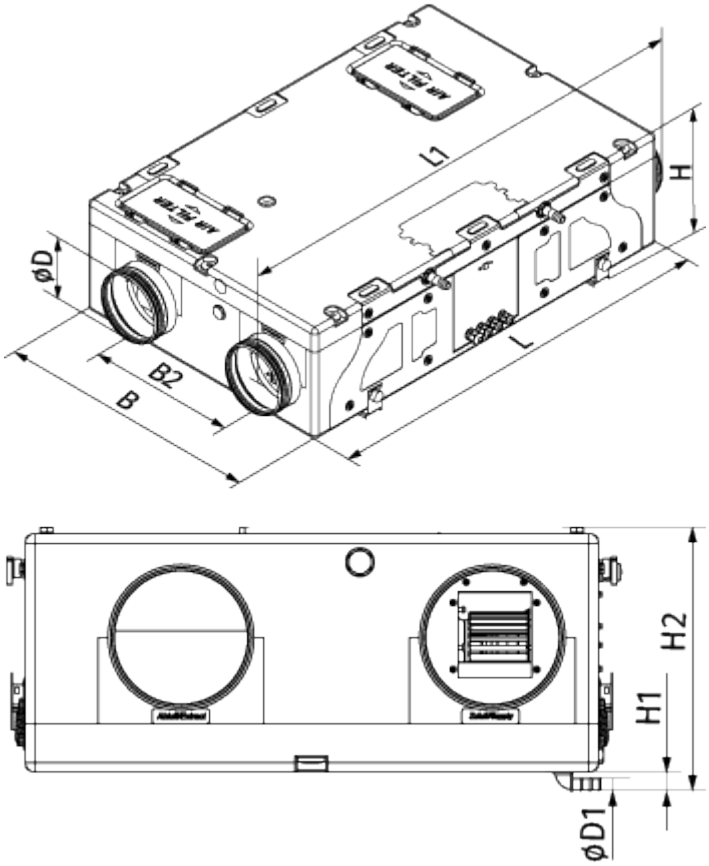

Аксесуари

Датчики для децентралізованих ПВУ

Найменування	Фото	Опис
HV2		Внутрішній датчик вологості
CO2-1		Датчики вуглекислого газу
CO2-2		Датчики вуглекислого газу
HR-S		Електромеханічний гігростат

Заслінки для круглих каналів

Найменування	Фото	Опис
KPB 150		Повітряні заслінки для автоматичного регулювання витрати повітря у каналах круглого перерізу

Електроприводи для комерційної та промислової вентиляції

Найменування	Фото	Опис
Belimo LF230		Приводи серії Belimo LF призначені для керування повітряними заслінками з площею перерізу до 0,8 м², які виконують охоронні функції

Інші аксесуари

Найменування	Фото	Опис
СФ 214x186x18 G4		Панельний фільтр G4
СФ 214x186x48 F7		Панельний фільтр F7

Екодизайн

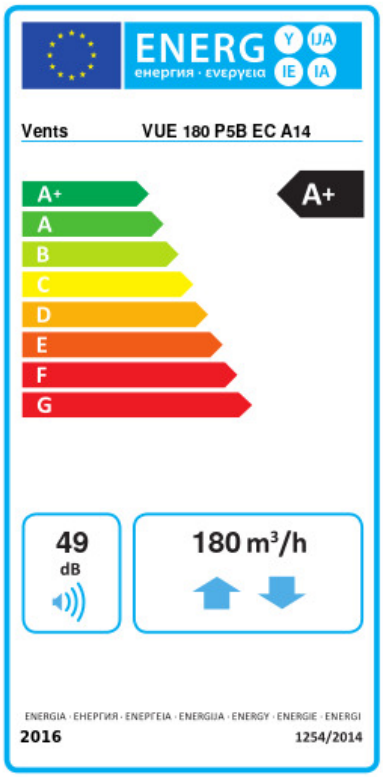

Торгова марка	Вентс					
Модель	ВУЕ 180 П5Б ЕС А14					
Питоме споживання енергії (кВт.год/(м²/рік))	Холодний		Помірний		Теплий	
	-80.7	А+	-42.2	А+	-17.5	Е
Тип установки	Двоспрямована					
Тип приводу	Змінна швидкість					
Тип теплообміннику	Рекуперaційний					
Термоефективність рекуперації тепла (%)	85					
Максимальна витрата повітря (м³/год)	180					
Споживана потужність (Вт)	77					
Еталонна об'ємна витрата (м³/с)	0.035					
Статичний тиск у вихідній точці (Па)	50					
Питома споживана потужність у вихідній точці (Вт/(м³/год))	0.248					
Спосіб керування приводом	Локальне регулювання споживання					
Максимальні внутрішні перетоки (%)	2.7					
Максимальні зовнішні витоки (%)	2.7					
Sound power level (дБ(А))	49					
Декларований тип вентиляційної одиниці	RVU BVU					
Річне споживання електрики (кВт.год/рік)	Холодний		Помірний		Теплий	
	713		176		131	
Річне збереження тепла (кВт.год/рік)	Холодний		Помірний		Теплий	
	8979		4590		2075	