ВУЕ 700 ГБЕ ЕС А21



Горизонтальні ПВУ з протипотоковим ентальпійним або полістироловим рекуператором

• Споживана потужність електричного догріву: 3600
• Рівень звукового тиску LpA на відстані 3 м: 31
• Тип рекуператора: Протипотоковий
• Матеріал рекуператора: Ентальпійний
• Фільтр припливний: G4+F7
• Фільтр витяжний: G4
• У шумоізольованому корпусі
• Ентальпійний рекуператор
• Байпас: Автоматичний
• Догрів: Електричний
• Переднагрів: Опціональний
• BMS протокол: ModBus
• Управління: Смартфон
• Матеріал корпусу: Оцинкована сталь
• Датчик вологості: Опціональний
• Датчик CO2: Опціональний
• Датчик PM2.5: Опціональний

	Одиниця виміру	ВУЕ 700 ГБЕ ЕС А21
Розмір повітропроводу, який приєднується	мм	250
Фазність	-	1
Мінімальна напруга живлення	В	230
Максимальна напруга живлення	В	230
Частота мережі живлення	Гц	50/60
Номінальна потужність	Вт	336
Споживана потужність електричного догріву	Вт	3600
Максимальний струм	А	18
Максимальна витрата повітря	м³/год	830
Швидкість обертання	-	3200
Рівень звукового тиску LpA на відстані 3 м	дБ(А)	31
Ефективність рекуперації, макс	%	89
Тип рекуператора	-	Протипотоковий
Матеріал рекуператора	-	Ентальпійний
Вага	кг	108.4
Фільтр припливний	-	G4+F7
Фільтр витяжний	-	G4
Максимальна температура повітря що переміщується	°C	40
Мінімальна температура повітря що переміщується	°C	-25
Мінімальна температура оточуючого повітря	°C	1
Максимальна температура оточуючого повітря	°C	40

Клас захисту	-	IP22
Максимальна вологість повітря, що оточує	%	80
Клас захисту приводу	-	IP44

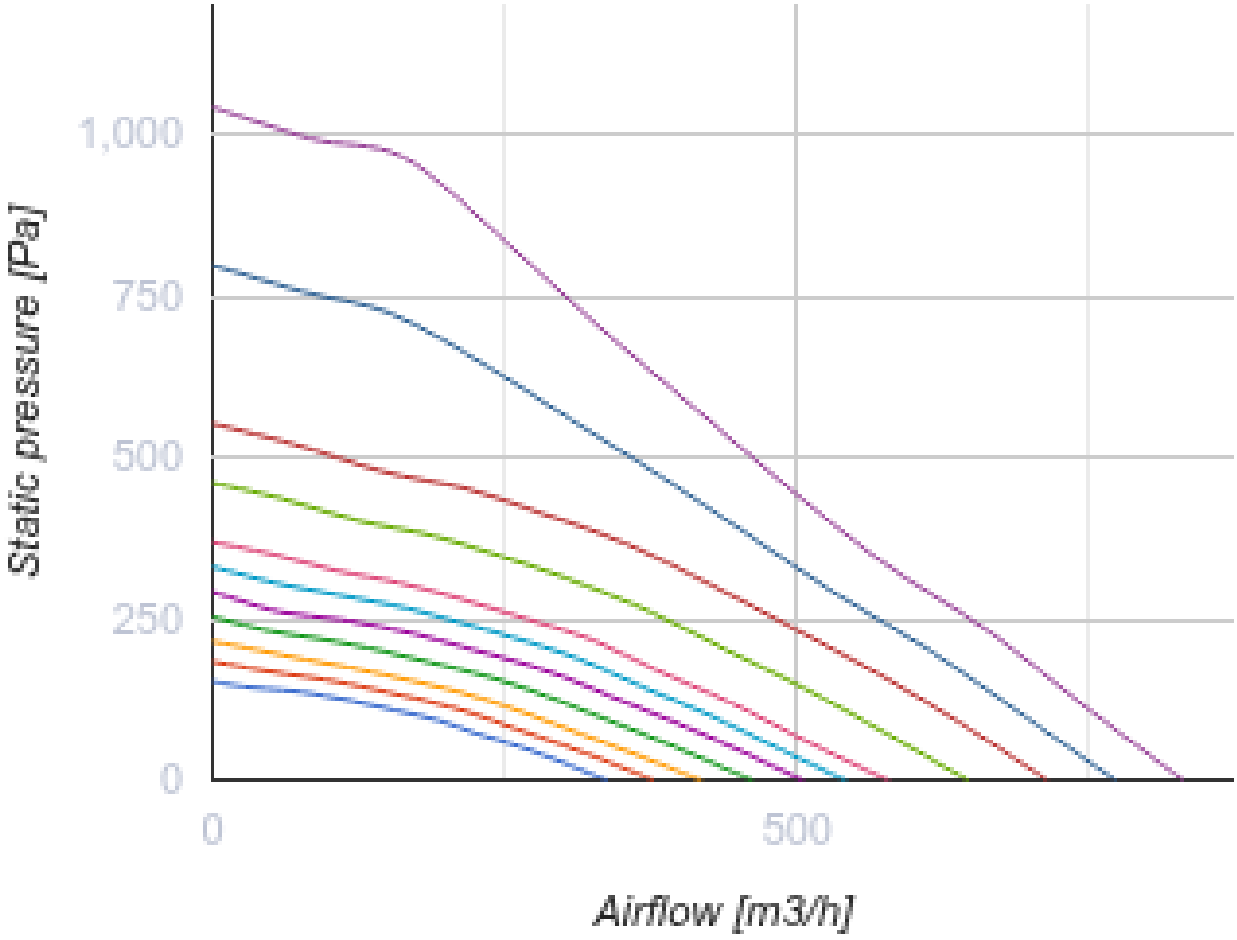

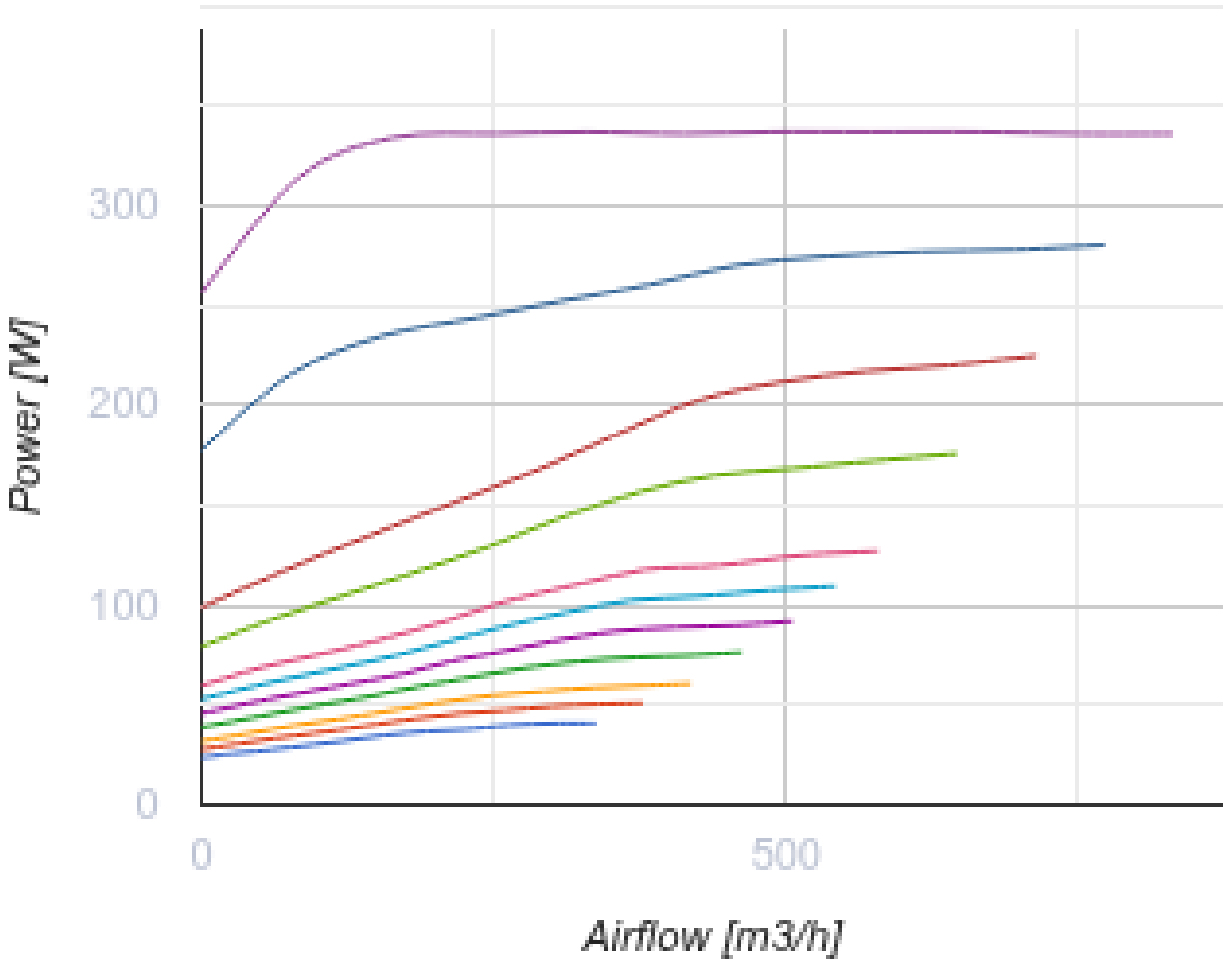

Розміри

ØD	B	B1	B2	H	H1	H2	L	L1
247	866	274	296	601	234	166	1282	1379

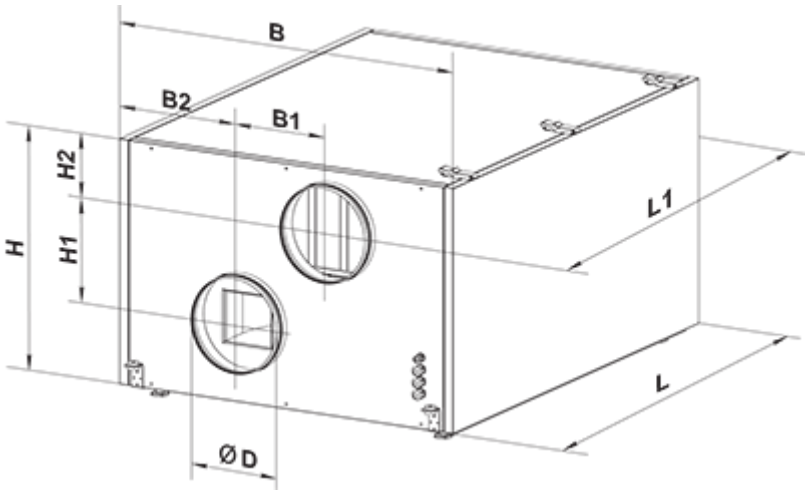

Аксесуари

Панелі керування для децентралізованих ПВУ

Найменування	Фото	Опис
A25		Панель керування із сенсорним екраном для управління промисловими та побутовими припливно-витяжними установками
A22		Панелі керування для управління промисловими та побутовими припливно-витяжними установками
A22 WiFi		Панелі керування для управління промисловими та побутовими припливно-витяжними установками

Датчики для децентралізованих ПВУ

Найменування	Фото	Опис
HV2		Внутрішній датчик вологості
CO2-1		Датчики вуглекислого газу
CO2-2		Датчики вуглекислого газу
HR-S		Електромеханічний гігростат

Електричні нагрівачі для вентиляційних систем

Найменування	Фото	Опис

НКП 250-1,2-1 А21 В.2		Нагрівачі канальні для захисту рекуператора від обмерзання
НКП 250-2,0-1 А21 В.2		Нагрівачі канальні для захисту рекуператора від обмерзання
НКП 250-3,0-1 А21 В.2		Нагрівачі канальні для захисту рекуператора від обмерзання

Для круглих каналів

Найменування	Фото	Опис
СР 250/600		Шумоглушники з оцинкованої сталі наповнені негорючим звукопоглинальним матеріалом
СР 250/900		Шумоглушники з оцинкованої сталі наповнені негорючим звукопоглинальним матеріалом
СР 250/1200		Шумоглушники з оцинкованої сталі наповнені негорючим звукопоглинальним матеріалом

Заслінки для круглих каналів

Найменування	Фото	Опис
КОМ 250		Зворотний клапан із підпружиненими пластинами для перекриття повітряного потоку в круглих повітропроводах
КРВ 250		Повітряні заслінки для автоматичного регулювання витрати повітря у каналах круглого перерізу

Електроприводи для централізованих ПВУ

Найменування	Фото	Опис
Belimo TF230		Приводи призначені для керування повітряними заслінками з площею перерізу до 0,4 м², які виконують охоронні функції

Інші аксесуари

Найменування	Фото	Опис
СФ 784x253x48 G4		Панельний фільтр G4

СФ 784x253x48 F7		Панельний фільтр F7

Екодизайн

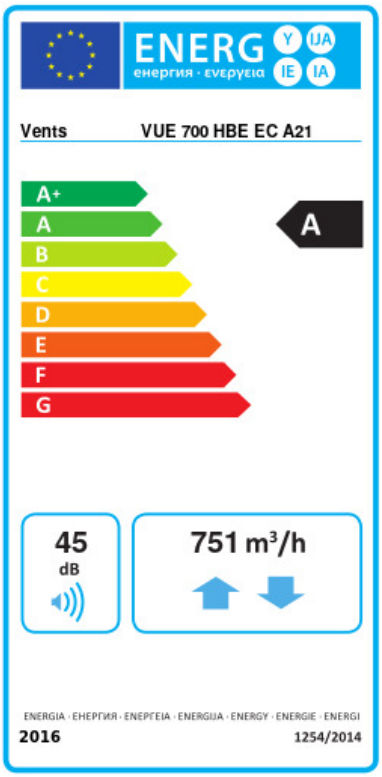

Торгова марка	Вентс					
Модель	ВУЕ 700 ГБЕ ЕС А21					
Питоме споживання енергії (кВт.год/(м²/рік))	Холодний		Помірний		Теплий	
	-77.9	A+	-40.8	A	-16.9	E
Тип установки	Двоспрямована					
Тип приводу	Змінна швидкість					
Тип теплообміннику	Рекуперaційний					
Термоефективність рекуперації тепла (%)	78					
Максимальна витрата повітря (м³/год)	751					
Споживана потужність (Вт)	336					
Еталонна об'ємна витрата (м³/с)	0.143					
Статичний тиск у вихідній точці (Па)	50					
Питома споживана потужність у вихідній точці (Вт/(м³/год))	0.243					
Спосіб керування приводом	Локальне регулювання споживання					
Максимальні внутрішні перетоки (%)	2.7					
Максимальні зовнішні витоки (%)	2.7					
Декларований тип вентиляційної одиниці	RVU BVU					
Sound power level (дБ(А))	45					
Річне споживання електрики (кВт.год/рік)	Холодний		Помірний		Теплий	
	710		173		128	
Річне збереження тепла (кВт.год/рік)	Холодний		Помірний		Теплий	
	8695		4445		2010	