ВУТ 1500 ЕГ



Горизонтальні ПВУ з перехресним рекуператором

• Споживана потужність електричного догріву: 18000
• Рівень звукового тиску LpA на відстані 3 м: 49
• Фільтр припливний: G4
• Фільтр витяжний: G4
• У шумоізольованому корпусі
• Догрів: Електричний
• Управління: Пульт ДК
• Матеріал корпусу: Оцинкована сталь

	Одиниця виміру	ВУТ 1500 ЕГ
Розмір повітропроводу, який приєднується	мм	315
Фазність	-	1
Мінімальна напруга живлення	В	230
Максимальна напруга живлення	В	230
Частота мережі живлення	Гц	50/60
Номінальна потужність	Вт	980
Споживана потужність електричного догріву	Вт	18000
Максимальний струм	А	30.3
Максимальна витрата повітря	м³/год	1750
Швидкість обертання	-	1100
Рівень звукового тиску LpA на відстані 3 м	дБ(А)	49
Ефективність рекуперації, макс	%	77
Вага	кг	96
Фільтр припливний	-	G4
Фільтр витяжний	-	G4
Максимальна температура повітря що переміщується	°C	40
Мінімальна температура повітря що переміщується	°C	-25
Максимальна температура оточуючого повітря	°C	40
Мінімальна температура оточуючого повітря	°C	1
Клас захисту	-	IP22
Максимальна вологість повітря, що оточує	%	80

Клас захисту приводу	-	IP44

Розміри

ØD	B	B1	B2	B3	H	H1	H2	H3	L	L1	L2
314	842	581	320	520	814	947	201	595	1345	1388	1445

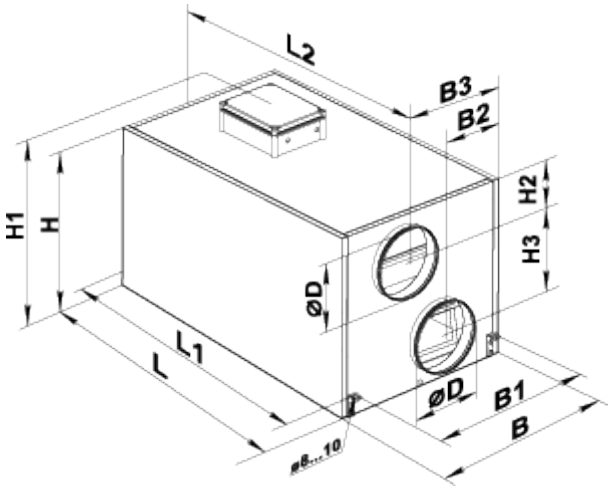

Аксесуари

Для круглих каналів

Найменування	Фото	Опис
СР 315/600		Шумоглушники з оцинкованої сталі наповнені негорючим звукопоглинальним матеріалом
СР 315/900		Шумоглушники з оцинкованої сталі наповнені негорючим звукопоглинальним матеріалом
СР 315/1200		Шумоглушники з оцинкованої сталі наповнені негорючим звукопоглинальним матеріалом
СРФ 315/600		Шумоглушники із алюмінієвого сплаву, наповнені негорючим звукопоглинальним матеріалом
СРФ 315/900		Шумоглушники із алюмінієвого сплаву, наповнені негорючим звукопоглинальним матеріалом
СРФ 315/2000		Шумоглушники із алюмінієвого сплаву, наповнені негорючим звукопоглинальним матеріалом

Заслінки для круглих каналів

Найменування	Фото	Опис
КОМ 315		Зворотний клапан із підпружиненими пластинами для перекриття повітряного потоку в круглих повітропроводах
КР 315		Повітряні заслінки для регулювання витрати повітря у каналах круглого перерізу

Інші аксесуари

Найменування	Фото	Опис
СФ 780х273х48 G4		Панельний фільтр G4
ВЛ С4 300/384	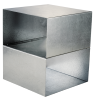	Літня вставка

Екодизайн

Торгова марка	Вентс
Модель	ВУТ 1500 ЕГ
Тип приводу	Integrated MSD
Тип теплообміннику	Рекуперaційний
Термоефективність рекуперації тепла (%)	67
Статичний тиск за номінальної витрати повітря (Па)	239
Максимальні внутрішні перетоки (%)	2.7
Максимальні зовнішні витоки (%)	2.7
Статична ефективність (%)	33.4
Індикація необхідності заміни фільтру	See control panel catalogue data
Декларований тип вентиляційної одиниці	NRVU BVU
Ефективна потужність (кВт)	0.59
Швидкість потоку у перерізі (м/с)	0.913
Клас енергоефективності фільтрів	B
Sound power level (дБ(A))	69