ВУТ 180 П5Б ЕС А21

Припливно-витяжні установки у тепло- та звукоізольованому корпусі обладнані протипотоковим рекуператором, виконаним із полістиролу

- Максимальна витрата повітря: 220
- Рівень звукового тиску LpA на відстані 3 м: 33
- Тип рекуператора: Протипотоковий
- Фільтр витяжний: G4
- Фільтр припливний: G4, F7
- Шумоізоляція
- Тип двигуна: EC
- Байпас: Автоматичний
- Догрів: Опціональний
- Переднагрів: Опціональний
- BMS протокол: ModBus
- Управління: Смартфон
- Матеріал корпусу: EPP
- Датчик вологості: Опціональний
- Датчик CO2: Опціональний
- Датчик VOC: Опціональний
- Датчик PM2.5: Опціональний

	Одиниця виміру	ВУТ 180 П5Б ЕС А21
Розмір повітропроводу, який приєднується	мм	150
Швидкість	-	1
Мінімальна напруга живлення	В	230
Максимальна напруга живлення	В	230
Частота мережі живлення	Гц	50/60
Номінальна потужність	Вт	87
Максимальний струм	А	0.71
Максимальна витрата повітря	$м^3$/год	220
Рівень звукового тиску LpA на відстані 3 м	дБ(А)	33
Ефективність рекуперації, макс	%	98
Тип рекуператора	-	Протипотоковий
Матеріал рекуператора	-	Полістирол
Вага	кг	14
Фільтр витяжний	-	G4
Фільтр припливний	-	G4, F7
Максимальна температура повітря що переміщується	°C	40
Мінімальна температура повітря що переміщується	°C	-25
Мінімальна температура оточуючого повітря	°C	1
Максимальна температура оточуючого повітря	°C	40
Максимальна вологість повітря, що оточує	%	60
Клас захисту	-	IP22

Клас захисту приводу	-	IP44

Розміри

ØD	ØD1	B	B2	H	H1	H2	L	L1
150	19	600	326	264	38	302	900	1009

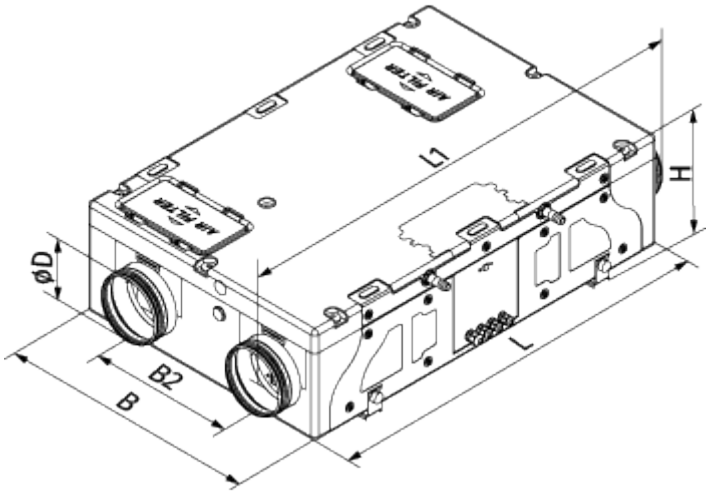

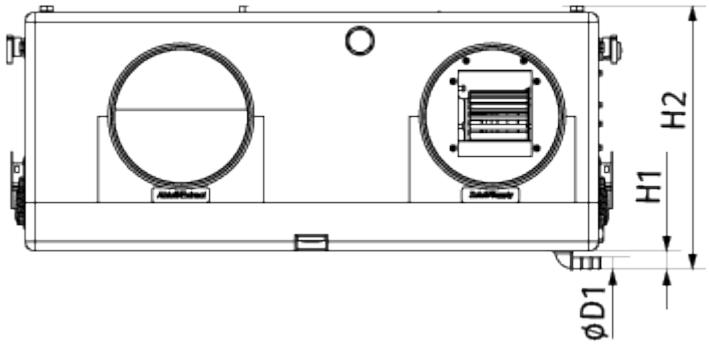

Аксесуари

Панелі керування

Найменування	Фото	Опис
A25		Панель керування із сенсорним екраном
A22		Панелі керування A22/A22 WiFi застосовуються для керування промисловими та побутовими припливно-витяжними установками із системою автоматики A21.
A22 WiFi		Панелі керування A22/A22 WiFi застосовуються для керування промисловими та побутовими припливно-витяжними установками із системою автоматики A21.

Датчики

Найменування	Фото	Опис
HV2		Внутрішній датчик вологості
CO2-1		Датчики вуглекислого газу
CO2-2		Датчики вуглекислого газу
HR-S		Електромеханічні гігростати
DPWC11200		Датчик вологості

Датчики якості повітря

Найменування	Фото	Опис
DPWQ30600		Датчик VOC
DPWQ40200		Датчик CO2

Електричні нагрівачі

Найменування	Фото	Опис
НКД 150-0,8-1 А21 В.2		Нагрівач канальний догрівання припливного повітря із зовнішнім керуванням
НКД 150-1,2-1 А21 В.2		Нагрівач канальний догрівання припливного повітря із зовнішнім керуванням
НКД 150-1,7-1 А21 В.2		Нагрівач канальний догрівання припливного повітря із зовнішнім керуванням
НКД 150-2,0-1 А21 В.2		Нагрівач канальний догрівання припливного повітря із зовнішнім керуванням
НКП 150-0,8-1 А21 В.2		Нагрівач для захисту рекуператора від обмерзання

НКП 150-1,2-1 А21 В.2		Нагрівач для захисту рекуператора від обмерзання
НКП 150-1,7-1 А21 В.2		Нагрівач для захисту рекуператора від обмерзання
НКП 150-2,0-1 А21 В.2		Нагрівач для захисту рекуператора від обмерзання

Сифон для відведення конденсату (Дренажний сифон)

Найменування	Фото	Опис
СГ-32		Сифон гідравлічний для відведення конденсату від рекуператорів та охолоджувачів у системах вентиляції та кондиціювання

Для круглих каналів

Найменування	Фото	Опис
КРВ 150		Повітряна заслінка для автоматичного перекриття повітряного потоку у вентиляційних каналах з круглим перерізом

Електроприводи

Найменування	Фото	Опис
Belimo LF230		Приводи серії Belimo LF призначені для керування повітряними заслінками з площею перерізу до 0,8 м², які виконують охоронні функції

Інші аксесуари

Найменування	Фото	Опис
СФ 214x186x18 G4		Панельний фільтр G4
СФ 214x186x48 F7		Панельний фільтр F7