ВУТ 250 В міні А1

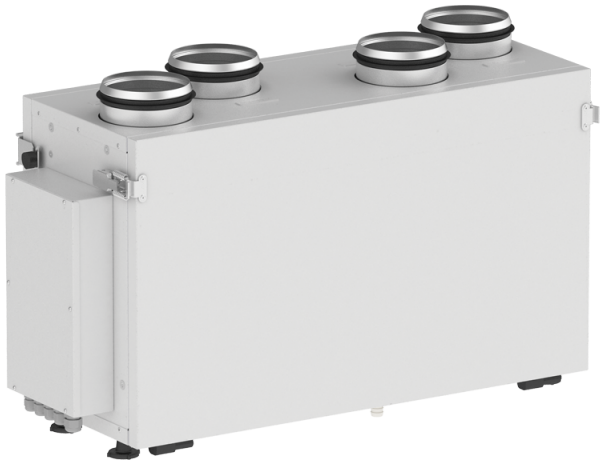

Вертикальні ПВУ з ентальпійним рекуператором перехресного потоку

- Рівень звукового тиску LpA на відстані 3 м: 47
- Тип рекуператора: Перехресний
- Матеріал рекуператора: Полістирол
- Фільтр припливний: G4 (F8 PM2.5 81 %- option)
- Фільтр витяжний: G4
- У шумоізольованому корпусі
- Управління: Пульт ДК
- Матеріал корпусу: Оцинкована сталь

	Одиниця виміру	ВУТ 250 В міні А1
Розмір повітропроводу, який приєднується	мм	125
Фазність	-	1
Мінімальна напруга живлення	В	230
Максимальна напруга живлення	В	230
Частота мережі живлення	Гц	50/60
Номінальна потужність	Вт	126
Максимальний струм	А	0.6
Максимальна витрата повітря	м³/год	260
Швидкість обертання	-	2700
Рівень звукового тиску LpA на відстані 3 м	дБ(А)	47
Ефективність рекуперації, макс	%	78
Тип рекуператора	-	Перехресний
Матеріал рекуператора	-	Полістирол
Вага	кг	26
Фільтр припливний	-	G4 (F8 PM2.5 81 %- option)
Фільтр витяжний	-	G4
Максимальна температура повітря що переміщується	°C	40
Мінімальна температура повітря що переміщується	°C	-25
Мінімальна температура оточуючого повітря	°C	1
Максимальна температура оточуючого повітря	°C	40
Клас захисту	-	IP22

Максимальна вологість повітря, що оточує	%	80
Клас захисту приводу	-	IP44

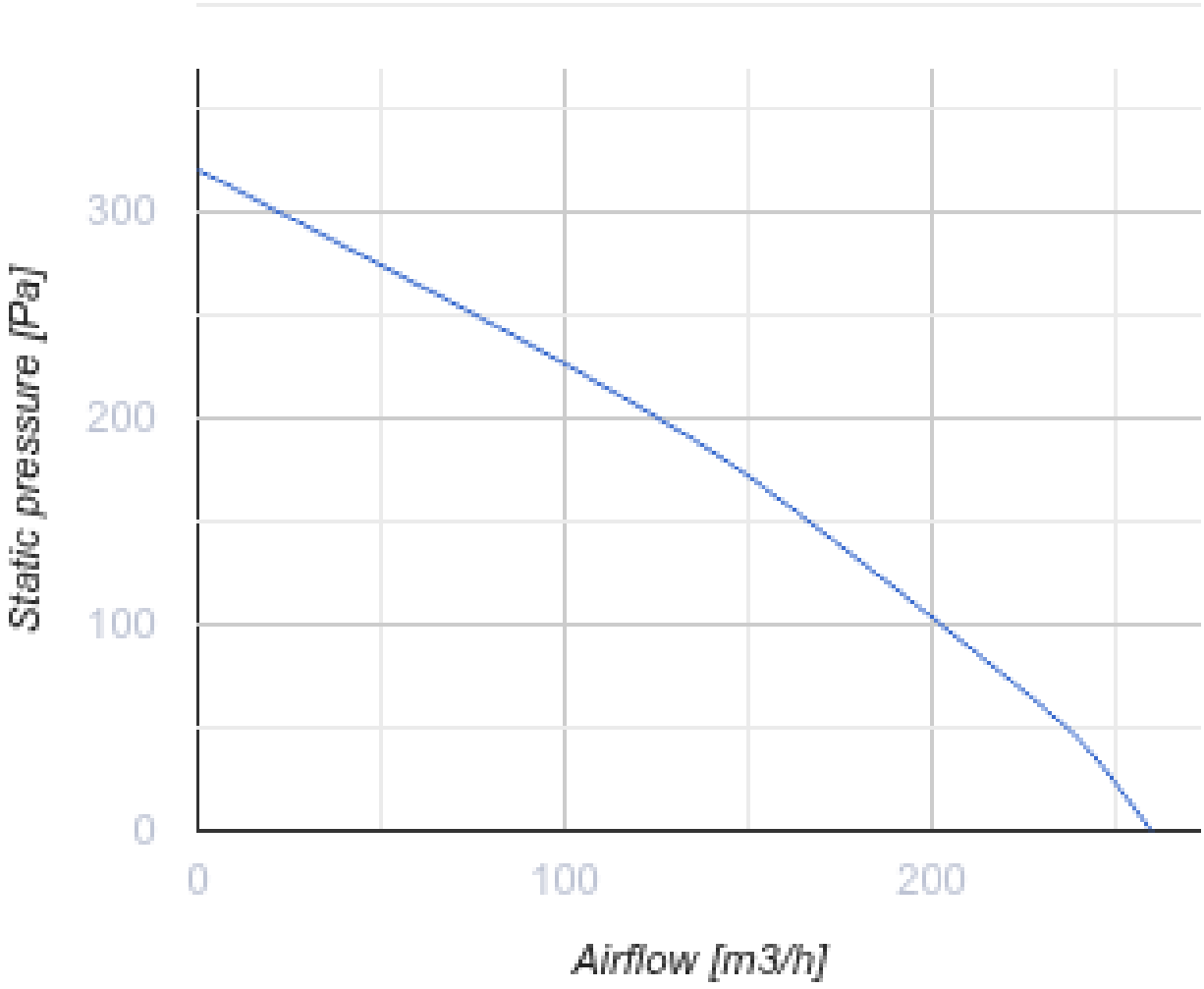

Розміри

ØD	B	H	H1	L	L1
125	300	443	490	713	43

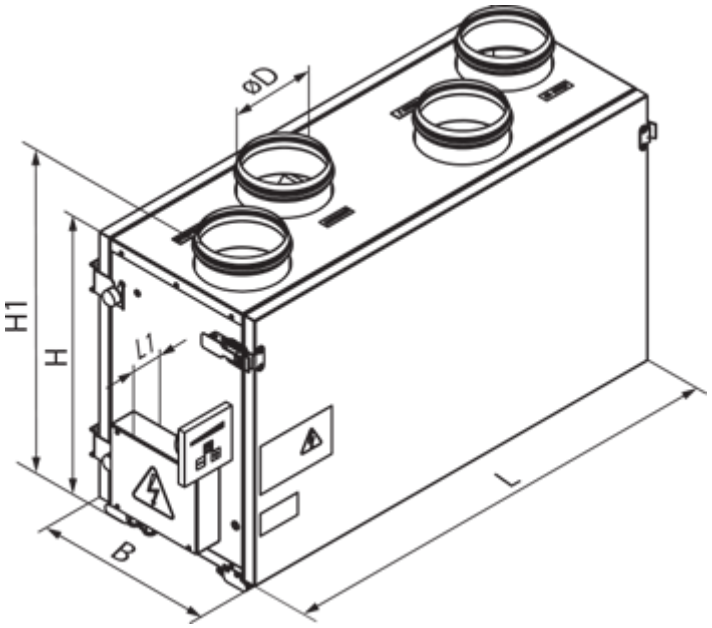

Аксесуари

Для круглих каналів

Найменування	Фото	Опис
СР 125/600		Шумоглушники з оцинкованої сталі наповнені негорючим звукопоглинальним матеріалом
СР 125/900		Шумоглушники з оцинкованої сталі наповнені негорючим звукопоглинальним матеріалом
СР 125/1200		Шумоглушники з оцинкованої сталі наповнені негорючим звукопоглинальним матеріалом
СРФ 125/600		Шумоглушники із алюмінієвого сплаву, наповнені негорючим звукопоглинальним матеріалом
СРФ 125/900		Шумоглушники із алюмінієвого сплаву, наповнені негорючим звукопоглинальним матеріалом
СРФ 125/2000		Шумоглушники із алюмінієвого сплаву, наповнені негорючим звукопоглинальним матеріалом

Заслінки для круглих каналів

Найменування	Фото	Опис
КОМ 125		Зворотний клапан із підпружиненими пластинами для перекриття повітряного потоку в круглих повітропроводах

КР 125		Повітряні заслінки для регулювання витрати повітря у каналах круглого перерізу

Інші аксесуари

Найменування	Фото	Опис
СФ 240x184x40 G4		Панельний фільтр G4
СФ 240x184x40 F8		Панельний фільтр F8

Екодизайн

Торгова марка	Вентс					
Модель	ВУТ 250 В міні А1					
Питоме споживання енергії (кВт.год/(м²/рік))	Холодний		Помірний		Теплий	
	-53	A+	-22.7	D	-2.6	F
Тип установки	Двоспрямована					
Тип приводу	Змінна швидкість					
Тип теплообміннику	Рекуперацiйний					
Термоефективність рекуперації тепла (%)	57					
Максимальна витрата повітря (м³/год)	240					
Споживана потужність (Вт)	170					
Еталонна об'ємна витрата (м³/с)	0.056					
Статичний тиск у вихідній точці (Па)	50					
Питома споживана потужність у вихідній точці (Вт/(м³/год))	0.63					
Спосіб керування приводом	Централізоване регулювання споживання					
Максимальні внутрішні перетоки (%)	2.7					
Максимальні зовнішні витоки (%)	2.7					
Декларований тип вентиляційної одиниці	RVU BVU					
Sound power level (дБ(А))	47					
Річне споживання електрики (кВт.год/рік)	Холодний		Помірний		Теплий	
	1152		615		570	
Річне збереження тепла (кВт.год/рік)	Холодний		Помірний		Теплий	
	7309		3736		1689	