ВУТ 300-2 E2B EC



Вертикальні ПВУ з протипотоковим рекуператором із полістиролу

• Споживана потужність електричного догріву: 4000
• Рівень звукового тиску LpA на відстані 3 м: 37
• Тип рекуператора: Протипотоковий
• Матеріал рекуператора: Полістирол
• Фільтр припливний: G4 (F7 опція)
• Фільтр витяжний: G4
• Догрів: Електричний
• Управління: Пульт ДК
• Матеріал корпусу: Алюцинк

	Одиниця виміру	ВУТ 300-2 E2B EC
Розмір повітропроводу, який приєднується	мм	160
Фазність	-	1
Максимальна напруга живлення	В	230
Мінімальна напруга живлення	В	230
Частота мережі живлення	Гц	50
Номінальна потужність	Вт	212
Споживана потужність електричного догріву	Вт	4000
Максимальний струм	А	18.8
Максимальна витрата повітря	м³/год	300
Рівень звукового тиску LpA на відстані 3 м	дБ(А)	37
Ефективність рекуперації, макс	%	95
Тип рекуператора	-	Протипотоковий
Матеріал рекуператора	-	Полістирол
Вага	кг	38
Фільтр припливний	-	G4 (F7 опція)
Фільтр витяжний	-	G4
Максимальна температура повітря що переміщується	°C	60
Мінімальна температура повітря що переміщується	°C	-39
Мінімальна температура оточуючого повітря	°C	1
Максимальна температура оточуючого повітря	°C	40
Клас захисту	-	IP22

Максимальна вологість повітря, що оточує	%	80
Клас захисту приводу	-	IP44

Розміри

ØD	A1
160	403

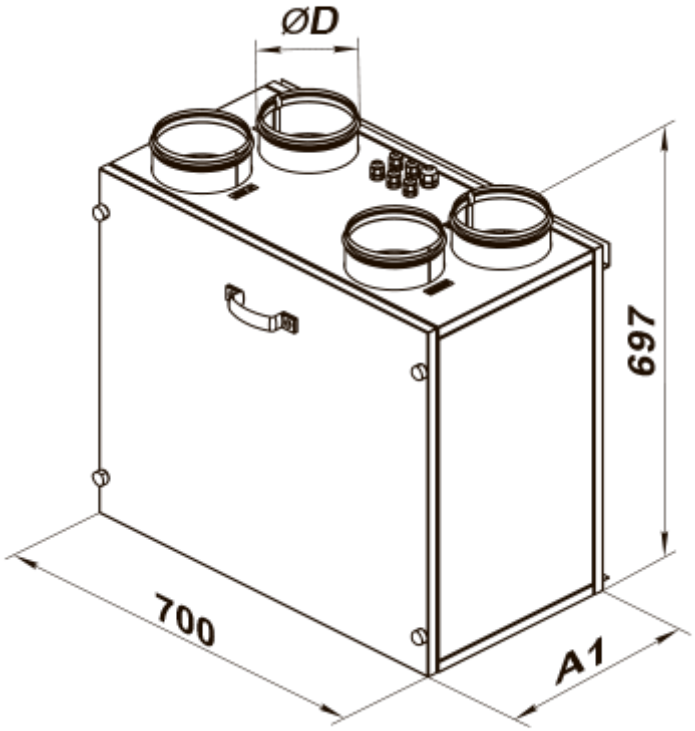

Аксесуари

Датчики для децентралізованих ПВУ

Найменування	Фото	Опис
CO2-1		Датчики вуглекислого газу
CO2-2		Датчики вуглекислого газу

Для круглих каналів

Найменування	Фото	Опис
CP 160/600		Шумоглушники з оцинкованої сталі наповнені негорючим звукопоглинальним матеріалом

СР 160/900		Шумоглушники з оцинкованої сталі наповнені негорючим звукопоглинальним матеріалом
СР 160/1200		Шумоглушники з оцинкованої сталі наповнені негорючим звукопоглинальним матеріалом
СРФ 160/600		Шумоглушники із алюмінієвого сплаву, наповнені негорючим звукопоглинальним матеріалом
СРФ 160/900		Шумоглушники із алюмінієвого сплаву, наповнені негорючим звукопоглинальним матеріалом
СРФ 160/2000		Шумоглушники із алюмінієвого сплаву, наповнені негорючим звукопоглинальним матеріалом

Заслінки для круглих каналів

Найменування	Фото	Опис
КОМ 160		Зворотний клапан із підпружиненими пластинами для перекриття повітряного потоку в круглих повітропроводах
КОМу 160		Зворотний клапан із підпружиненими пластинами для перекриття повітряного потоку в круглих повітропроводах

Електроприводи для централізованих ПВУ

Найменування	Фото	Опис
Belimo TF24		Приводи призначені для керування повітряними заслінками з площею перерізу до 0,4 м², які виконують охоронні функції
Belimo TF230		Приводи призначені для керування повітряними заслінками з площею перерізу до 0,4 м², які виконують охоронні функції

Електроприводи для комерційної та промислової вентиляції

Найменування	Фото	Опис
Belimo LF24		Приводи серії Belimo LF призначені для керування повітряними заслінками з площею перерізу до 0,8 м², які виконують охоронні функції
Belimo LF230		Приводи серії Belimo LF призначені для керування повітряними заслінками з площею перерізу до 0,8 м², які виконують охоронні функції

Зєднувально-монтажні елементи

Найменування	Фото	Опис

X 160		Хомути призначені для швидкого та надійного монтажу і з’єднання різних елементів вентиляційної системи круглого перерізу. Виготовляються зі смуги нержавіючої сталі

Екодизайн

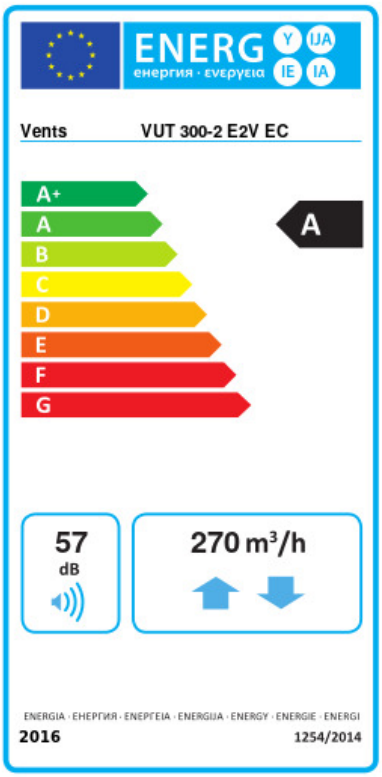

Торгова марка	Вентс					
Модель	ВУТ 300-2 E2B EC					
Питоме споживання енергії (кВт.год/(м²/рік))	Холодний		Помірний		Теплий	
	-78.6	A+	-39.3	A	-14.1	E
Тип установки	Двоспрямована					
Тип приводу	Змінна швидкість					
Тип теплообміннику	Рекуперaційний					
Термоефективність рекуперації тепла (%)	89					
Максимальна витрата повітря (м³/год)	270					
Споживана потужність (Вт)	205					
Еталонна об'ємна витрата (м³/с)	0.053					
Статичний тиск у вихідній точці (Па)	50					
Питома споживана потужність у вихідній точці (Вт/(м³/год))	0.529					
Спосіб керування приводом	Локальне регулювання споживання					
Максимальні внутрішні перетоки (%)	2.7					
Максимальні зовнішні витоки (%)	2.7					
Декларований тип вентиляційної одиниці	RVU BVU					
Sound power level (дБ(A))	57					
Річне споживання електрики (кВт.год/рік)	Холодний		Помірний		Теплий	
	862		325		280	
Річне збереження тепла (кВт.год/рік)	Холодний		Помірний		Теплий	
	9141		4673		2113	