ВУТ 350 Г



Горизонтальні ПВУ з перехресним рекуператором

- Рівень звукового тиску LpA на відстані 3 м: 47
- Фільтр припливний: G4
- Фільтр витяжний: G4
- У шумоізольованому корпусі
- Управління: Пульт ДК
- Матеріал корпусу: Оцинкована сталь

	Одиниця виміру	ВУТ 350 Г
Розмір повітропроводу, який приєднується	мм	125
Фазність	-	1
Мінімальна напруга живлення	В	230
Максимальна напруга живлення	В	230
Частота мережі живлення	Гц	50/60
Номінальна потужність	Вт	260
Максимальний струм	А	1.2
Максимальна витрата повітря	м³/год	350
Швидкість обертання	-	1150
Рівень звукового тиску LpA на відстані 3 м	дБ(А)	47
Ефективність рекуперації, макс	%	78
Вага	кг	45
Фільтр припливний	-	G4
Фільтр витяжний	-	G4
Максимальна температура повітря що переміщується	°C	40
Мінімальна температура повітря що переміщується	°C	-25
Мінімальна температура оточуючого повітря	°C	10
Максимальна температура оточуючого повітря	°C	50
Клас захисту	-	IP22
Максимальна вологість повітря, що оточує	%	80

Клас захисту приводу	-	IP44

Розміри

ØD	B	B1	B2	B3	H	H1	H2	L	L1
124	416	300	54	207	603	230	148	722	768

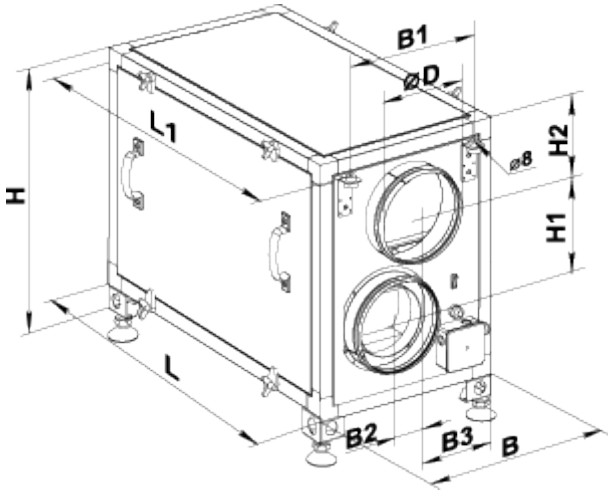

Аксесуари

Для круглих каналів

Найменування	Фото	Опис
СР 125/600		Шумоглушники з оцинкованої сталі наповнені негорючим звукопоглинальним матеріалом
СР 125/900		Шумоглушники з оцинкованої сталі наповнені негорючим звукопоглинальним матеріалом
СР 125/1200		Шумоглушники з оцинкованої сталі наповнені негорючим звукопоглинальним матеріалом
СРФ 125/600		Шумоглушники із алюмінієвого сплаву, наповнені негорючим звукопоглинальним матеріалом
СРФ 125/900		Шумоглушники із алюмінієвого сплаву, наповнені негорючим звукопоглинальним матеріалом
СРФ 125/2000		Шумоглушники із алюмінієвого сплаву, наповнені негорючим звукопоглинальним матеріалом

Заслінки для круглих каналів

Найменування	Фото	Опис
КОМ 125		Зворотний клапан із підпружиненими пластинами для перекриття повітряного потоку в круглих повітропроводах
КР 125		Повітряні заслінки для регулювання витрати повітря у каналах круглого перерізу

Інші аксесуари

Найменування	Фото	Опис
СФ 378x210x48 G4		Панельний фільтр G4
ВЛ С4 200/384	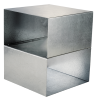	Літня вставка

Екодизайн

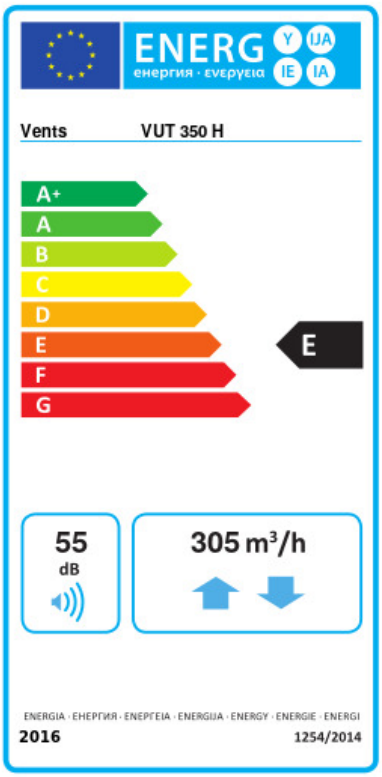

Торгова марка	Вентс					
Модель	ВУТ 350 Г					
Питоме споживання енергії (кВт.год/(м²/рік))	Холодний		Помірний		Теплий	
	-44	A+	-13.2	E	7.1	G
Тип установки	Двоспрямована					
Тип приводу	Multi-speed					
Тип теплообміннику	Рекуперaційний					
Термоефективність рекуперації тепла (%)	65					
Максимальна витрата повітря (м³/год)	305					
Споживана потужність (Вт)	260					
Еталонна об'ємна витрата (м³/с)	0.059					
Статичний тиск у вихідній точці (Па)	50					
Питома споживана потужність у вихідній точці (Вт/(м³/год))	0.735					
Спосіб керування приводом	Ручне керування					
Максимальні внутрішні перетоки (%)	2.7					
Максимальні зовнішні витоки (%)	2.7					
Декларований тип вентиляційної одиниці	RVU BVU					
Sound power level (дБ(A))	55					
Річне споживання електрики (кВт.год/рік)	Холодний		Помірний		Теплий	
	1550		1013		968	
Річне збереження тепла (кВт.год/рік)	Холодний		Помірний		Теплий	
	7405		3785		1712	