ВУТ 350 ПБ ЕС П А21

Припливно-витяжні установки у тепло- та звукоізольованому корпусі

- Максимальна витрата повітря: 410
- Рівень звукового тиску LpA на відстані 3 м: 34
- Тип рекуператора: Протипотоковий
- Фільтр витяжний: G4
- Фільтр припливний: F7
- Шумоізоляція
- Тип двигуна: EC
- Байпас: Автоматичний
- Догрів: Опціональний
- Переднагрів: Опціональний
- BMS протокол: ModBus
- Управління: Смартфон
- Матеріал корпусу: Оцинкована сталь
- Датчик вологості: Опціональний
- Датчик CO2: Опціональний
- Датчик VOC: Опціональний
- Датчик PM2.5: Опціональний

	Одиниця виміру	ВУТ 350 ПБ ЕС П А21
Розмір повітропроводу, який приєднується	мм	160
Швидкість	-	1
Мінімальна напруга живлення	В	230
Максимальна напруга живлення	В	230
Частота мережі живлення	Гц	50/60
Номінальна потужність	Вт	170
Максимальний струм	А	1.3
Максимальна витрата повітря	$м^3$/год	410
Рівень звукового тиску LpA на відстані 3 м	дБ(А)	34
Ефективність рекуперації, макс	%	91
Тип рекуператора	-	Протипотоковий
Матеріал рекуператора	-	Полістирол
Вага	кг	70
Фільтр витяжний	-	G4
Фільтр припливний	-	F7
Максимальна температура повітря що переміщується	°C	40
Мінімальна температура повітря що переміщується	°C	-25
Мінімальна температура оточуючого повітря	°C	1
Максимальна температура оточуючого повітря	°C	40
Максимальна вологість повітря, що оточує	%	80

Клас захисту	-	IP22
Клас захисту приводу	-	IP44

Розміри

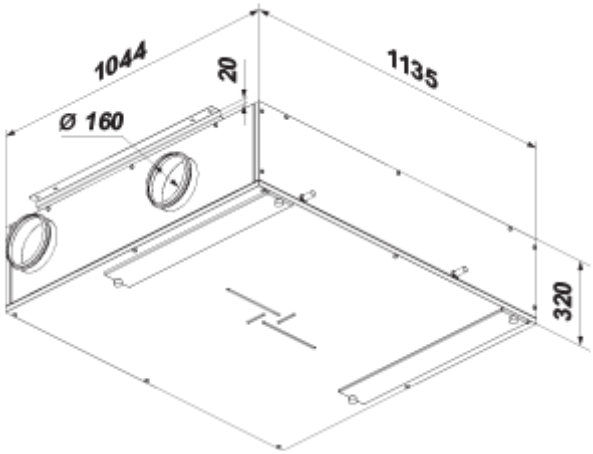

Аксесуари

Панелі керування

Найменування	Фото	Опис
A22		Панелі керування A22/A22 WiFi застосовуються для керування промисловими та побутовими припливно-витяжними установками із системою автоматики A21.
A22 WiFi		Панелі керування A22/A22 WiFi застосовуються для керування промисловими та побутовими припливно-витяжними установками із системою автоматики A21.
A25		Панель керування із сенсорним екраном

Датчики

Найменування	Фото	Опис
HV2		Внутрішній датчик вологості
CO2-1		Датчики вуглекислого газу
CO2-2		Датчики вуглекислого газу

HR-S		Електромеханічні гігростати
DPWC11200		Датчик вологості

Датчики якості повітря

Найменування	Фото	Опис
DPWQ30600		Датчик VOC
DPWQ40200		Датчик CO2

Електричні нагрівачі

Найменування	Фото	Опис
НКП 160-0,8-1 А21 В.2		Нагрівач для захисту рекуператора від обмерзання
НКП 160-1,2-1 А21 В.2		Нагрівач для захисту рекуператора від обмерзання
НКП 160-1,7-1 А21 В.2		Нагрівач для захисту рекуператора від обмерзання
НКП 160-2,0-1 А21 В.2		Нагрівач для захисту рекуператора від обмерзання
НКД 160-0,8-1 А21 В.2		Нагрівач канальний догрівання припливного повітря із зовнішнім керуванням
НКД 160-1,2-1 А21 В.2		Нагрівач канальний догрівання припливного повітря із зовнішнім керуванням
НКД 160-1,7-1 А21 В.2		Нагрівач канальний догрівання припливного повітря із зовнішнім керуванням
НКД 160-2,0-1 А21 В.2		Нагрівач канальний догрівання припливного повітря із зовнішнім керуванням

Сифон для відведення конденсату (Дренажний сифон)

Найменування	Фото	Опис

СГ-32		Сифон гідравлічний для відведення конденсату від рекуператорів та охолоджувачів у системах вентиляції та кондиціювання

Для круглих каналів

Найменування	Фото	Опис
КРВ 160		Повітряна заслінка для автоматичного перекриття повітряного потоку у вентиляційних каналах з круглим перерізом

Електроприводи

Найменування	Фото	Опис
Belimo LF230		Приводи серії Belimo LF призначені для керування повітряними заслінками з площею перерізу до 0,8 м², які виконують охоронні функції

Інші аксесуари

Найменування	Фото	Опис
СФ 603x253x48 G4		Панельний фільтр G4
СФ 603x253x48 F7		Панельний фільтр F7