# ВУТ 500 Г



Горизонтальні ПВУ з перехресним рекуператором

- Рівень звукового тиску LpA на відстані 3 м: 47
- Фільтр припливний: G4
- Фільтр витяжний: G4
- У шумоізольованому корпусі
- Управління: Пульт ДК
- Матеріал корпусу: Оцинкована сталь

| | Одиниця виміру | ВУТ 500 Г |
|---|---|---|
| Розмір повітропроводу, який приєднується | мм | 249 |
| Фазність | - | 1 |
| Мінімальна напруга живлення | В | 230 |
| Максимальна напруга живлення | В | 230 |
| Частота мережі живлення | Гц | 50/60 |
| Номінальна потужність | Вт | 300 |
| Максимальний струм | А | 1.32 |
| Максимальна витрата повітря | м³/год | 500 |
| Швидкість обертання | - | 1100 |
| Рівень звукового тиску LpA на відстані 3 м | дБ(А) | 47 |
| Ефективність рекуперації, макс | % | 88 |
| Вага | кг | 49 |
| Фільтр припливний | - | G4 |
| Фільтр витяжний | - | G4 |
| Максимальна температура повітря що переміщується | °C | 40 |
| Мінімальна температура повітря що переміщується | °C | -25 |
| Мінімальна температура оточуючого повітря | °C | 10 |
| Максимальна температура оточуючого повітря | °C | 50 |
| Клас захисту | - | IP22 |
| Максимальна вологість повітря, що оточує | % | 80 |

| | | |
|---|---|---|
| Клас захисту приводу | - | IP44 |

## Розміри

| ØD | B | B1 | B2 | B3 | H | H1 | H2 | L | L1 |
|---|---|---|---|---|---|---|---|---|---|
| 149 | 416 | 300 | 54 | 207 | 603 | 230 | 148 | 722 | 768 |

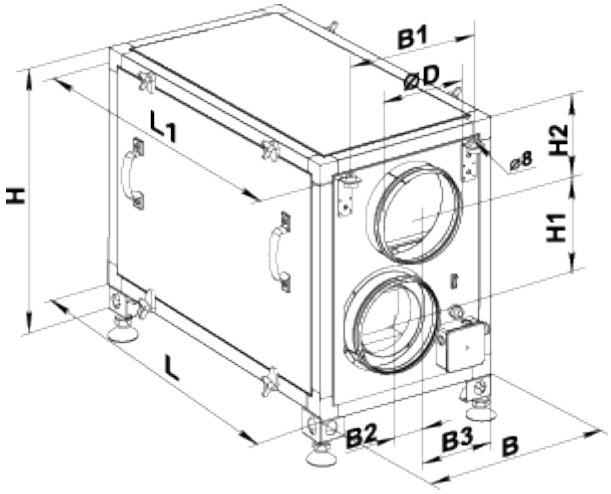


## Аксесуари

### Для круглих каналів

| Найменування | Фото | Опис |
|---|---|---|
| СР 150/600 |  | Шумоглушники з оцинкованої сталі наповнені негорючим звукопоглинальним матеріалом |
| СР 150/900 |  | Шумоглушники з оцинкованої сталі наповнені негорючим звукопоглинальним матеріалом |
| СР 150/1200 |  | Шумоглушники з оцинкованої сталі наповнені негорючим звукопоглинальним матеріалом |
| СРФ 150/600 |  | Шумоглушники із алюмінієвого сплаву, наповнені негорючим звукопоглинальним матеріалом |
| СРФ 150/900 |  | Шумоглушники із алюмінієвого сплаву, наповнені негорючим звукопоглинальним матеріалом |
| СРФ 150/2000 |  | Шумоглушники із алюмінієвого сплаву, наповнені негорючим звукопоглинальним матеріалом |

### Заслінки для круглих каналів

| Найменування | Фото | Опис |
|---|---|---|
| КОМ 150 |  | Зворотний клапан із підпружиненими пластинами для перекриття повітряного потоку в круглих повітропроводах |
| КР 150 |  | Повітряні заслінки для регулювання витрати повітря у каналах круглого перерізу |

### Інші аксесуари

| Найменування | Фото | Опис |
|---|---|---|
| СФ 378x210x48 G4 |  | Панельний фільтр G4 |
| ВЛ С4 300/384 | 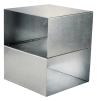 | Літня вставка |

## Екодизайн

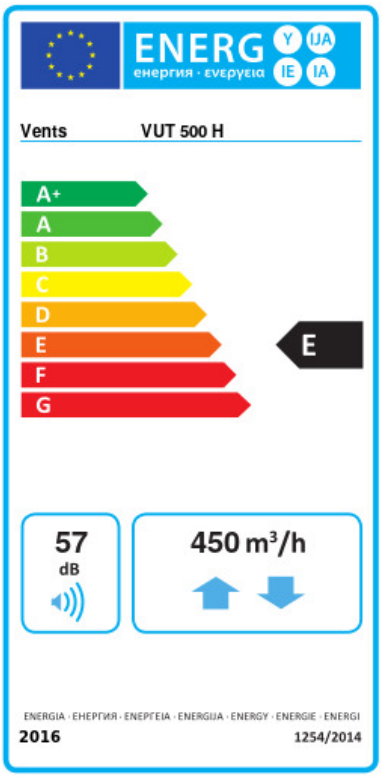


| Торгова марка | Вентс | | | | | |
|---|---|---|---|---|---|---|
| Модель | ВУТ 500 Г | | | | | |
| Питоме споживання енергії (кВт.год/(м²/рік)) | Холодний | | Помірний | | Теплий | |
| | -47.3 | A+ | -17.1 | E | 2.9 | G |
| Тип установки | Двосторонньо | | | | | |
| Тип приводу | Multi-speed | | | | | |
| Тип теплообміннику | Рекуперативний | | | | | |
| Термоефективність рекуперації тепла (%) | 63 | | | | | |
| Максимальна витрата повітря (м³/год) | 450 | | | | | |
| Споживана потужність (Вт) | 300 | | | | | |
| Еталонна об'ємна витрата (м³/с) | 0.088 | | | | | |
| Статичний тиск у вихідній точці (Па) | 50 | | | | | |
| Питома споживана потужність у вихідній точці (Вт/(м³/год)) | 0.603 | | | | | |
| Спосіб керування приводом | Ручне керування | | | | | |
| Максимальні внутрішні перетоки (%) | 2.7 | | | | | |
| Максимальні зовнішні витоки (%) | 2.7 | | | | | |
| Декларований тип вентиляційної одиниці | RVU BVU | | | | | |
| Sound power level (дБ(А)) | 57 | | | | | |
| Річне споживання електрики (кВт.год/рік) | Холодний | | Помірний | | Теплий | |
| | 1369 | | 832 | | 787 | |
| Річне збереження тепла (кВт.год/рік) | Холодний | | Помірний | | Теплий | |
| | 7281 | | 3722 | | 1683 | |