ВУТ 600 Г



Горизонтальні ПВУ з перехресним рекуператором

- Рівень звукового тиску LpA на відстані 3 м: 48
- Фільтр припливний: G4
- Фільтр витяжний: G4
- У шумоізольованому корпусі
- Управління: Пульт ДК
- Матеріал корпусу: Оцинкована сталь

	Одиниця виміру	ВУТ 600 Г
Розмір повітропроводу, який приєднується	мм	249
Фазність	-	1
Мінімальна напруга живлення	В	230
Максимальна напруга живлення	В	230
Частота мережі живлення	Гц	50/60
Номінальна потужність	Вт	390
Максимальний струм	А	1.72
Максимальна витрата повітря	м³/год	600
Швидкість обертання	-	1350
Рівень звукового тиску LpA на відстані 3 м	дБ(А)	48
Ефективність рекуперації, макс	%	85
Вага	кг	54
Фільтр припливний	-	G4
Фільтр витяжний	-	G4
Максимальна температура повітря що переміщується	°C	40
Мінімальна температура повітря що переміщується	°C	-25
Мінімальна температура оточуючого повітря	°C	10
Максимальна температура оточуючого повітря	°C	50
Клас захисту	-	IP22
Максимальна вологість повітря, що оточує	%	80

Клас захисту приводу	-	IP44

Розміри

ØD	B	B1	B2	B3	H	H1	H2	L	L1
199	416	300	54	207	603	230	148	722	768

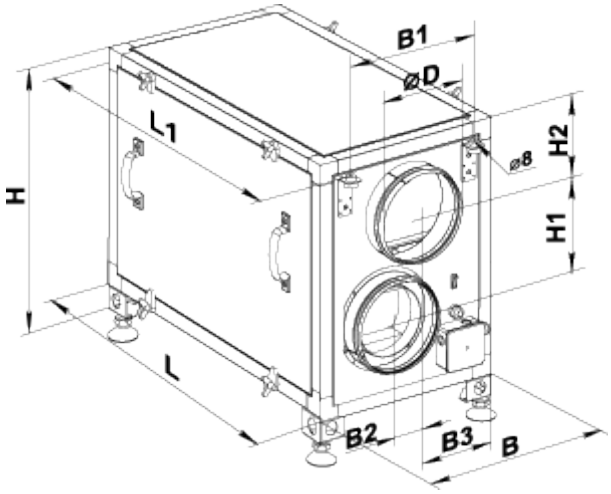

Аксесуари

Для круглих каналів

Найменування	Фото	Опис
СР 200/600		Шумоглушники з оцинкованої сталі наповнені негорючим звукопоглинальним матеріалом
СР 200/900		Шумоглушники з оцинкованої сталі наповнені негорючим звукопоглинальним матеріалом
СР 200/1200		Шумоглушники з оцинкованої сталі наповнені негорючим звукопоглинальним матеріалом
СРФ 200/600		Шумоглушники із алюмінієвого сплаву, наповнені негорючим звукопоглинальним матеріалом
СРФ 200/900		Шумоглушники із алюмінієвого сплаву, наповнені негорючим звукопоглинальним матеріалом
СРФ 200/2000		Шумоглушники із алюмінієвого сплаву, наповнені негорючим звукопоглинальним матеріалом

Заслінки для круглих каналів

Найменування	Фото	Опис
КОМ 200		Зворотний клапан із підпружиненими пластинами для перекриття повітряного потоку в круглих повітропроводах
КР 200		Повітряні заслінки для регулювання витрати повітря у каналах круглого перерізу

Інші аксесуари

Найменування	Фото	Опис
СФ 378x210x48 G4		Панельний фільтр G4
ВЛ С4 300/384	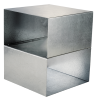	Літня вставка

Екодизайн

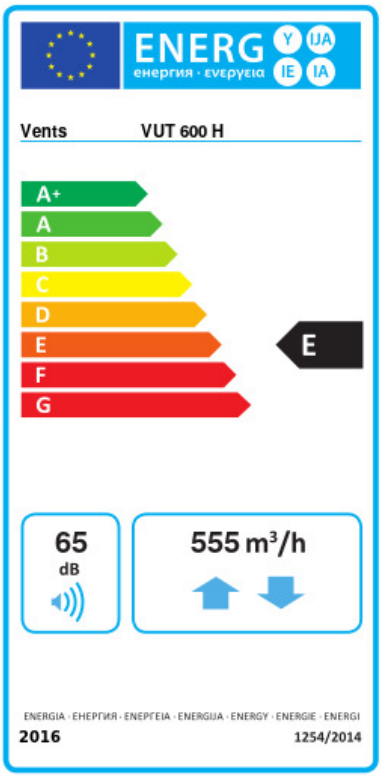

Торгова марка	Вентс					
Модель	ВУТ 600 Г					
Питоме споживання енергії (кВт.год/(м²/рік))	Холодний		Помірний		Теплий	
	-46.5	A+	-15.9	E	4.2	G
Тип установки	Двосторонньо					
Тип приводу	Multi-speed					
Тип теплообміннику	Рекуперативний					
Термоефективність рекуперації тепла (%)	64					
Максимальна витрата повітря (м³/год)	555					
Споживана потужність (Вт)	390					
Еталонна об'ємна витрата (м³/с)	0.108					
Статичний тиск у вихідній точці (Па)	50					
Питома споживана потужність у вихідній точці (Вт/(м³/год))	0.618					
Спосіб керування приводом	Ручне керування					
Максимальні внутрішні перетоки (%)	2.7					
Максимальні зовнішні витоки (%)	2.7					
Декларований тип вентиляційної одиниці	RVU BVU					
Sound power level (дБ(А))	65					
Річне споживання електрики (кВт.год/рік)	Холодний		Помірний		Теплий	
	1428		891		846	
Річне збереження тепла (кВт.год/рік)	Холодний		Помірний		Теплий	
	7343		3754		1697	