ВУТ 80 П П міні

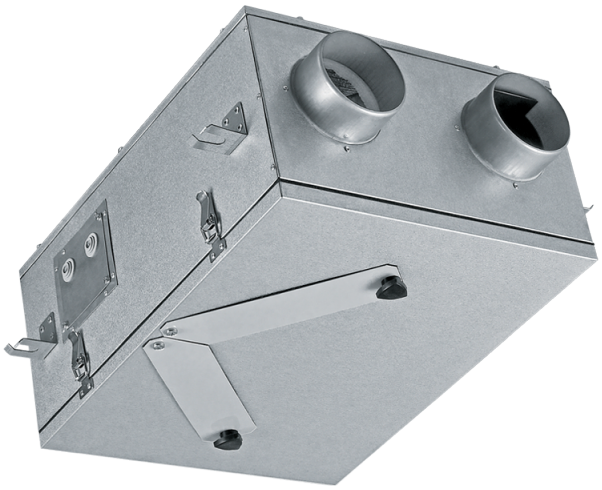

Припливно-витяжні установки з рекуперацією тепла у звуко- та теплоізольованих корпусах

- Рівень звукового тиску LpA на відстані 3 м: 19
- Тип рекуператора: Перехресний
- Матеріал рекуператора: Полістирол
- У шумоізольованому корпусі
- Матеріал корпусу: Алюцинк

	Одиниця виміру	ВУТ 80 П П міні		
Швидкість	-	1	2	3
Розмір повітропроводу, який приєднується	мм	125		
Фазність	-	1		
Максимальна напруга живлення	В	230		
Мінімальна напруга живлення	В	230		
Частота мережі живлення	Гц	50/60		
Номінальна потужність	Вт	22	32	56
Максимальний струм	А	0.15	0.2	0.34
Максимальна витрата повітря	м³/год	40	55	70
Рівень звукового тиску LpA на відстані 3 м	дБ(А)	13	15	19
Ефективність рекуперації, макс	%	76		
Тип рекуператора	-	Перехресний		
Матеріал рекуператора	-	Полістирол		
Вага	кг	10		
Максимальна температура повітря що переміщується	°C	40		
Мінімальна температура повітря що переміщується	°C	-15		
Мінімальна температура оточуючого повітря	°C	1		
Максимальна температура оточуючого повітря	°C	40		
Клас захисту	-	IP22		
Максимальна вологість повітря, що оточує	%	60		

Клас захисту приводу	-	IP44

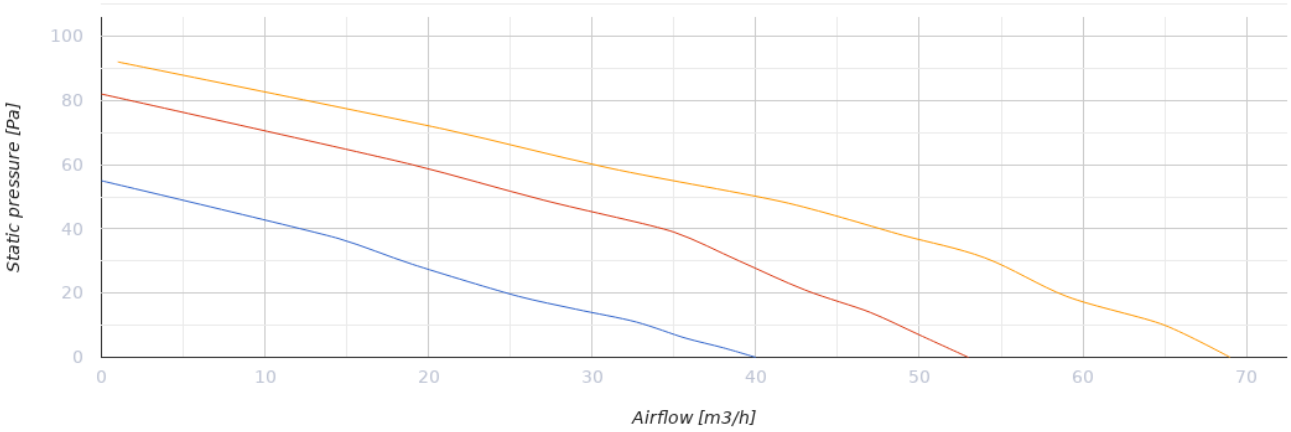

Розміри

ØD	H	L	L1	W	W1	W2	W3
125	222	497	397	374	404	213	164

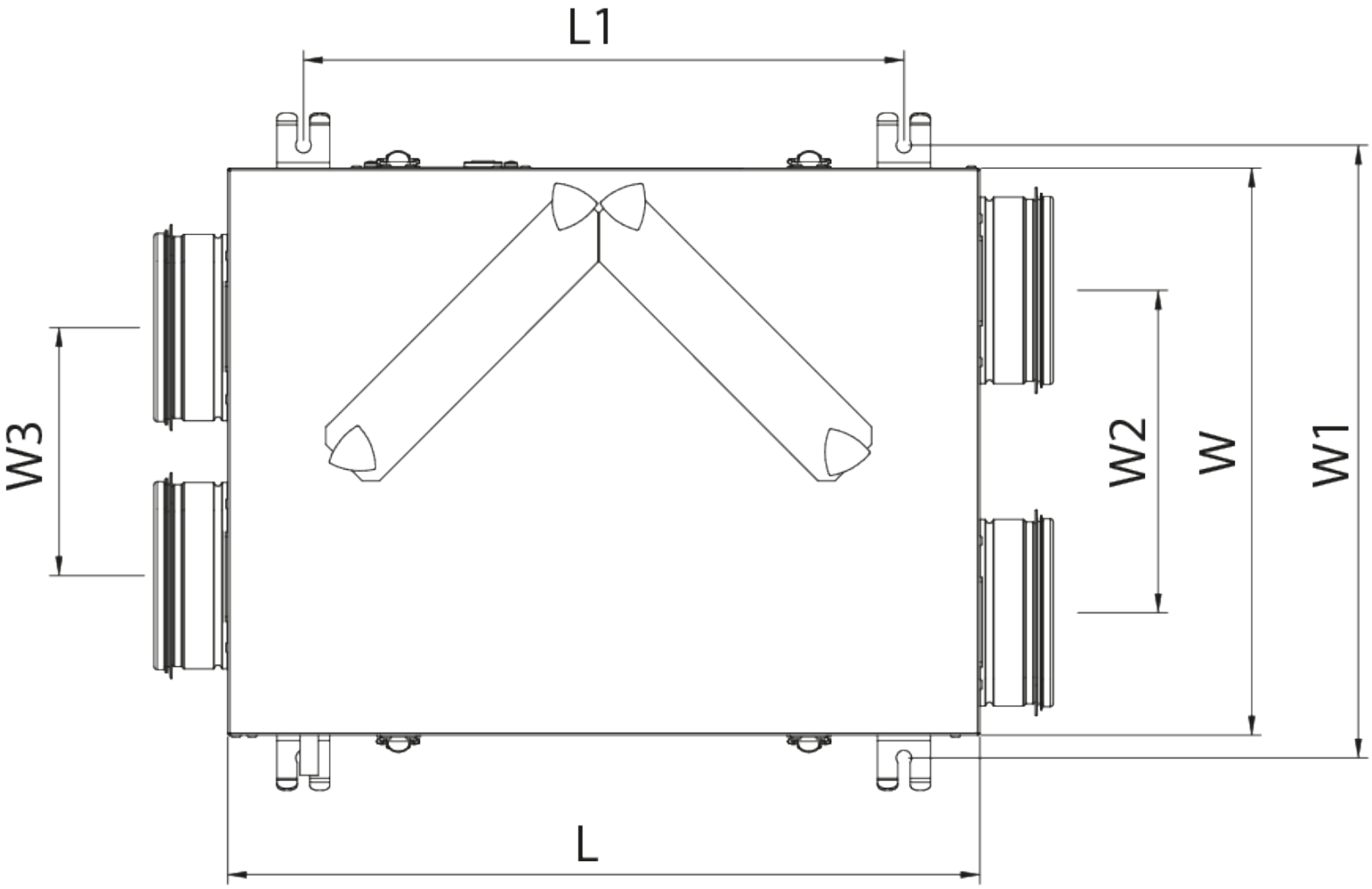
L1
W3
W2
W
W1
L

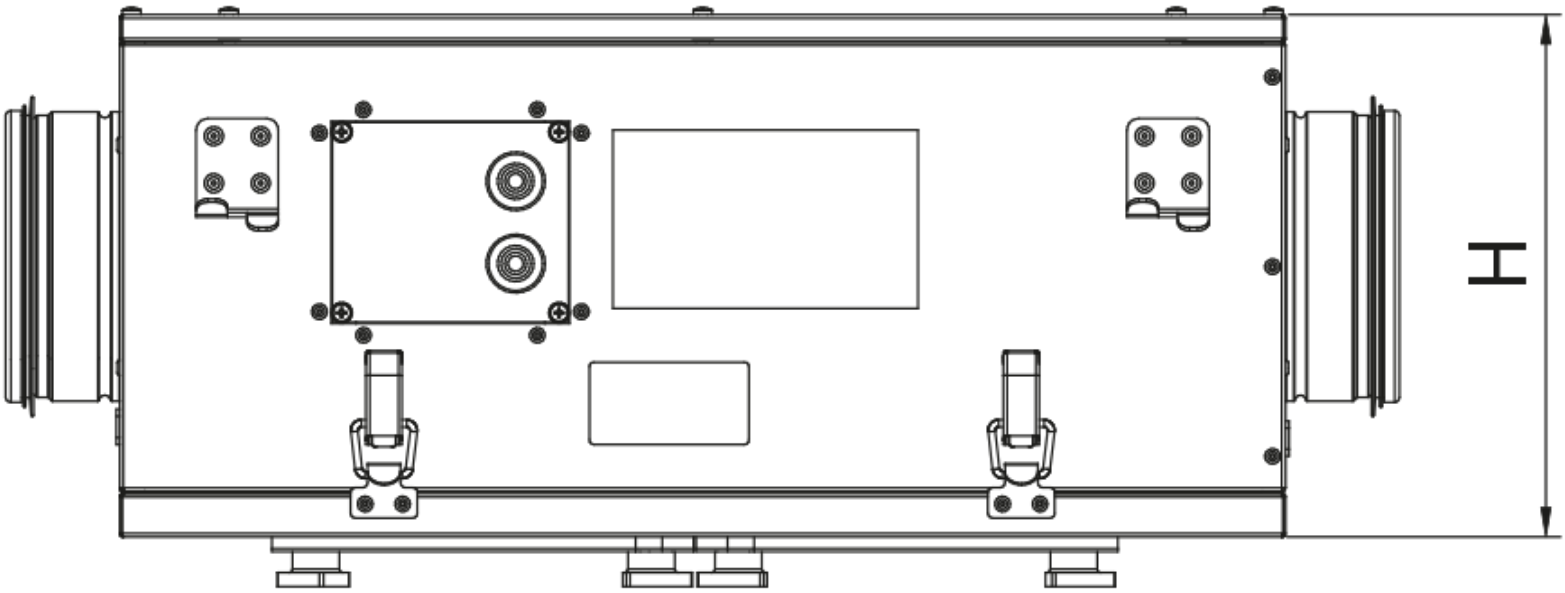
H

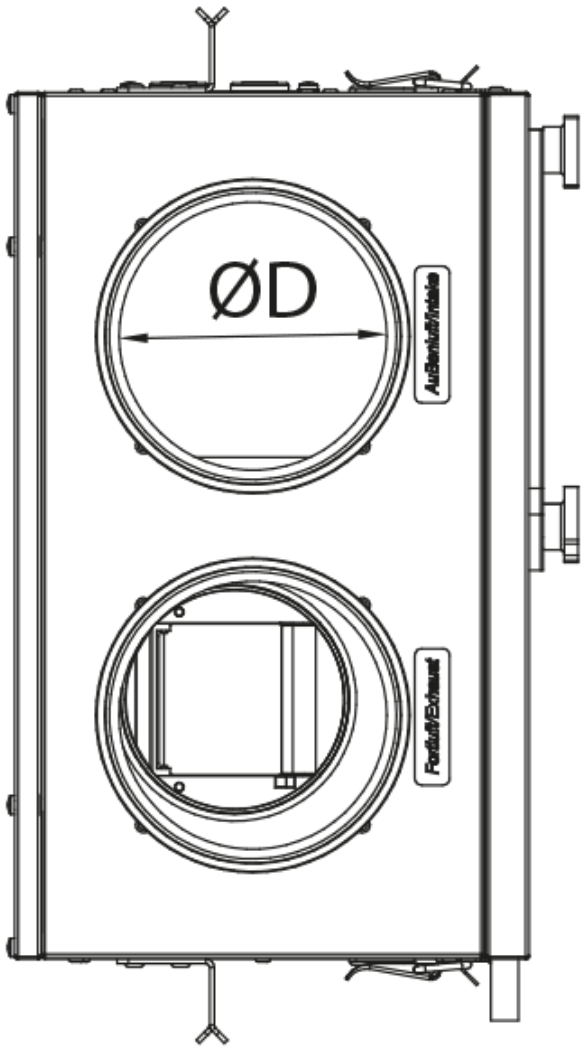

Аксесуари

Для круглих каналів

Найменування	Фото	Опис
СР 125/600		Шумоглушники з оцинкованої сталі наповнені негорючим звукопоглинальним матеріалом
СР 125/900		Шумоглушники з оцинкованої сталі наповнені негорючим звукопоглинальним матеріалом
СР 125/1200		Шумоглушники з оцинкованої сталі наповнені негорючим звукопоглинальним матеріалом

Заслінки для круглих каналів

Найменування	Фото	Опис

КОМ 125		Зворотний клапан із підпружиненими пластинами для перекриття повітряного потоку в круглих повітропроводах
КР 125		Повітряні заслінки для регулювання витрати повітря у каналах круглого перерізу

Зєднувально-монтажні елементи

Найменування	Фото	Опис
Х 125		Хомути призначені для швидкого та надійного монтажу і з'єднання різних елементів вентиляційної системи круглого перерізу. Виготовляються зі смуги нержавіючої сталі

Екодизайн

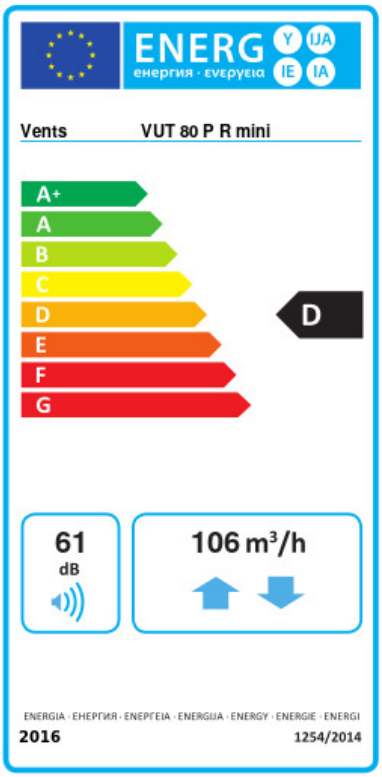

Торгова марка	Вентс					
Модель	ВУТ 80 П П міні					
Питоме споживання енергії (кВт.год/(м²/рік))	Холодний		Помірний		Теплий	
	-54.1	A+	-22.3	D	-1.5	F
Тип установки	Двоспрямована					
Тип приводу	Multi-speed					
Тип теплообміннику	Рекуперaційний					
Термоефективність рекуперації тепла (%)	68					
Максимальна витрата повітря (м³/год)	106					
Споживана потужність (Вт)	56					
Еталонна об'ємна витрата (м³/с)	0.021					
Статичний тиск у вихідній точці (Па)	50					
Питома споживана потужність у вихідній точці (Вт/(м³/год))	0.512					
Спосіб керування приводом	Ручне керування					
Максимальні внутрішні перетоки (%)	2.7					
Максимальні зовнішні витоки (%)	2.7					
Sound power level (дБ(А))	61					
Декларований тип вентиляційної одиниці	RVU BVU					
Річне споживання електрики (кВт.год/рік)	Холодний		Помірний		Теплий	
	1224		687		642	
Річне збереження тепла (кВт.год/рік)	Холодний		Помірний		Теплий	
	7592		3881		1755	