ВУТ 800 ЕГ



Горизонтальні ПВУ з перехресним рекуператором

• Споживана потужність електричного догріву: 9000
• Рівень звукового тиску LpA на відстані 3 м: 48
• Фільтр припливний: G4
• Фільтр витяжний: G4
• У шумоізольованому корпусі
• Догрів: Електричний
• Управління: Пульт ДК
• Матеріал корпусу: Оцинкована сталь

	Одиниця виміру	ВУТ 800 ЕГ
Розмір повітропроводу, який приєднується	мм	249
Фазність	-	1
Максимальна напруга живлення	В	230
Мінімальна напруга живлення	В	230
Частота мережі живлення	Гц	50/60
Номінальна потужність	Вт	490
Споживана потужність електричного догріву	Вт	9000
Максимальний струм	А	15.16
Максимальна витрата повітря	м³/год	800
Швидкість обертання	-	1650
Рівень звукового тиску LpA на відстані 3 м	дБ(А)	48
Ефективність рекуперації, макс	%	78
Вага	кг	85
Фільтр припливний	-	G4
Фільтр витяжний	-	G4
Максимальна температура повітря що переміщується	°C	40
Мінімальна температура повітря що переміщується	°C	-25
Мінімальна температура оточуючого повітря	°C	1
Максимальна температура оточуючого повітря	°C	40
Клас захисту	-	IP22
Максимальна вологість повітря, що оточує	%	80

Клас захисту приводу	-	IP44

Розміри

ØD	B	B1	B2	B3	H	H1	H2	H3	L	L1	L2
249	613	460	306	386	698	832	154	280	1071	1117	1171

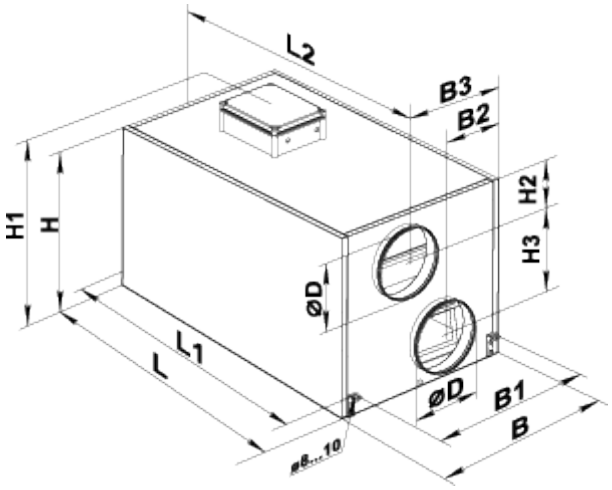

Аксесуари

Для круглих каналів

Найменування	Фото	Опис
СР 250/600		Шумоглушники з оцинкованої сталі наповнені негорючим звукопоглинальним матеріалом
СР 250/900		Шумоглушники з оцинкованої сталі наповнені негорючим звукопоглинальним матеріалом
СР 250/1200		Шумоглушники з оцинкованої сталі наповнені негорючим звукопоглинальним матеріалом
СРФ 250/600		Шумоглушники із алюмінієвого сплаву, наповнені негорючим звукопоглинальним матеріалом
СРФ 250/900		Шумоглушники із алюмінієвого сплаву, наповнені негорючим звукопоглинальним матеріалом
СРФ 250/2000		Шумоглушники із алюмінієвого сплаву, наповнені негорючим звукопоглинальним матеріалом

Заслінки для круглих каналів

Найменування	Фото	Опис
КОМ 250		Зворотний клапан із підпружиненими пластинами для перекриття повітряного потоку в круглих повітропроводах
КР 250		Повітряні заслінки для регулювання витрати повітря у каналах круглого перерізу

Інші аксесуари

Найменування	Фото	Опис
СФ 550х253х48 G4		Панельний фільтр G4
ВЛ С4 300/300	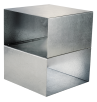	Літня вставка

Екодизайн

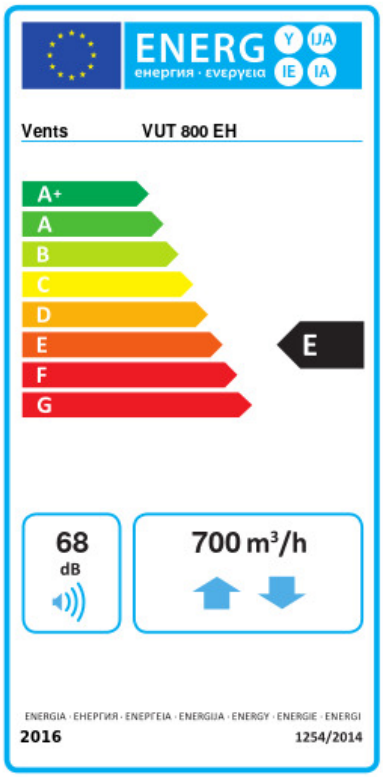

Торгова марка	Вентс					
Модель	ВУТ 800 ЕГ					
Питоме споживання енергії (кВт.год/(м²/рік))	Холодний		Помірний		Теплий	
	-50.4	A+	-19.8	E	0.3	G
Тип установки	Двоспрямована					
Тип приводу	Multi-speed					
Тип теплообміннику	Рекуперaційний					
Термоефективність рекуперації тепла (%)	64					
Максимальна витрата повітря (м³/год)	700					
Споживана потужність (Вт)	490					
Еталонна об'ємна витрата (м³/с)	0.136					
Статичний тиск у вихідній точці (Па)	50					
Питома споживана потужність у вихідній точці (Вт/(м³/год))	0.551					
Спосіб керування приводом	Ручне керування					
Максимальні внутрішні перетоки (%)	2.7					
Максимальні зовнішні витоки (%)	2.7					
Декларований тип вентиляційної одиниці	RVU BVU					
Sound power level (дБ(А))	68					
Річне споживання електрики (кВт.год/рік)	Холодний		Помірний		Теплий	
	1272		735		690	
Річне збереження тепла (кВт.год/рік)	Холодний		Помірний		Теплий	
	7343		3754		1697	