ВУТР 250 П2Е ЕС Л А21



Підвісні ПВУ із роторним рекуператором

• Споживана потужність електричного догріву: 700
• Рівень звукового тиску LpA на відстані 3 м: 23
• Тип рекуператора: Роторний
• Фільтр припливний: G4, F7 (H13 option)
• Фільтр витяжний: G4
• У шумоізольованому корпусі
• Догрів: Електричний
• BMS протокол: ModBus
• Управління: Смартфон
• Матеріал корпусу: Оцинкована сталь
• Датчик вологості: Опціональний
• Датчик CO2: Опціональний
• Датчик PM2.5: Опціональний

	Одиниця виміру	ВУТР 250 П2Е ЕС Л А21
Розмір повітропроводу, який приєднується	мм	160
Фазність	-	1
Мінімальна напруга живлення	В	230
Максимальна напруга живлення	В	230
Частота мережі живлення	Гц	50/60
Номінальна потужність	Вт	128
Споживана потужність електричного догріву	Вт	700
Максимальний струм	А	4
Максимальна витрата повітря	м³/год	300
Швидкість обертання	-	2200
Рівень звукового тиску LpA на відстані 3 м	дБ(А)	23
Ефективність рекуперації, макс	%	87
Тип рекуператора	-	Роторний
Вага	кг	54
Фільтр припливний	-	G4, F7 (H13 option)
Фільтр витяжний	-	G4
Максимальна температура повітря що переміщується	°C	40
Мінімальна температура повітря що переміщується	°C	-25
Мінімальна температура оточуючого повітря	°C	1
Максимальна температура оточуючого повітря	°C	40

Клас захисту	-	IP22
Максимальна вологість повітря, що оточує	%	80
Клас захисту приводу	-	IP44

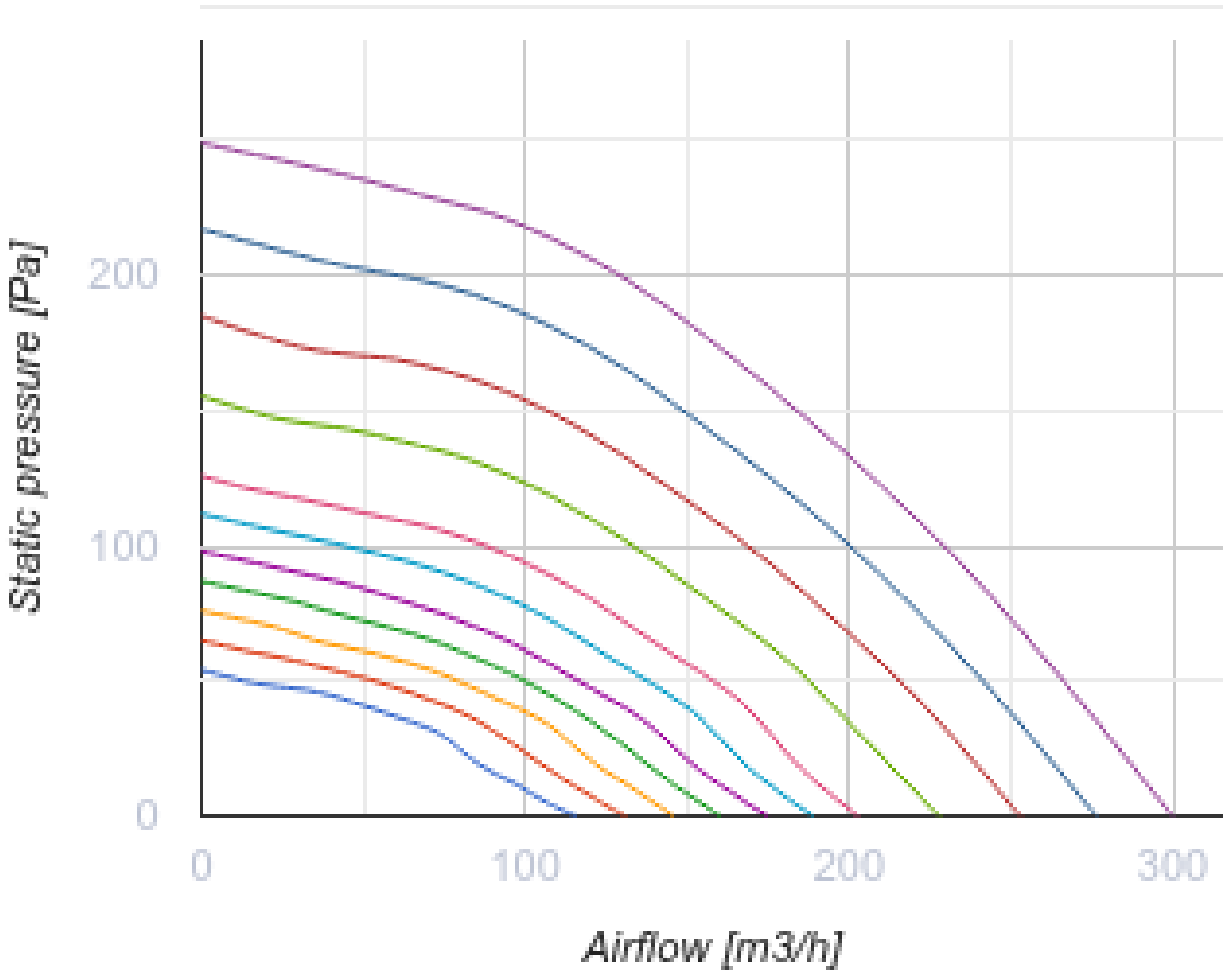

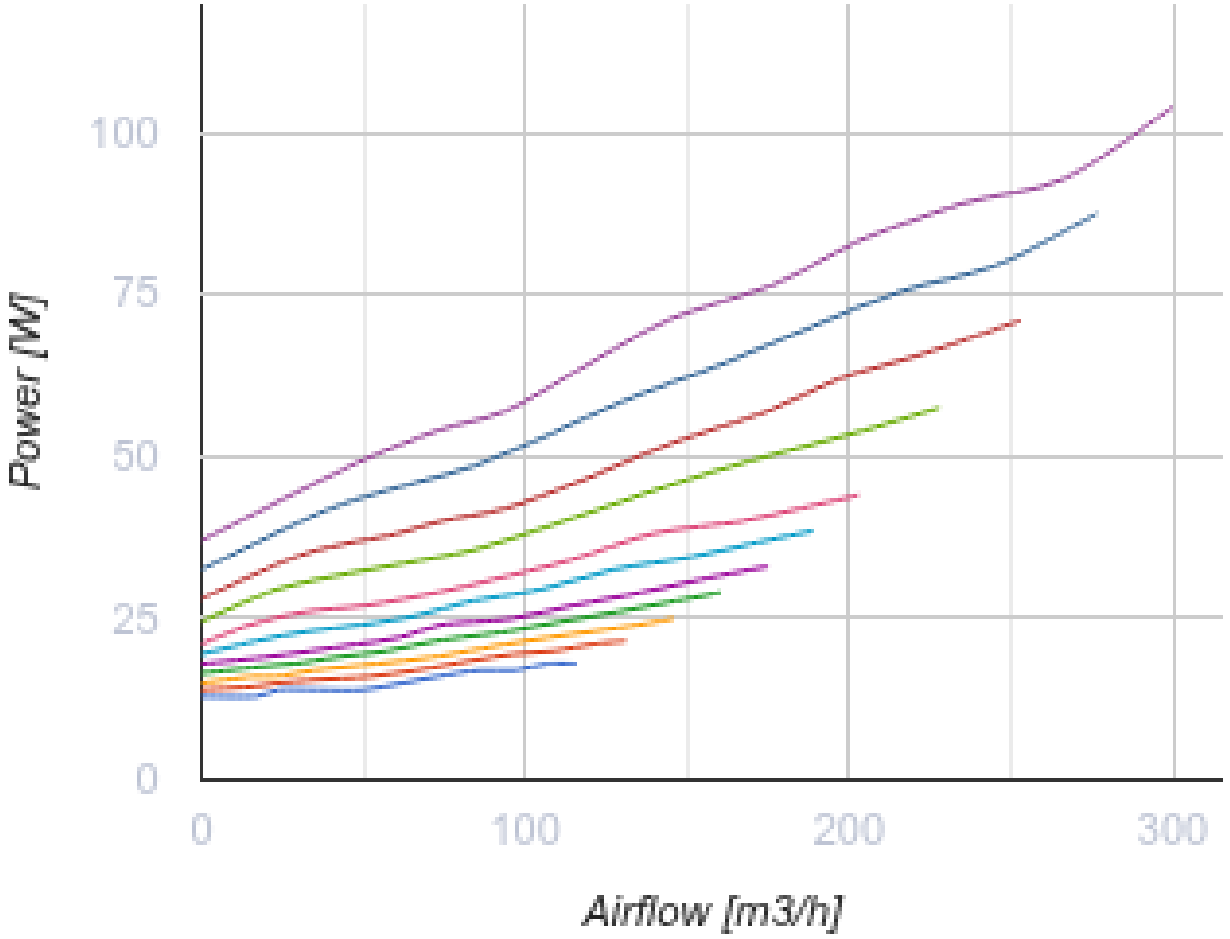

Розміри

ØD	ØD1	B	H	L	L1
160	125	666	245	1002	1097

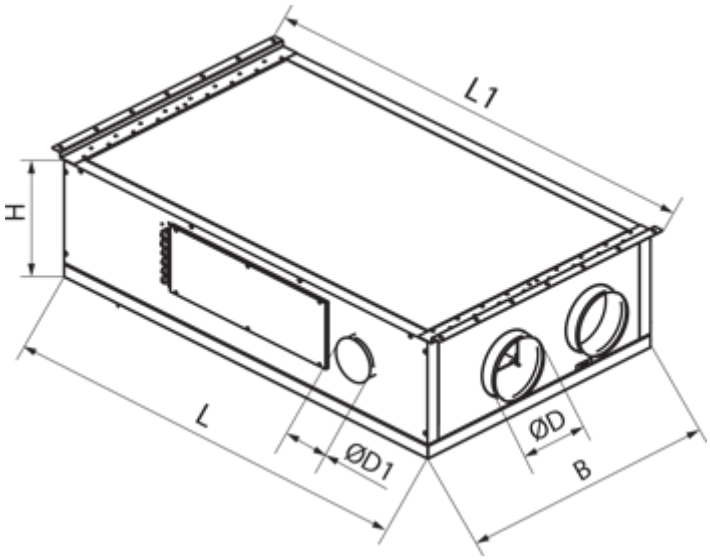

Аксесуари

Панелі керування для децентралізованих ПВУ

Найменування	Фото	Опис
A25		Панель керування із сенсорним екраном для управління промисловими та побутовими припливно-витяжними установками
A22		Панелі керування для управління промисловими та побутовими припливно-витяжними установками
A22 WiFi		Панелі керування для управління промисловими та побутовими припливно-витяжними установками

Датчики для децентралізованих ПВУ

Найменування	Фото	Опис
HV2		Внутрішній датчик вологості
HR-S		Електромеханічний гігростат

Кухонні витяжні зонти для централізованих ПВУ

Найменування	Фото	Опис
KH-1	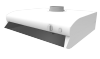	Кухонний витяжний зонт для очищення повітря від продуктів згорання, випарів, запахів

Заслінки для круглих каналів

Найменування	Фото	Опис
КОМ 160		Зворотний клапан із підпружиненими пластинами для перекриття повітряного потоку в круглих повітропроводах
КРВ 160		Повітряні заслінки для автоматичного регулювання витрати повітря у каналах круглого перерізу

Електроприводи для централізованих ПВУ

Найменування	Фото	Опис
Belimo TF230		Приводи призначені для керування повітряними заслінками з площею перерізу до 0,4 м², які виконують охоронні функції

Інші аксесуари

Найменування	Фото	Опис
СФ 280x180x48 G4		Панельний фільтр G4
СФ 280x180x48 F7		Панельний фільтр F7