ВУТР 601 В ЕС Л А21

Вертикальні ПВУ із сорбційним роторним рекуператором



- Рівень звукового тиску LpA на відстані 3 м: 29
- Тип рекуператора: Конденсаційний роторний
- Фільтр припливний: G4 / Coarse > 60% (опція F7 / ePM1 60%)
- Фільтр витяжний: G4 / Coarse > 60%
- У шумоізольованому корпусі
- BMS протокол: ModBus
- Управління: Смартфон
- Матеріал корпусу: Сталь із полімерним покриттям
- Датчик вологості: Опціональний
- Датчик CO2: Опціональний
- Датчик PM2.5: Опціональний

	Одиниця виміру	ВУТР 601 В ЕС Л А21
Розмір повітропроводу, який приєднується	мм	200
Фазність	-	1
Мінімальна напруга живлення	В	230
Максимальна напруга живлення	В	230
Частота мережі живлення	Гц	50/60
Номінальна потужність	Вт	336
Максимальний струм	А	2.3
Максимальна витрата повітря	м³/год	747
Рівень звукового тиску LpA на відстані 3 м	дБ(А)	29
Ефективність рекуперації, макс	%	87
Тип рекуператора	-	Конденсаційний роторний
Вага	кг	90
Фільтр припливний	-	G4 / Coarse > 60% (опція F7 / ePM1 60%)
Фільтр витяжний	-	G4 / Coarse > 60%
Максимальна температура повітря що переміщується	°C	40
Мінімальна температура повітря що переміщується	°C	-25
Мінімальна температура оточуючого повітря	°C	1
Максимальна температура оточуючого повітря	°C	40
Клас захисту	-	IP22
Максимальна вологість повітря, що оточує	%	60

Клас захисту приводу	-	IP44

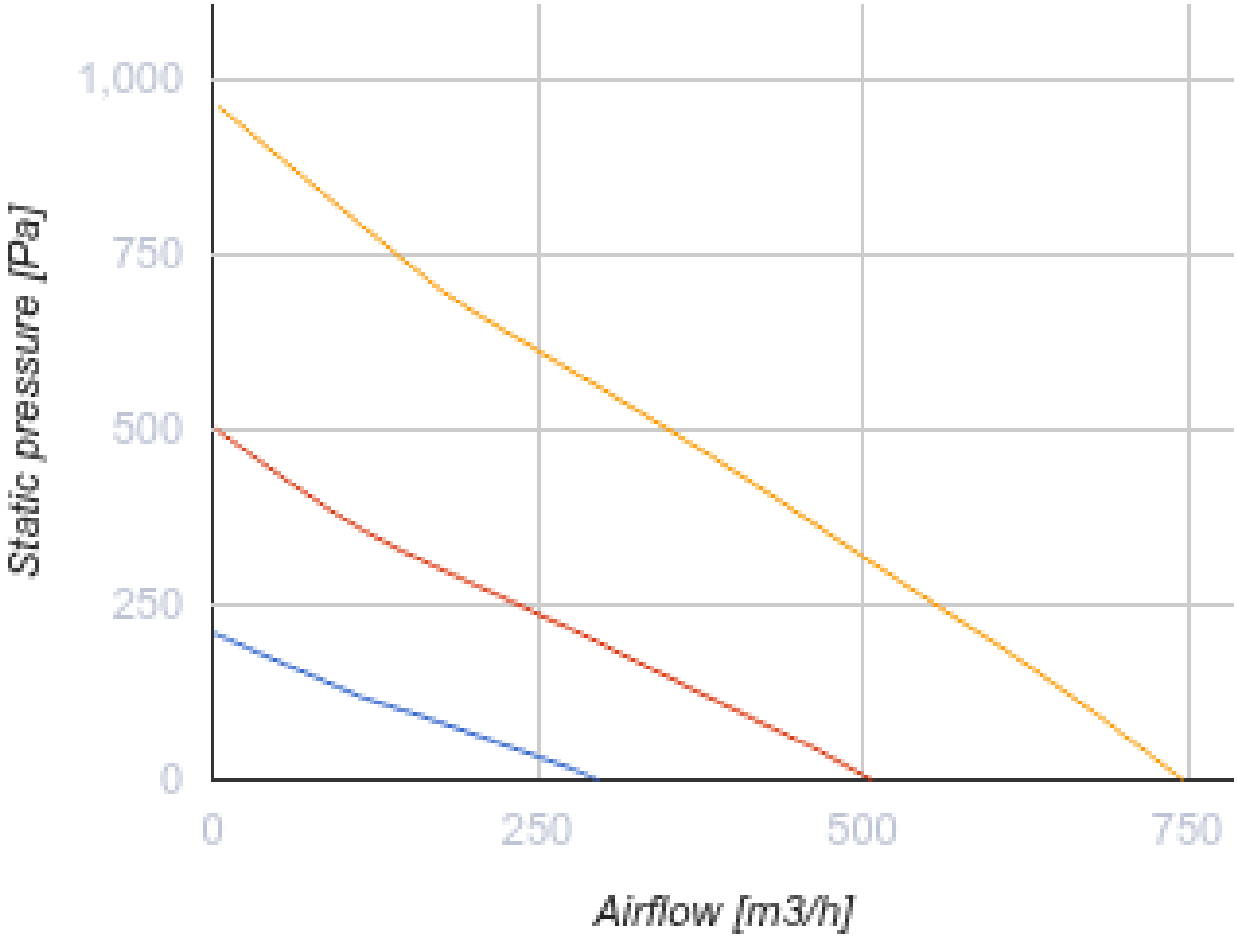

Розміри

H	W	L	H1	W1	W2	W3	L1	L2	D	D1
750	900	609	828	427	192	140	248	167	200	125

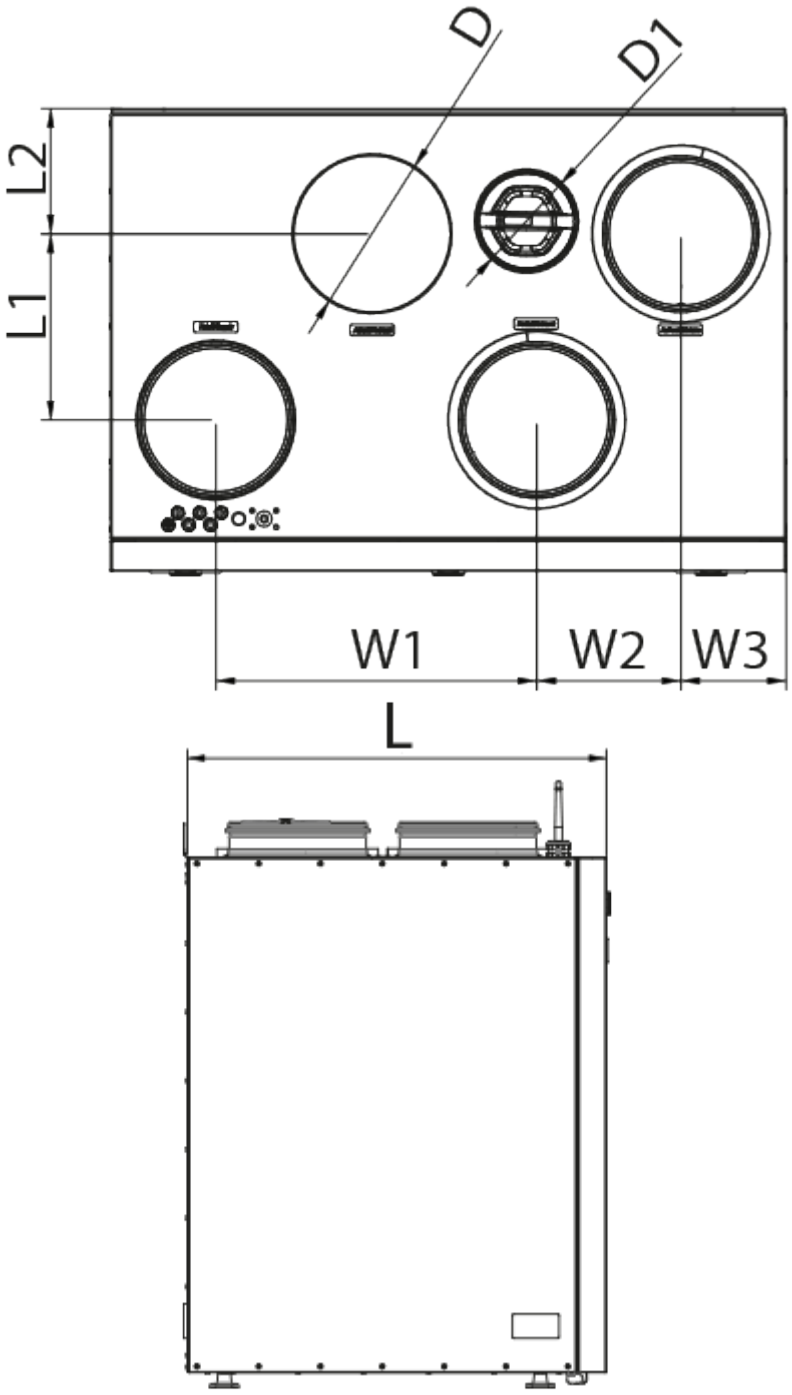
D
D1
L2
L1
W1
W2
W3
L

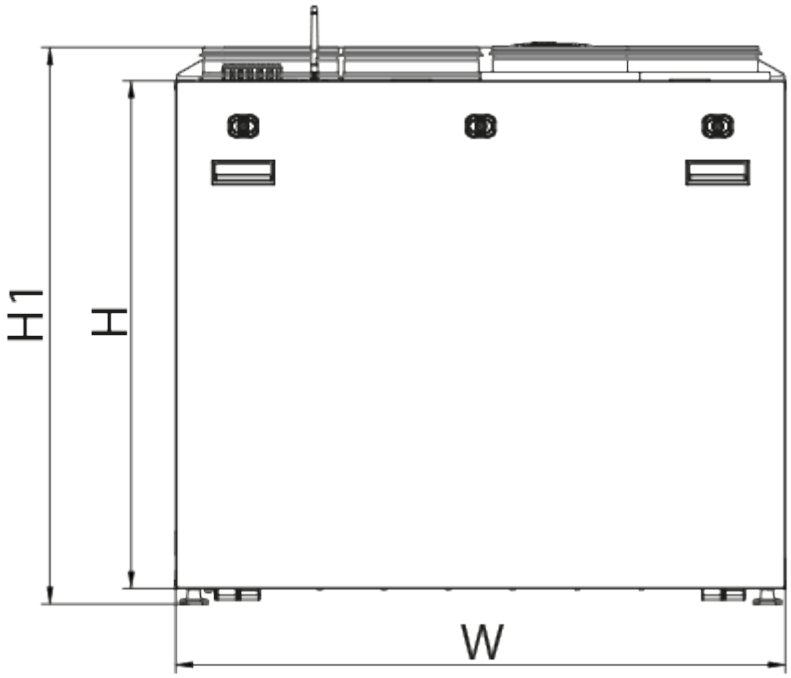

Аксесуари

Панелі керування для децентралізованих ПВУ

Найменування	Фото	Опис
A25		Панель керування із сенсорним екраном для управління промисловими та побутовими припливно-витяжними установками
A22		Панелі керування для управління промисловими та побутовими припливно-витяжними установками
A22 WiFi		Панелі керування для управління промисловими та побутовими припливно-витяжними установками

Датчики для децентралізованих ПВУ

Найменування	Фото	Опис
HV2		Внутрішній датчик вологості
CO2-1		Датчики вуглекислого газу
HR-S		Електромеханічний гігростат

CO2-3		Датчик вуглекислого газу

Для круглих каналів

Найменування	Фото	Опис
CP 200/600		Шумоглушники з оцинкованої сталі наповнені негорючим звукопоглинальним матеріалом
CP 200/900		Шумоглушники з оцинкованої сталі наповнені негорючим звукопоглинальним матеріалом
CP 200/1200		Шумоглушники з оцинкованої сталі наповнені негорючим звукопоглинальним матеріалом

Заслінки для круглих каналів

Найменування	Фото	Опис
KPB 200		Повітряні заслінки для автоматичного регулювання витрати повітря у каналах круглого перерізу

Електроприводи для централізованих ПВУ

Найменування	Фото	Опис
Belimo TF230		Приводи призначені для керування повітряними заслінками з площею перерізу до 0,4 м², які виконують охоронні функції

Інші аксесуари

Найменування	Фото	Опис
СФ 522x240x48 Coarse 90% G4		Панельний фільтр G4
СФ 522x240x40 ePM1 60% F7		Панельний фільтр F7

Екодизайн

Торгова марка	Вентс					
Модель	ВУТР 601 В ЕС Л А21					
Питоме споживання енергії (кВт.год/(м²/рік))	Холодний		Помірний		Теплий	
	-86.2	A+	-42.5	A+	-17.5	E
Тип установки	Двоспрямована					
Тип приводу	Змінна швидкість					
Тип теплообміннику	Регенераційний					
Термоефективність рекуперації тепла (%)	84					
Максимальна витрата повітря (м³/год)	675					
Споживана потужність (Вт)	304					
Еталонна об'ємна витрата (м³/с)	0.128					
Статичний тиск у вихідній точці (Па)	50					
Питома споживана потужність у вихідній точці (Вт/(м³/год))	0.24					
Спосіб керування приводом	Локальне регулювання споживання					
Максимальні внутрішні перетоки (%)	2.7					
Максимальні зовнішні витоки (%)	2.7					
Sound power level (дБ(А))	50					
Річне споживання електрики (кВт.год/рік)	Холодний		Помірний		Теплий	
	127		127		127	
Річне збереження тепла (кВт.год/рік)	Холодний		Помірний		Теплий	
	8938		4569		2066	