ВУТР 900 ВГ ЕС А18



Горизонтальні ПВУ з роторним рекуператором

- Рівень звукового тиску LpA на відстані 3 м: 58
- Тип рекуператора: Роторний
- Фільтр припливний: G4
- Фільтр витяжний: G4
- У шумоізольованому корпусі
- Догрів: Водяний
- Управління: Пульт ДК
- Матеріал корпусу: Оцинкована сталь
- Датчик вологості: Опціональний
- Датчик CO2: Опціональний
- Датчик PM2.5: Опціональний

	Одиниця виміру	ВУТР 900 ВГ ЕС А18
Розмір повітропроводу, який приєднується	мм	250
Фазність	-	1
Мінімальна напруга живлення	В	230
Максимальна напруга живлення	В	230
Частота мережі живлення	Гц	50/60
Номінальна потужність	Вт	440
Максимальний струм	А	1.9
Максимальна витрата повітря	м³/год	900
Швидкість обертання	-	2600
Рівень звукового тиску LpA на відстані 3 м	дБ(А)	58
Ефективність рекуперації, макс	%	95
Тип рекуператора	-	Роторний
Вага	кг	130
Фільтр припливний	-	G4
Фільтр витяжний	-	G4
Максимальна температура повітря що переміщується	°C	40
Мінімальна температура повітря що переміщується	°C	-25
Мінімальна температура оточуючого повітря	°C	1
Максимальна температура оточуючого повітря	°C	40
Клас захисту	-	IP22
Максимальна вологість повітря, що оточує	%	80

Клас захисту приводу	-	IP44

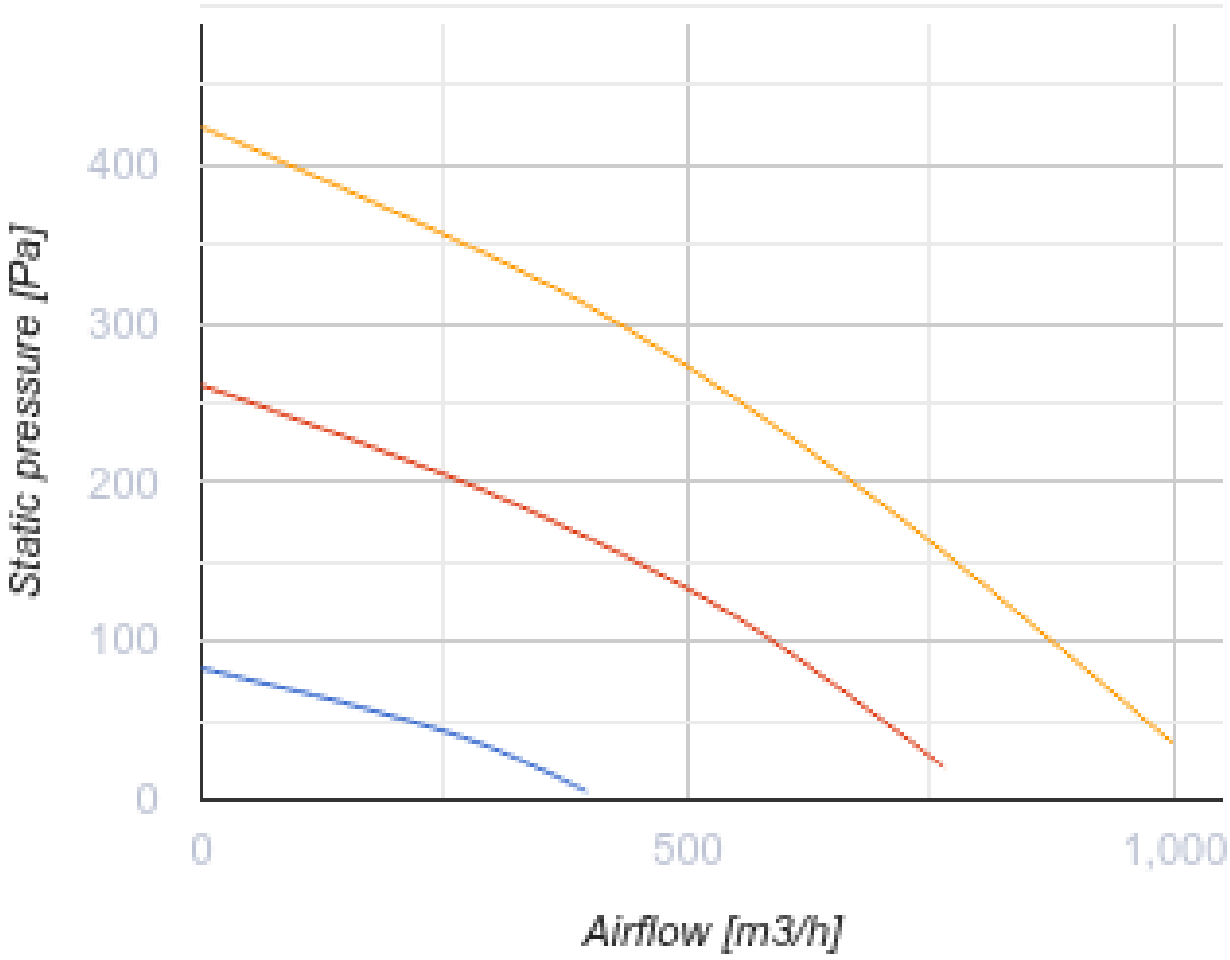

Розміри

ØD	A	E	F	G	J	H	L	L1
249	1210	243	180	340	580	700	745	260

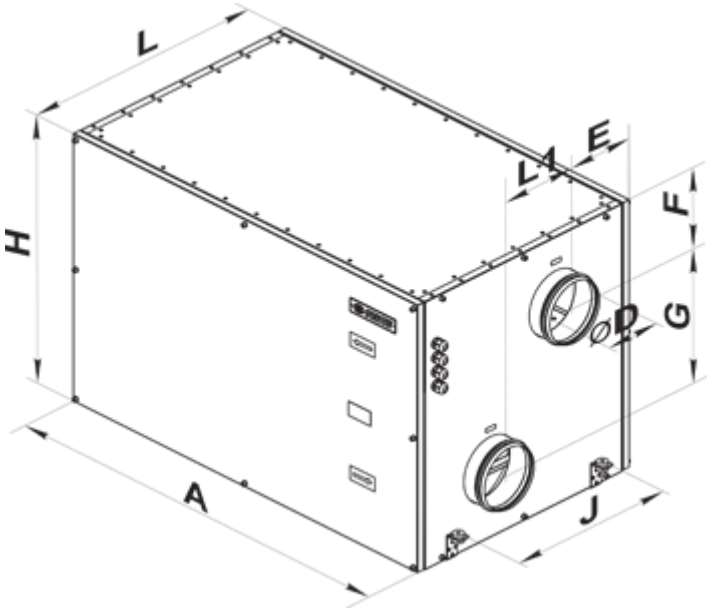

Аксесуари

Датчики для децентралізованих ПВУ

Найменування	Фото	Опис
HV2		Внутрішній датчик вологості
HR-S		Електромеханічний гігростат
DPWC11200		Датчик вологості

Датчики якості повітря для централізованих ПВУ

Найменування	Фото	Опис
DPWQ30600		Датчик VOC

Датчики CO2 для промислової вентиляції

Найменування	Фото	Опис
DPWQ40200		Датчик CO2

Заслінки для круглих каналів

Найменування	Фото	Опис

КОМ 250		Зворотний клапан із підпружиненими пластинами для перекриття повітряного потоку в круглих повітропроводах
КРВ 250		Повітряні заслінки для автоматичного регулювання витрати повітря у каналах круглого перерізу

Змішувальні вузли для централізованих ПВУ

Найменування	Фото	Опис
УСВК 3/4-4		Змішувальні вузли для плавного регулювання витрати теплоносія у вентиляційних системах, у яких для нагрівання або охолодження повітря використовуються водяні нагрівачі та охолоджувачі

Електроприводи для централізованих ПВУ

Найменування	Фото	Опис
Belimo TF230		Приводи призначені для керування повітряними заслінками з площею перерізу до 0,4 м², які виконують охоронні функції

Інші аксесуари

Найменування	Фото	Опис
СФ 700x332x48 G4		Панельний фільтр G4
PCOS004850		Модуль для підключення контролерів серії pCO (за виключенням pCOB) до мереж керування вентиляційним обладнанням за протоколом Modbus RS485.
СФК 700x333x27 G4		Кишеньковий фільтр G4