ВВ-ПМ-2

Призначений для визначення витрат повітря при роботі електроручного вентилятора ЕРВ



	Одиниця виміру	ВВ-ПМ-2
Вага	кг	3.13

Розміри

A	A1	A2	B	B1	B2	C	C1	C2	D	D1	D2	F	H	m, шт/pcs	n, шт/pcs
197	171	143	170	146	116	262	238	213	262	238	213	8.2	288	4	4

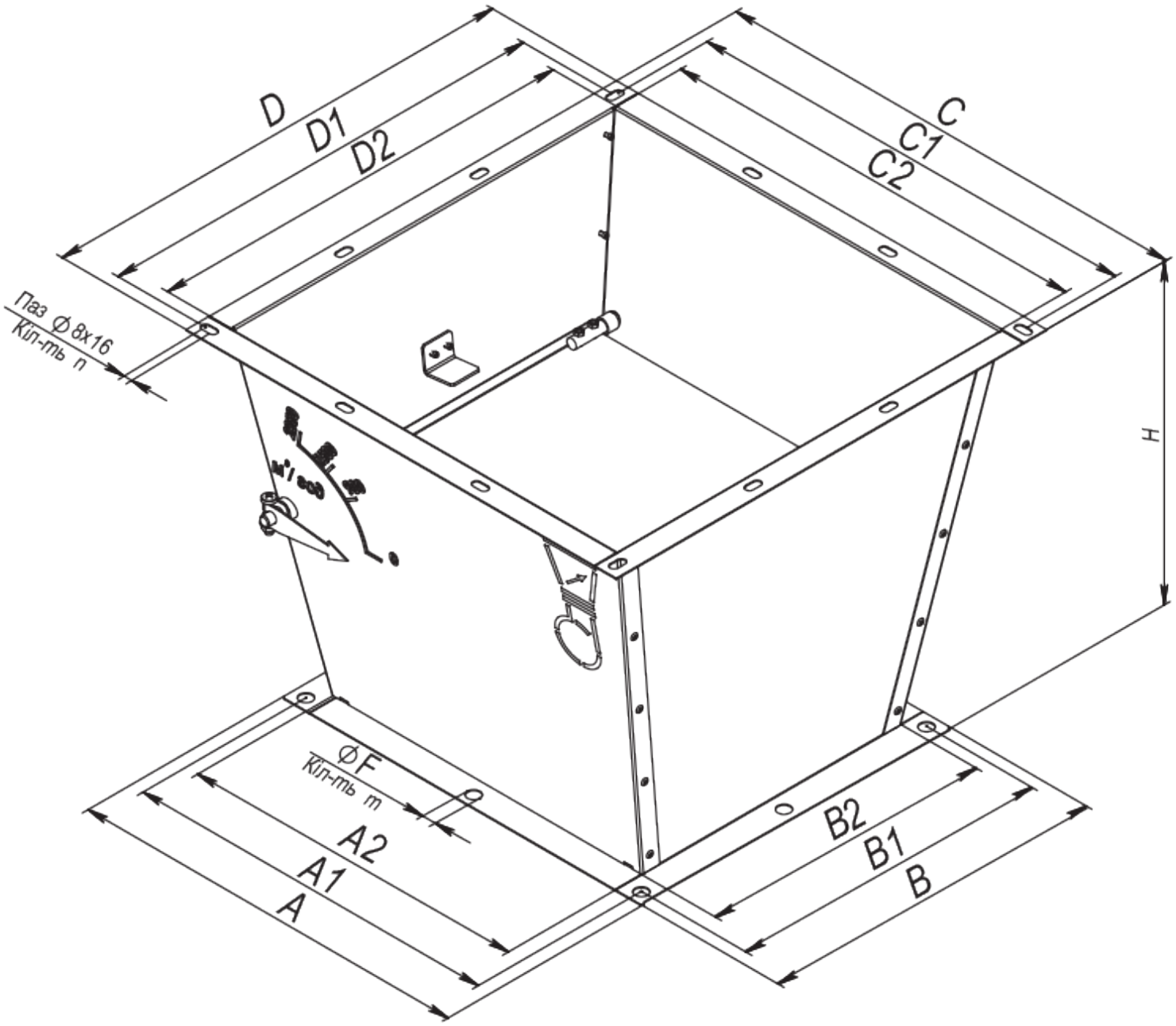
D
D1
D2
C
C1
C2
Паз Ø 8x16
Кіл-ть n
H
ØF
Кіл-ть m
A2
A1
A
B2
B1
B