ВВ-ПМ-5

Призначений для визначення витрат повітря при роботі електроручного вентилятора ЕРВ



	Одиниця виміру	ВВ-ПМ-5
Вага	кг	4.21

Розміри

A	A1	A2	B	B1	B2	C	C1	C2	D	D1	D2	F	H	m, шт/pcs	n, шт/pcs
257	231	203	225.5	201.5	172	322	298	273	322	298	273	8.2	288	8	8

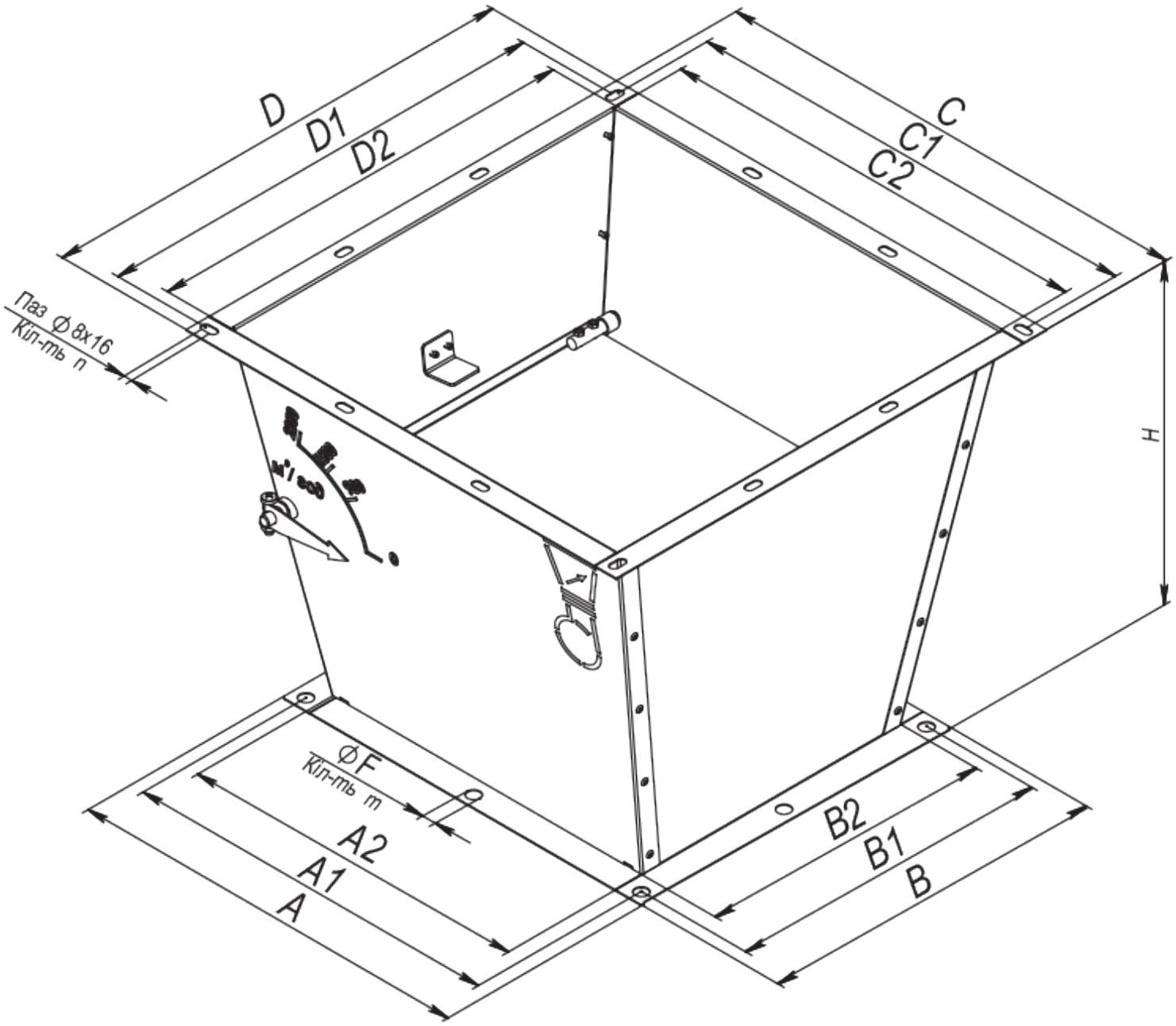
D
D1
D2
C
C1
C2
Паз Ø 8x16
Кіл-ть n
H
ØF
Кіл-ть m
A2
A1
A
B2
B1
B